CVL

Reservdelslista
Spare parts list
Ersatzteilliste
Onderdelenlijst
Liste de pièce de rechange
Listino di prezzi de ricambio

Edition:
181205

ÖVERUM

Sida Seite Page Page	Bild Bild Fig.No. Fig.Nº.	Typ	Innehålsförteckning	Inhaltsverzeichnis	Index of contents	Table des matieres
3	1668		TOPP	KOPFSTÜCK	HEADSTOCK	TETE
5	1669		RAM	RAHMEN	MAIN	CHÂISSES-POUTRE
7	1670		RAM	RAHMEN	MAIN	CHÂISSES-POUTRE
9	1671		HYDRAULIK	HYDRAULISCH	HYDRAULIC	HYDRAULIQUE
11	1674		HYDRAULIK	HYDRAULISCH	HYDRAULIC	HYDRAULIQUE
13	1673		HYDRAULIK	HYDRAULISCH	HYDRAULIC	HYDRAULIQUE
15	1672		JUSTERING AV 1:A TILTAN	EINSTELLUNG DER FRONTFURCHEN-BREITE	FRONT FURROW WIDTH ADJUSTMENT	MECANIQUE
17	1430	F	ÅS	GRINDEL	BEAM	SUPPORT D'AGE
	1429	H	ÅS	GRINDEL	BEAM	SUPPORT D'AGE
19	1280		STENSÄKRINGS-	HYDRAULISCHER	HYDRAULIC	DISPOSITIF
	1281		CYLINDER	ZYLINDER	CYLINDER	CYLINDRE
21	1675		STENSÄKRINGS-HYDRAULIK	HYDRAULISCHER STEINSICHERUNG	HYDRAULIC STONE TRIP	DISPOSITIF DE SECURITE HYDRAULIQUE
23	1677		LÄNKHJUL	HINTERRAD	REAR WHEEL	ROUE ARRIERE
25	1678		STYRHYDRAULIK	LENKHYDRAULIK	STEERING HYDRAULICS	HYDRAULIQUE DE DIRECTION
27	698	H	SKIVRIST	SCHEIBENSECH	DISC COULTER	COUTRE CIRCULAIRE
	1392	F				
29	103d	XL,XLP	PLOGKROPP	PFLUGKÖRPER	PLOUGH BOTTOMS	CORPS DE CHARRUE
31	1322	XLD	PLOGKROPP	PFLUGKÖRPER	PLOUGH BOTTOMS	CORPS DE CHARRUE
33	660	XU	PLOGKROPP	PFLUGKÖRPER	PLOUGH BOTTOMS	CORPS DE CHARRUE
35	665	XS	PLOGKROPP	PFLUGKÖRPER	PLOUGH BOTTOMS	CORPS DE CHARRUE
37	1520	XSD	PLOGKROPP	PFLUGKÖRPER	PLOUGH BOTTOMS	CORPS DE CHARRUE
39	700, 701, 702	XL,XU,XS XLD, XSD	SKUMVINGE	EINLEGER-STREICHBLECH	COVERBOARD	DEFLECTEUR
41	1010		SKUMRIST	VORSCHÄLER	SKIMMER	RASETTE
43	1679		PACKERARM	PACKERARM	PLOUGH ARM	BARRE DE TRACTION
47	1370		DEKALER	AUFKLEBER	STICKERS	DECALCOMANIE

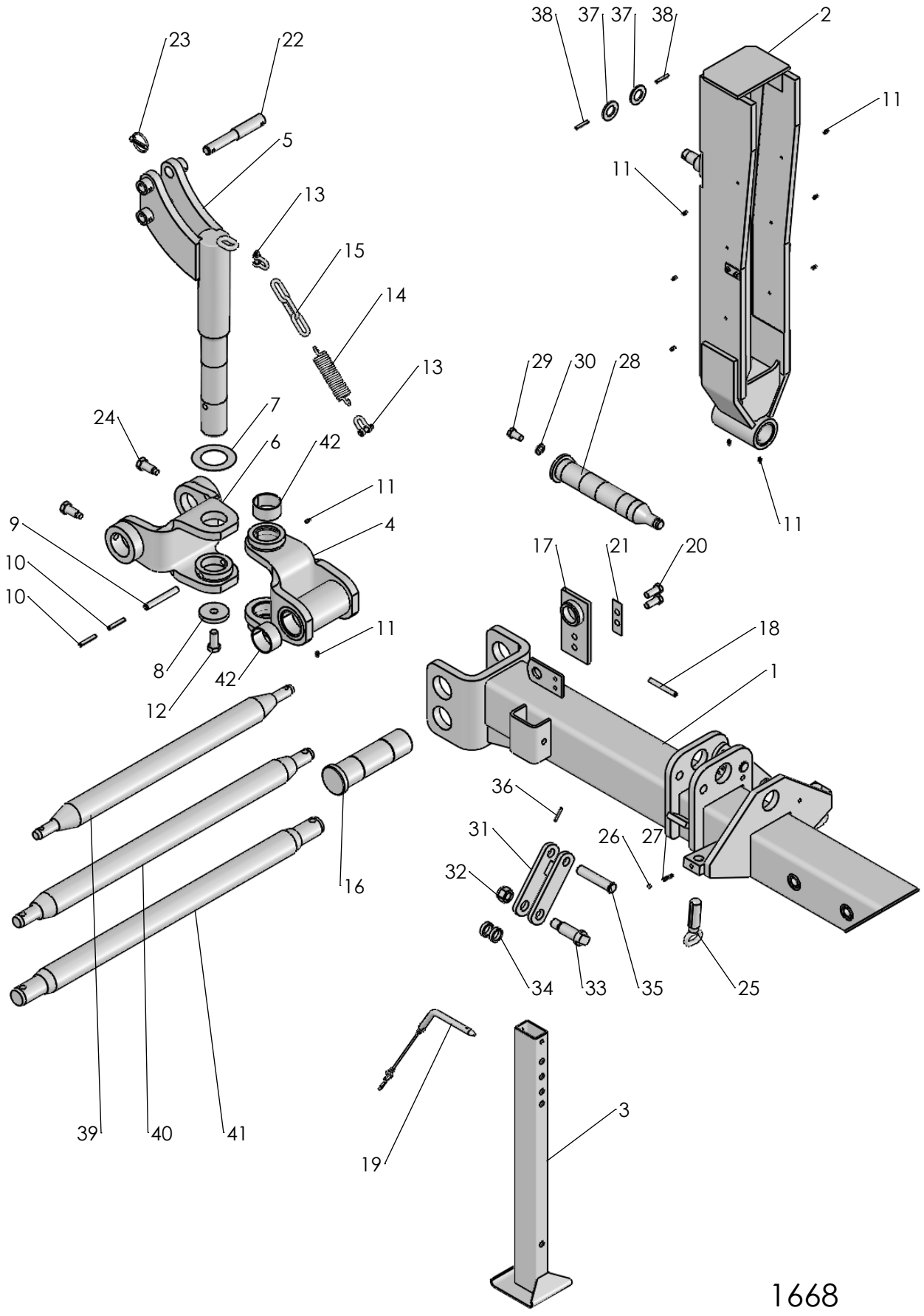
38
37
37
38
2
11
11
23
22
5
13
15
14
13
29
30
28
24
7
6
42
11
4
9
10
10
11
8
42
12
17
21
20
18
1
36
31
32
26
27
16
34
33
35
25
39
40
41
19
3
1668

2018-10-26

Pos nr/ Ref No	Detalj nr/ Part No	Benämning	Description
1668 Ö	**36729**	**TOPP CVL**	**HEADSTOCK CVL**
1	4165 95464 90	Dragbom	Draw frame
2	4165 35350 90	Medbringare	Turn over arm
3	4165 92460 40	Stödben	Support leg
4	4165 94753 90	Ledbygel, kompl	Point bracket
5	4165 23769 90	Axel kompl	Axle compl.
6	4165 94754 90	Ledbygel främre, kpl	Point bracket front, cpl
7	4165 21315 00	Bricka, Ø71/120x1,5	Washer, Ø71/120x1,5
8	4165 23811 00	Bricka, Ø21/80x12	Washer, Ø21/80x12
9	4721 45 77 10	Fjädrande rörpinne FRP 16x120 MW	Spring Pin ISO 8752 - 16 x 120 MW
10	4721 44 23 01	Fjädrande rörpinne FRP 10x 60 FZB	Spring Pin ISO 8752 - 10 x 60 FZB
11	4738 88 20 03	Smörjnippel, AM 8x1,25 FZB	Grease nipple, AM 8x1,25 FZB
12	4725 26 73 81	Skruv M6S 20x 45-10.9 MW	Bolt ISO 4014 M20x45-10.9 MW
13	4165 19601 00	Rak schackel, M10	Schackle, M10
14	4165 96907 00	Dragfjäder	Pull spring
15	4165 11165 73	Kätting, Ø9x53, 3 länk, L=159	Chain, Ø9x53, 3 links, L=159
16	4165 94857 90	Låstapp	Pivotpin
17	4165 94854 90	Låsplatta	Lock plate
18	4721 44 67 10	Fjädrande rörpinne FRP 12x100 MW	Spring Pin ISO 8752 - 12 x100 MW
19	4165 85459 00	Låspinne Ø16x151, komplett	Locking pin Ø16x151, cpl
20	4725 26 28 81	Skruv M6S 16x 40-10.9 MW	Bolt ISO 4014 - M16 x 40-10.9 MW
21	4165 97905 00	Låsbleck	Lock plate
22	4165 96935 00	Toppstångstapp	Top link pin
23	4165 17040 00	Ringsprint, Ø8x47	Linch pin, Ø8x47
24	4165 85602 00	Skruv M6S 20x50-10.9 MW spec	Bolt M6S 20x50-10.9 MW spec
25	4165 91458 00	Inställningsskruv, M30	Adjustment screw, M30
26	4738 61 32 02	Kula	Ball
27	4165 83046 00	Tryckfjäder	Push Spring
28	4165 95778 50	Vridaxel komplett	Turn-over axle
29	4725 26 24 81	Skruv M6S 16x30-MW	Bolt ISO 4014 - M16 x 30-10.9 MW
30	4734 11 86 01	Bricka BRB 17x30 FZB	Washer ISO 7089 - 16
31	4165 85526 90	Länk	Link
32	4165 03650 09	Mutter M6M 24-10 NF MW	Nut ISO-7040-M24-10 MW
33	4165 92012 00	Kolvstångstapp	Piston rod pin
34	4165 85528 00	Bricka, Ø30,5/40x10,5	Washer, Ø30,5/40x10,5
35	4165 97747 00	Cylindrisk bult, Ø25x122	Headed clevis pin, Ø25x122
36	4721 43 47 01	Fjädrande rörpinne FRP 6x 40 FZB	Spring Pin ISO 8752 - 6 x 40 FZB
37	4734 12 04 07	Bricka BRB 31x 56 FZV	Washer ISO 7089 - 30
38	4721 43 84 01	Fjädrande rörpinne FRP 8x 45 FZB	Spring Pin ISO 8752 - 8 x 45 FZB
39	4165 99595 40	Bäraxel kat 2, L=825	Cross shaft cat 2, L=825
40	4165 95731 40	Bäraxel kat 3, L=965	Cross shaft cat 3, L=965
41	4165 27660 40	Bäraxel kat 4 kort, L=965	Cross shaft cat 4 short, L=965
42	4165 97545 00	Glidlager, Ø70/75x40	Slide bearing, Ø70/75x40

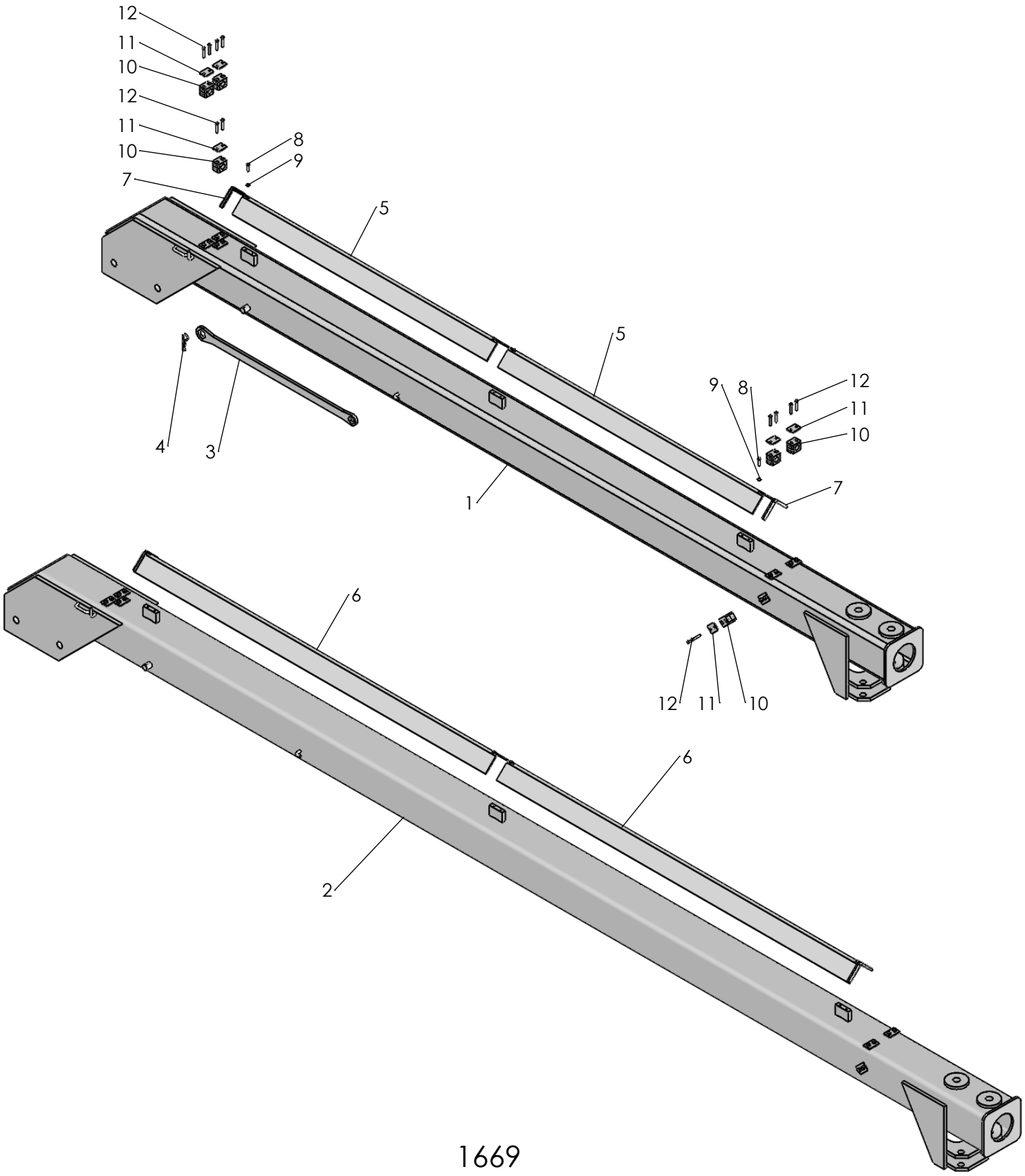

1669

2018-10-26

Pos nr/ Ref No	Detalj nr/ Part No	Benämning	Description
1669 Ö	**36730**	**DRAGRAM CVL**	**DRAW FRAME CVL**
1	4165 95696 90	Stabiliseringsrör	Stabilizer tube
2	4165 95492 90	Stabiliseringsrör	Stabilizer tube
3	4165 86711 00	Plognyckel, NV 24/30	Plough wrench, KW 24/30
4	4165 85763 00	Hårnålssprint, Ø3,5	Cotter pin, Ø3,5
5	4165 95672 90	Skyddsplåt L=1170	Cover plate L=1170
6	4165 95595 90	Skyddsplåt, L=1620	Cover plate, L=1620
7	4165 95808 00	Kantlist	Strip
8	4725 23 72 40	Skruv M6S 6x 25 A2-80	Bolt ISO 4014 - M6 x 25 A2-80
9	4734 11 53 09	Bricka BRB 6,4x 12 A2	Washer ISO 7089 - 6
10	4165 92509 00	Klammerpar, Ø18	Tube clamps, Ø18
11	4165 91205 00	Täckplatta 26	Covering plate 26
12	4725 23 76 51	Skruv M6S 6x 35- 8.8 FZB	Bolt ISO 4014 - M6 x 35-8.8 FZB

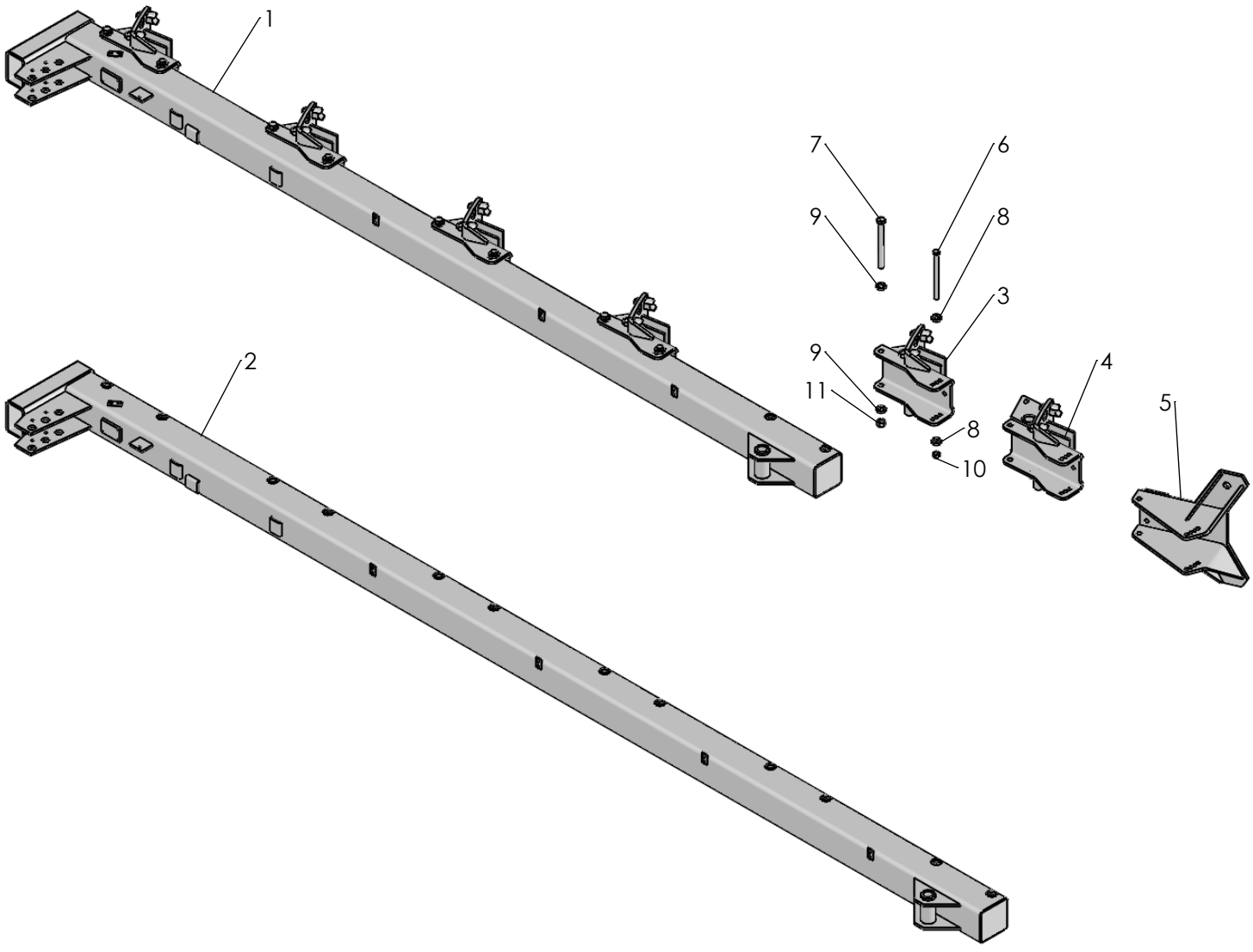

1670

2018-10-26

Pos nr/ Ref No	Detalj nr/ Part No	Benämning	Description
1670 Ö	**36731, 36851**	**RAM CVL**	**FRAME CVL**
1	4165 95694 90	Ram CVL 598 A&F	Frame CVL 598 A&F
2	4165 95591 90	Ram CVL 698 A&F	Frame CVL 698 A&F
3	4165 99500 90	Åshus auto	Beam house
4	4165 99532 90	Åshus Canada	Beam house Canada
5	4165 99002 90	Åsfäste VP12	Beam house
6	4165 90856 00	Skruv M16x215-12.9 MW	Bolt M16x215-12.9 MW
7	4165 90531 00	Skruv M20x215-12.9 MW	Bolt M20x215-12.9 MW
8	4165 85884 00	Bricka, Ø17/38x10	Washer, Ø17/38x10
9	4165 83587 00	Bricka, Ø20,5/38,5x8	Washer, Ø20,5/38,5x8
10	4165 03607 05	Mutter M6M 16-12 MW	Nut ISO 4032-16-12 MW
11	4165 03607 07	Mutter M6M 20-12 MW	Nut ISO 4032-20-12 MW

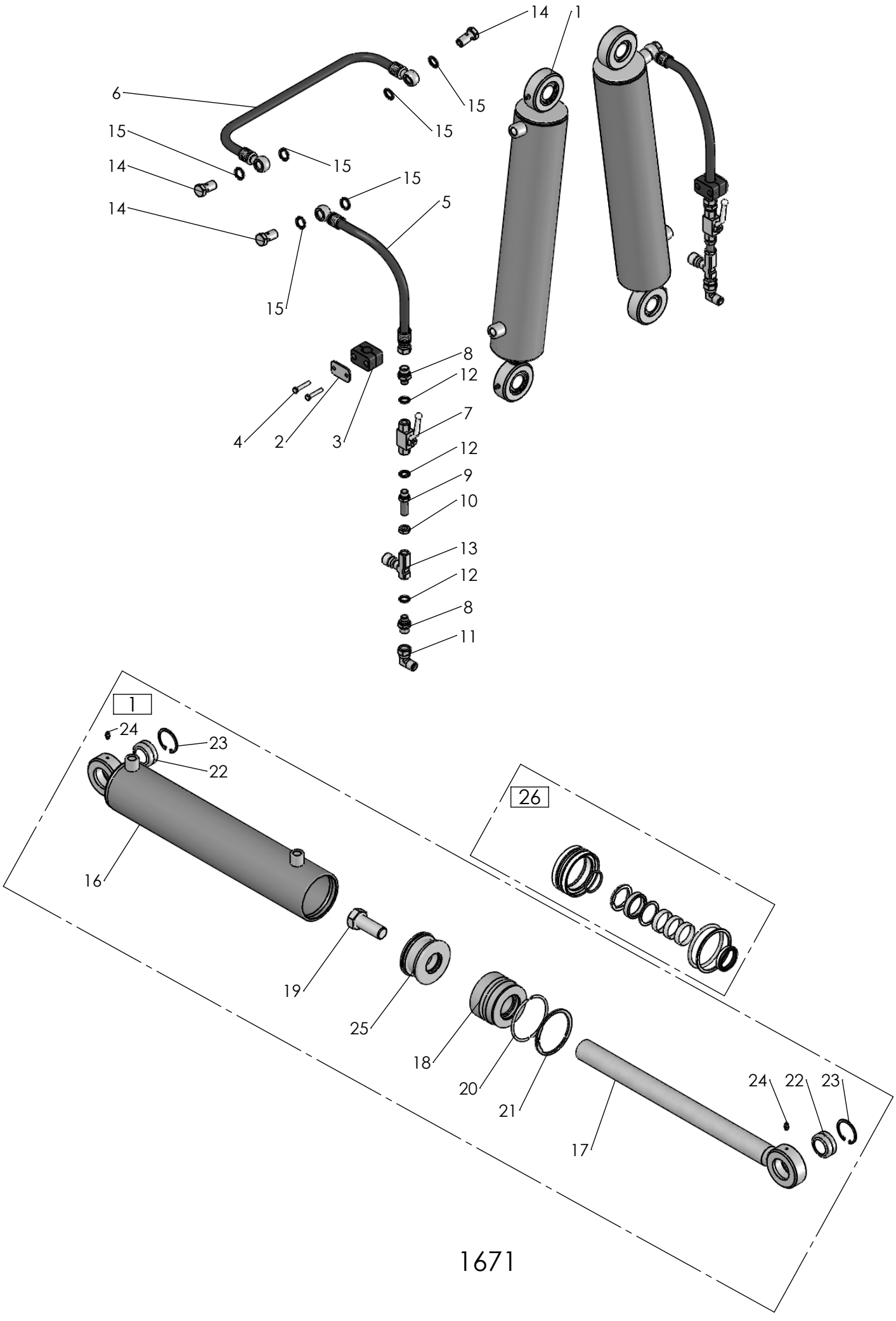

1671

2018-10-26

Pos nr/ Ref No	Detalj nr/ Part No	Benämning	Description
1671 Ö	**36789**	**VÄNDHYDRAULIK CVL**	**TURNING HYDRAULICS CVL**
1	4165 95796 50	Hydraulcylinder DV, Ø90/40x390	Hydraulic cylinder DA, Ø90/40x390
2	4165 91853 00	Täckplatta 33	Cover plate 33
3	4165 93394 00	Klammerpar, Ø20	Tube clamp, Ø20
4	4725 23 76 51	Skruv M6S 6x 35- 8.8 FZB	Bolt ISO 4014 - M6 x 35-8.8 FZB
5	4165 95714 00	Hydraulslang, L=450	Hudraulic hose, L=450
6	4165 96023 00	Hydraulslang, L=600	Hydraulic hose, L=600
7	4165 84096 00	Kulventil, ISO-G1/4	Ball valve, ISO-G1/4
8	4165 93574 00	Rak adapt, 3/8" - 1/4"	Stright union, 3/8"-1/4"
9	4165 17784 00	Skottgenomgång, 1/4"	Union, 1/4"
10	4165 17785 00	Kontramutter, 1/4"	Nut, 1/4"
11	4165 92939 00	L-Adapt 3/8" - 3/8"	L-Union 3/8" - 3/8"
12	4165 12983 01	Gummistålbricka, G1/4"	Bonded seal, G1/4
13	4165 91396 00	Backstrypventil, ISO-G1/4	Check valve
14	4165 95774 00	Banjoskruv 3/8"	Banjo bolt 3/8"
15	4165 94417 00	Gummistålbricka, G3/8	Bonded seal, G3/8
16	4165 95797 50	Cylinderrör Ø90, kompl	Cylinder jacket Ø90, cpl
17	4165 95799 50	Kolvstång Ø40, kompl	Piston rod Ø40, cpl
18	4165 95802 00	Styrning, Ø90/40	Guide, Ø90/40
19	4725 27 20 51	Skruv M6S 24x60- 8.8 FZB	Bolt ISO 4014 - M24 x 60
20	4165 95805 00	Låsringshalvor för cyl Ø90	Locking ring for cyl Ø90
21	4 735 31 58 61	Spårring AV 85 FZB	Retaining ring AV 85 FZB
22	4165 86405 02	Ledlager, Ø30	Spherical plain bearing, Ø30
23	4735 31 40 11	Spårring SgH 47 FZB	Circlip DIN 472 - 47 x 1.75
24	4738 88 10 01	Smörjnippel, AH M6 FZB	Grease nipple, AH M6 FZB
25	4165 95801 00	Kolv, Ø90	Piston, Ø90
26	4165 96358 00	Packningssats till cyl Ø90/40	Kit of sealings for cyl Ø90/40

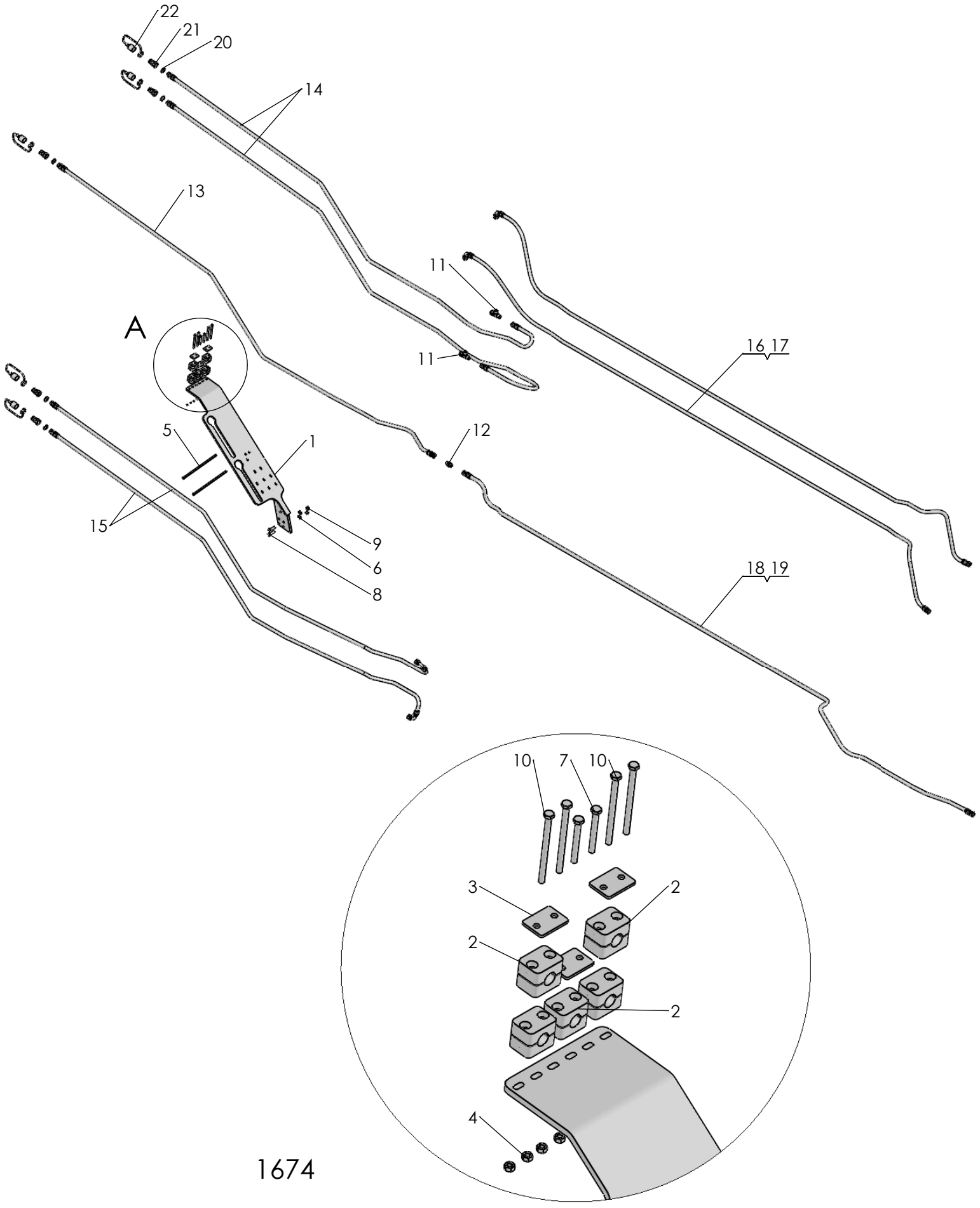

1674

2018-10-29

Pos nr/ Ref No	Detalj nr/ Part No	Benämning	Description
1674 Ö	**36844**	**HYDRAULIK UOV, CVL**	**HYDRAULICS WODV, CVL**
1	4165 96545 40	Slanghållare	Hose bracket
2	4165 23812 00	Klammerpar, Ø16	Tube clamps, Ø16
3	4165 91205 00	Täckplatta 26	Covering plate 26
4	4731 23 16 01	Mutter M6M 6- 8 FZB	Nut ISO - 4032 - M6-8 FZB
5	4165 12002 78	Buntband svart, L=368	Self-locking ties, L=368
6	4734 11 73 01	Bricka BRB 10,5x 20 FZB	Washer ISO 7089 - 10 FZB
7	4725 23 81 51	Skruv M6S 6x 55- 8.8 FZB	Bolt ISO 4014 - M6 x 55-8.8 FZB
8	4725 24 97 51	Skruv M6S 10x 35- 8.8 FZB	Bolt ISO 4014 - M10 x 35-8.8 FZB
9	4731 23 20 01	Mutter M6M 10- 8 FZB	Nut Hexagon Nut ISO - 4032 - M10-8 FZB
10	4725 23 88 51	Skruv M6S 6x 90- 8.8 FZB	Bolt ISO 4014 - M6 x 90-8.8 FZB
11	4165 93968 00	T-adapt	T-Union
12	4165 92434 00	Rak adapt, 3/8" - 3/8"	Stright union, 3/8" - 3/8"
13	4165 99130 00	Hydraulslang, L=3250	Hydraulic hose, L=3250
14	4165 24124 00	Hydraulslang 3/8, L=3650	Hydraulic hose 3/8, L=3650
15	4165 99129 00	Hydraulslang 3/8, L=3900	Hydraulic hose 3/8, L=3900
16	4165 14124 50	Hydraulslang, L=4900	Hydraulic hose, L=4900
17	4165 97246 00	Hydraulslang 3/8, L=5200	Hydraulic hose 3/8, L=5200
18	4165 95703 00	Hydraulslang 3/8, L=6100	Hydraulic hose 3/8, L=6100
19	4165 22436 00	Hydraulslang, L=5950	Hydraulic hose, L=5950
20	4165 80316 00	Gummistålbricka, G1/2	Bonded seal, G1/2
21	4165 74814 00	Handel 1/2"	Quick coupling M, 1/2"
22	4165 78383 00	Handelsskydd	Protective cap

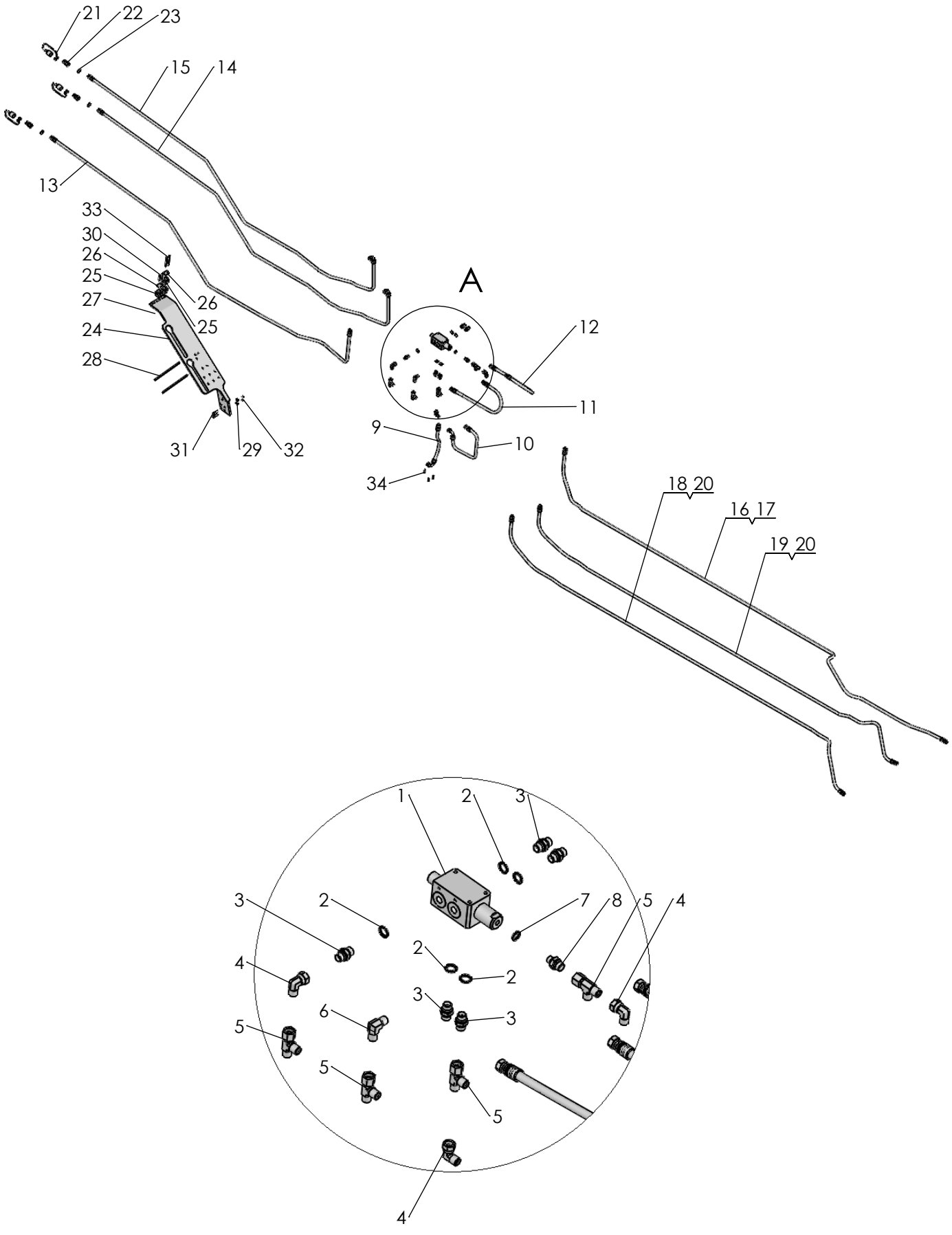

1673

2018-10-29

Pos nr/ Ref No	Detalj nr/ Part No	Benämning	Description
1673 Ö	**36733**	**HYDRAULIK HOV, CVL**	**HYDRAULICS HDV, CVL**
1	4165 93961 50	Omkastarventil, tryckstyrd	Diverter valve, pressure controlled
2	4165 94417 00	Gummistålbricka, G3/8	Bonded seal, G3/8
3	4165 92434 00	Rak adapt, 3/8" - 3/8"	Stright union, 3/8" - 3/8"
4	4165 92939 00	L-Adapt 3/8" - 3/8"	L-Union 3/8" - 3/8"
5	4165 93968 00	T-adapt	T-Union
6	4165 93967 00	L-adapt 3/8"	L-union 3/8"
7	4165 12983 01	Gummistålbricka, G1/4"	Bonded seal, G1/4
8	4165 93574 00	Rak adapt, 3/8" - 1/4"	Stright union, 3/8"-1/4"
9	4165 97547 00	Hydraulslang, L= 700	Hydraulic hose, L= 700
10	4165 97547 00	Hydraulslang, L= 700	Hydraulic hose, L= 700
11	4165 95699 00	Hydraulslang 3/8, L= 800	Hydraulic hose 3/8, L= 800
12	4165 95699 00	Hydraulslang 3/8, L= 800	Hydraulic hose 3/8, L= 800
13	4165 99970 00	Hydraulslang 3/8, L=3900	Hydraulic hose 3/8, L=3900
14	4165 99129 00	Hydraulslang 3/8, L=3900	Hydraulic hose 3/8, L=3900
15	4165 99129 00	Hydraulslang 3/8, L=3900	Hydraulic hose 3/8, L=3900
16	4165 26566 00	Hydraulslang 3/8, L=5300	Hydraulic hose 3/8, L=5300
17	4165 26567 00	Hydraulslang 3/8, L=6300	Hydraulic hose 3/8, L=6300
18	4165 95762 00	Hydraulslang, L=4000	Hydraulic hose, L=4000
19	4165 95762 00	Hydraulslang, L=4000	Hydraulic hose, L=4000
20	4165 14124 60	Hydraulslang 3/8, L=4900	Hydraulic hose 3/8, L=4900
21	4165 78383 00	Handelsskydd	Protective cap
22	4165 74814 00	Handel 1/2"	Quick coupling M, 1/2"
23	4165 80316 00	Gummistålbricka, G1/2	Bonded seal, G1/2
24	4165 96545 40	Slanghållare	Hose bracket
25	4165 23812 00	Klammerpar, Ø16	Tube clamps, Ø16
26	4165 91205 00	Täckplatta 26	Covering plate 26
27	4731 23 16 01	Mutter M6M 6- 8 FZB	Nut ISO - 4032 - M6-8 FZB
28	4165 12002 78	Buntband svart, L=368	Self-locking ties, L=368
29	4734 11 73 01	Bricka BRB 10,5x 20 FZB	Washer ISO 7089 - 10 FZB
30	4725 23 81 51	Skruv M6S 6x 55- 8.8 FZB	Bolt ISO 4014 - M6 x 55-8.8 FZB
31	4725 24 97 51	Skruv M6S 10x 35- 8.8 FZB	Bolt ISO 4014 - M10 x 35-8.8 FZB
32	4731 23 20 01	Mutter M6M 10- 8 FZB	Nut Hexagon Nut ISO - 4032 - M10-8 FZB
33	4725 23 88 51	Skruv M6S 6x 90- 8.8 FZB	Bolt ISO 4014 - M6 x 90-8.8 FZB
34	4725 53 76 40	Skruv MC6S 6x 35 A2-80	Bolt ISO 4762 M6 x35 A2

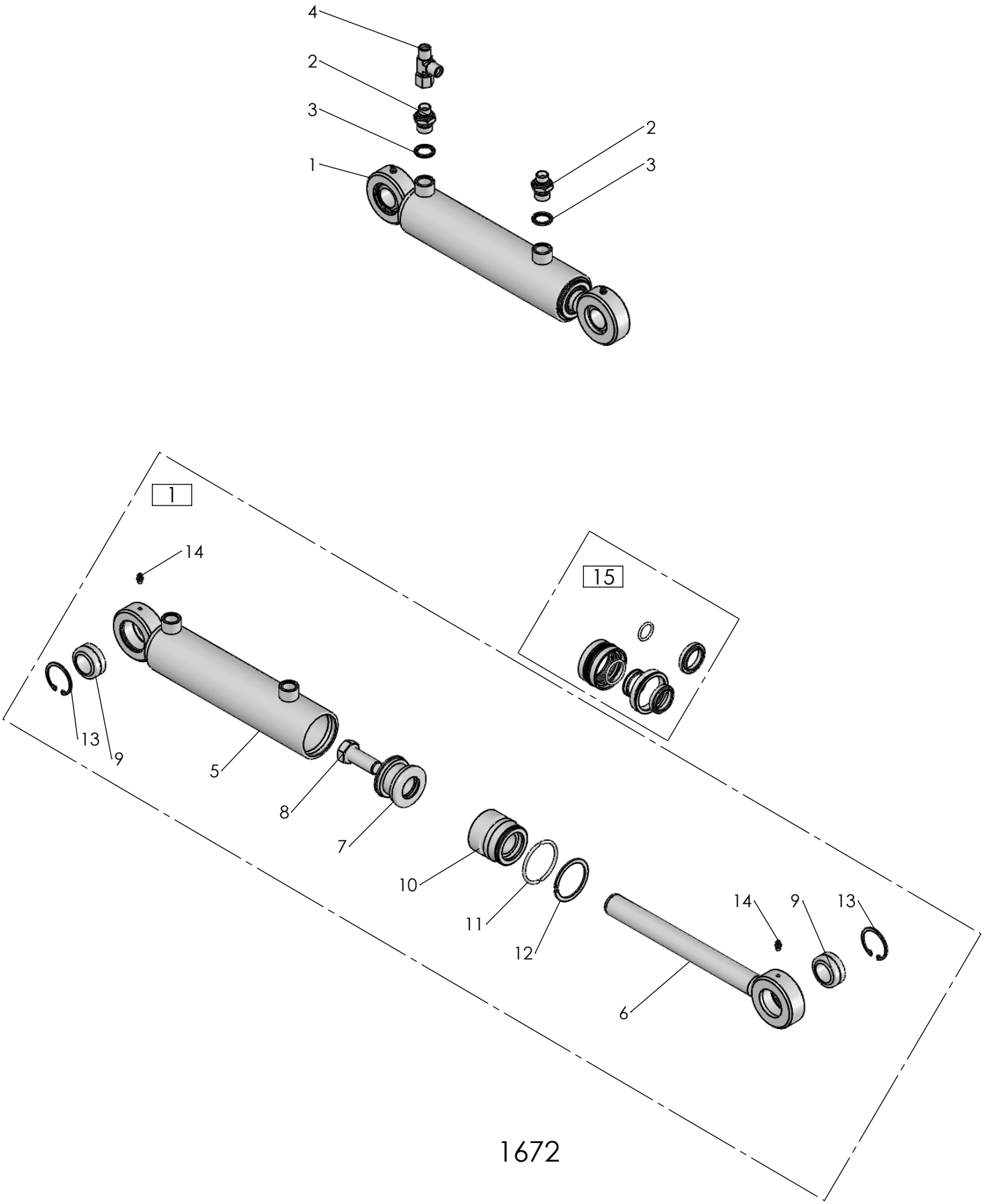

1672

2018-10-26

Pos nr/ Ref No	Detalj nr/ Part No	Benämning	Description
1672 Ö	**36790**	**HYDRAULISK FÖRSTA TILTAS JUSTERING**	**HYDRAULIC FIRST FURROW ADJUSTMENT**
1	4165 94371 50	Hydraulcylinder DV, Ø63/32x190	Hydraulic cylinder DA, Ø63/32x190
2	4165 92438 00	Rak adapt, 1/2" - 3/8"	Stright union
3	4165 80316 00	Gummistålbricka, G1/2	Bonded seal, G1/2
4	4165 93968 00	T-adapt	T-Union
5	4165 94415 50	Cylinderrör Ø63/73, kompl.	Cylinder tube Ø63/73, cpl
6	4165 94412 50	Kolvstång Ø32, kompl	Piston rod Ø32, cpl
7	4165 86556 00	Kolv, Ø63	Piston, Ø63
8	4725 26 74 51	Skruv M6S 20x 50- 8.8 FZB	Bolt ISO 4014 - M20 x 50-8.8 FZB
9	4165 86405 02	Ledlager, Ø30	Spherical plain bearing, Ø30
10	4165 86558 00	Styrning, Ø63/32	Guide, Ø63/32
11	4165 86550 00	Låsringshalvor för cyl Ø63	Locking halfs for cyl Ø63
12	4735 31 46 61	Spårring AV 58 FZB	Retaining ring AV 58 FZB
13	4735 31 40 11	Spårring SgH 47 FZB	Circlip DIN 472 - 47 x 1.75
14	4738 88 10 01	Smörjnippel, AH M6 FZB	Grease nipple, AH M6 FZB
15	4165 86984 00	Packningssats, cyl Ø63/32	Kit of seals, cyl Ø63/32

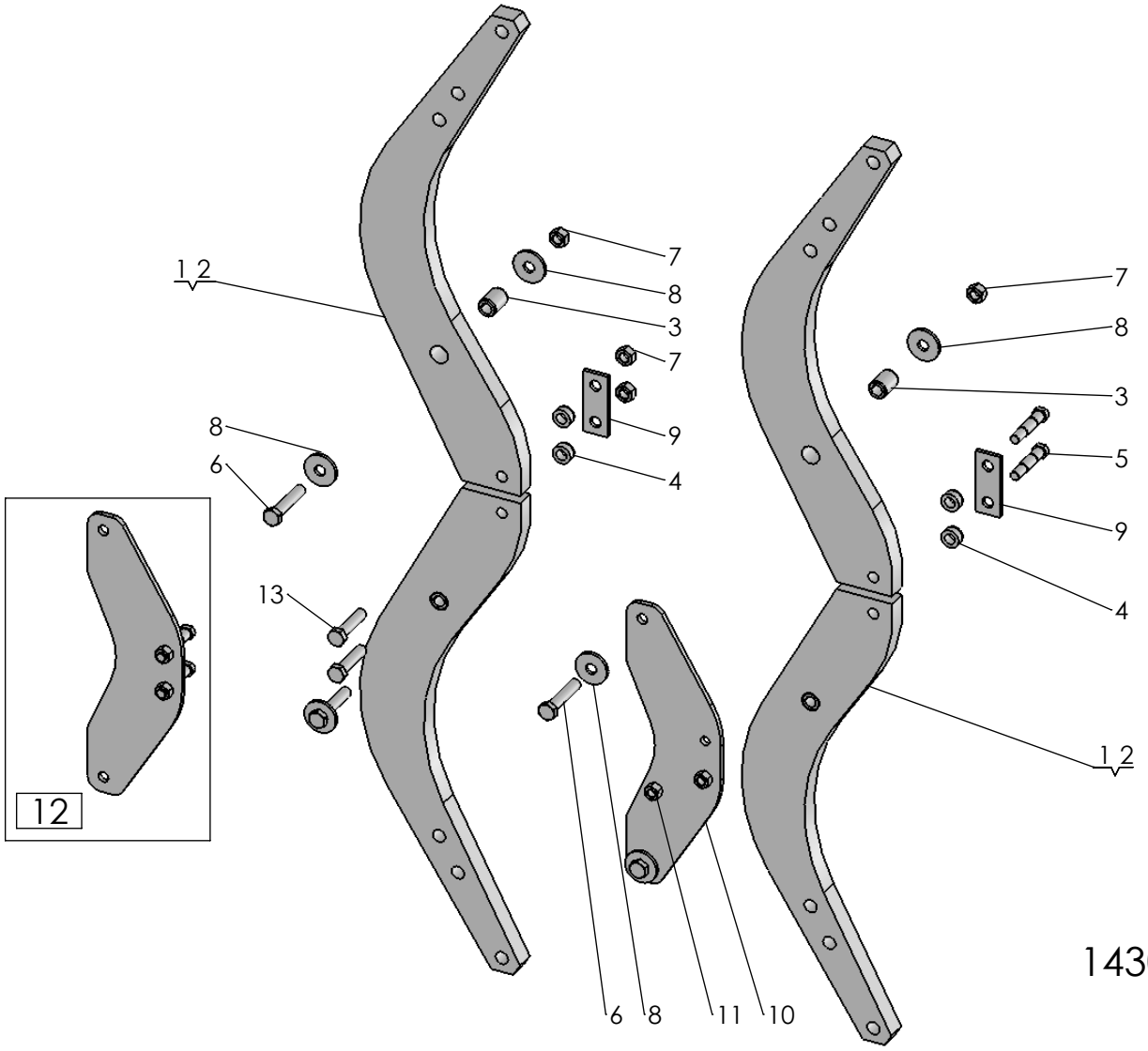

1430

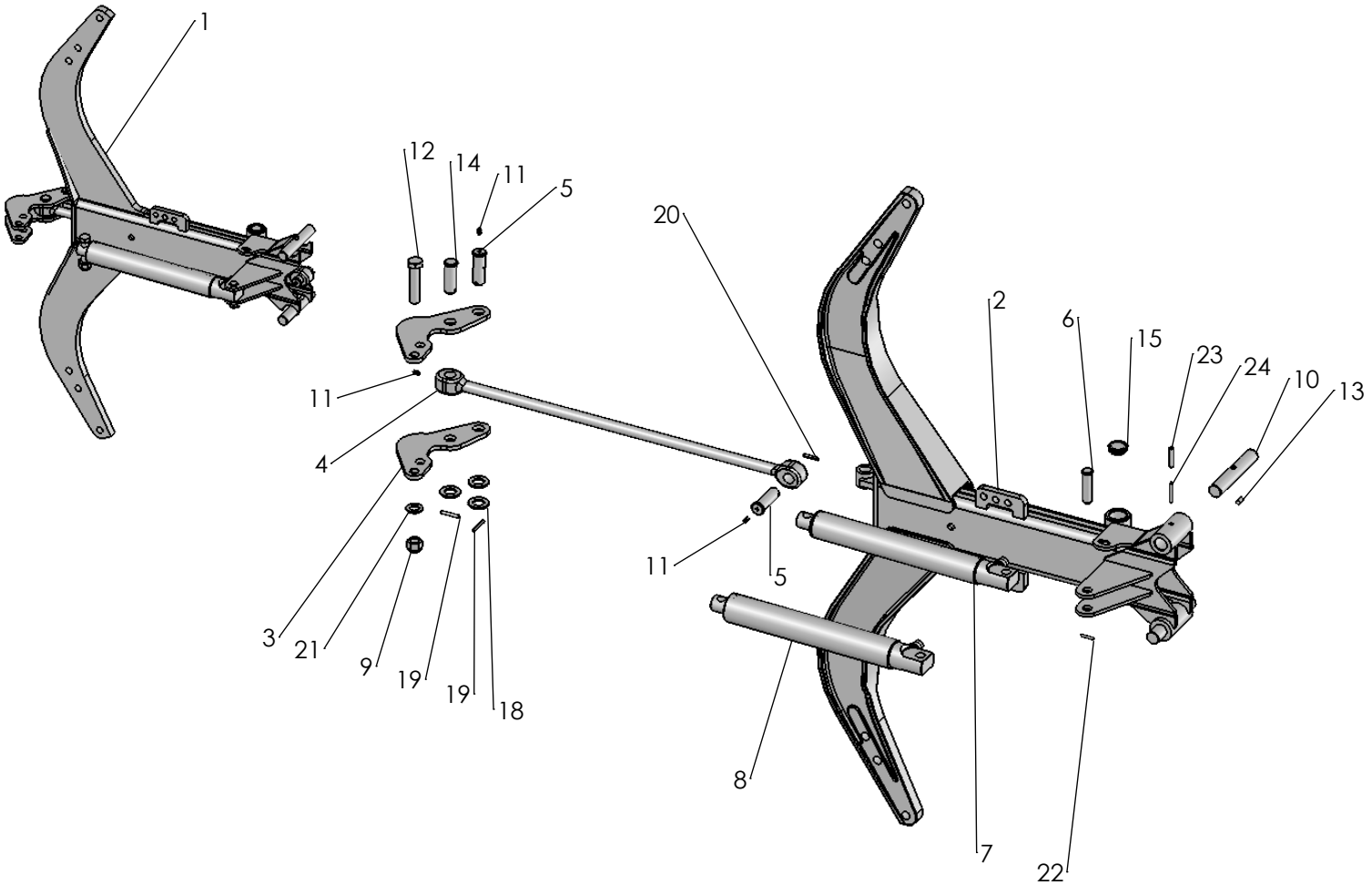

1429

2018-08-20

Pos nr/ Ref No	Detalj nr/ Part No	Benämning	Description
1430 Ö		**ÅS, BRYTBULT**	**BEAM, SHEARBOLT**
1	4165 92127 90	Åsben 750 T30	Beam 750 T30
2	4165 94544 90	Åsben 800 T 30	Beam 800 T 30
3	4165 86240 08	Fjädrande rörpinne FRP 28x 40	Spring pin DIN 1481 S Ø28x 40
4	4165 91406 00	Hylsa, 16,5/28x14	Sleeve, 16,5/28x14
5	4165 31041 00	Brytbult, M14	Shear bolt, M14
6	4725 26 36 81	Skruv M6S 16x 80-10.9 MW	Bolt ISO 4014 M16x80 -10.9 MW
7	4165 03604 05	Mutter M6M 16-10 FZB	Nut DIN 934 M16-10 FZB
8	4165 86433 00	Bricka, Ø17/50x5	Washer, Ø17/50x5
9	4165 91403 00	Bricka fyrkant, Ø17x100x40x6	Square washer, Ø17x100x40x6
10	4165 30827 40	Stödplåt fast åskomp, M14	Support plate fixed beam, M14
11	4731 23 23 01	Mutter M6M 14- 8 FZB	Nut ISO - 4032 - M14-8 FZB
12	4165 30832 00	Brytbults kit M14	Sheare bult kit M14
13	4165 91399 00	Brytbult M16x70 MW	Shear bolt M16x70 MW

Pos nr/ Ref No	Detalj nr/ Part No	Benämning	Description
1429 Ö		**ÅS, AUTOMATISK**	**BEAM, AUTOMATIC**
1	4165 86043 90	Ås, komplett, låg automat Överum	Beam short Överum
2	4165 96112 90	Automatås hög (800)	Beam (800)
3	4165 21555 90	Hävarm (bumerang) Överum	Walking beam Överum
4	4165 25902 50	Dragstång L=843	Draw rod, L=843
5	4165 86079 00	Tapp för åskomponent	Pin for beam
6	4165 72399 01	Cylindrisk bult, Ø20x75,5	Headed clevis pin, Ø20x75,5
7	4165 21550 50	Hydraulcylinder EV, Ø50/38x293	Hydraulic cylinder SA, Ø50/38x293
8	4165 26350 50	Hydraulcylinder EV, Ø55x35x293	Hydraulic cylinder SA, Ø55x35x293
9	4165 03650 07	Mutter M6M 20 NF-10 MW	Nut ISO-7040-M20-10 MW
10	4165 86044 00	Tapp, Ø30x175	Pin, Ø30x175
11	4738 88 20 03	Smörjnippel, AM 8x1,25 FZB	Grease nipple, AM 8x1,25 FZB
12	4165 91945 00	Skruv M6S 20x 95-10.9 MW	Bolt M6S 20x 95-10.9 MW
13	4165 98096 00	Cylindrisk pinne CPK m6 10x20	Cylindrical pin CPK m6 10x20
14	4165 25914 00	Cylindrisk bult, Ø25x73	Clevis pin, Ø25x73
15	4165 23869 00	Skyddsplugg, Ø37-40,4	Protective cap, Ø37-40,4
18	4734 12 00 01	Bricka BRB 26x 45 FZB	Washer 26x45-200 HV
19	4721 43 48 01	Fjädrande rörpinne FRP 6x 45 FZB	Spring Pin ISO 8752 - 6 x 45
20	4721 43 46 01	Fjädrande rörpinne FRP 6x 36 FZB	Spring Pin ISO 8752 - 6 x 36 FZB
21	4734 11 92 01	Bricka BRB 21x 37 FZB	Washer ISO 7089-M20-200 HV
22	4721 42 62 01	Fjädrande rörpinne FRP 4x 32 FZB	Spring Pin ISO 8752 - 4 x 32 FZB
23	4721 43 85 10	Fjädrande rörpinne FRP 8x 50 MW	Spring Pin ISO 8752 - 8 x 50 MW
24	4721 43 18 10	Fjädrande rörpinne FRP 5x 50 MW	Spring Pin ISO 8752 - 5 x 50 MW

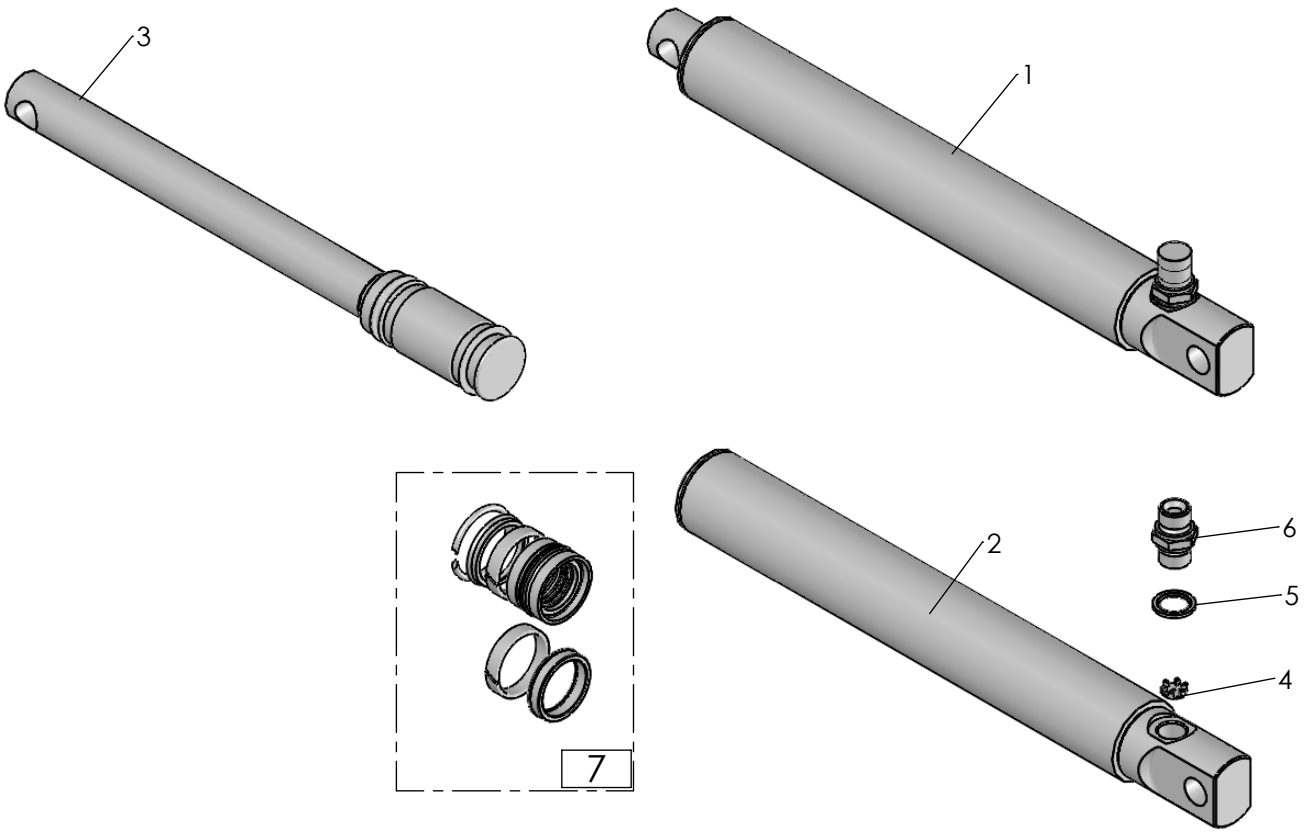

1280

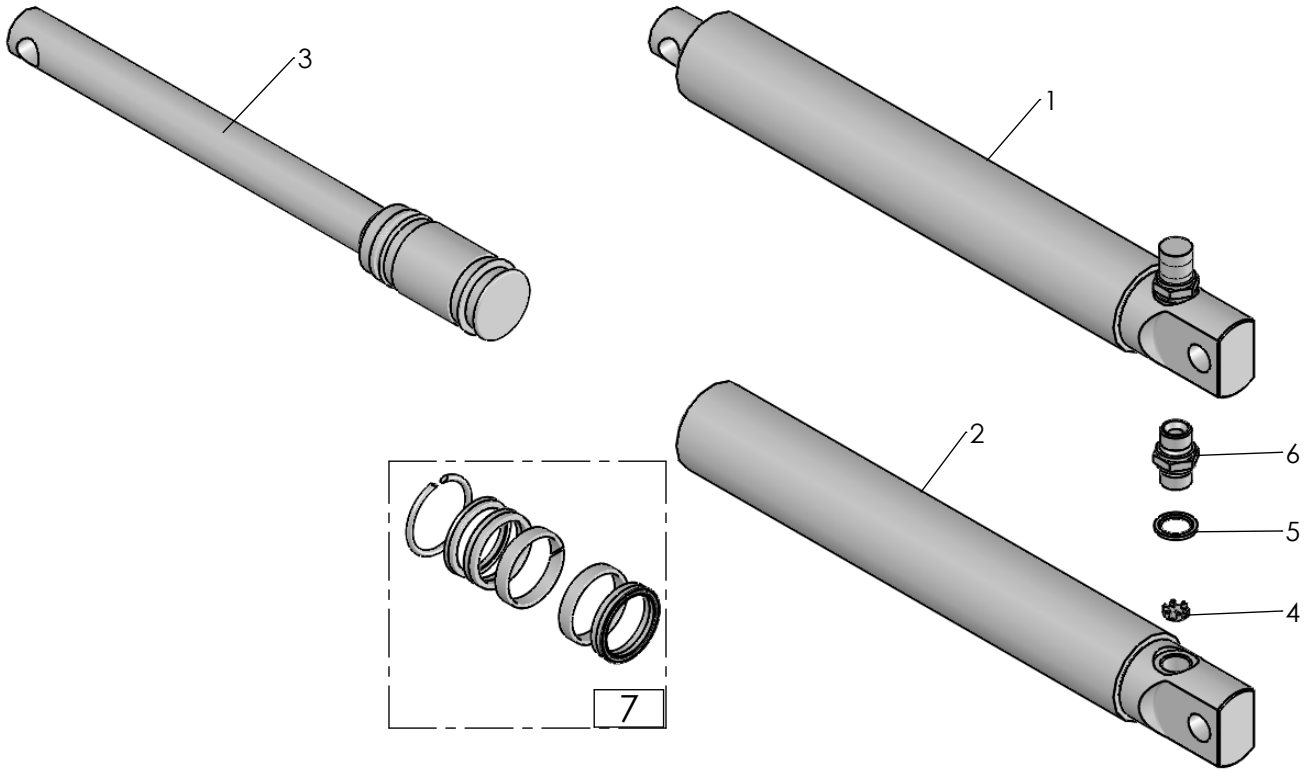

1281

2018-08-27

Pos nr/ Ref No	Detalj nr/ Part No	Benämning	Description
1280 Ö		**HYDRAULISK STENSÄKRINGSCYLINDER Ø50**	**HYDRAULIC STONE TRIP CYLINDER Ø50**
1	4165 21550 50	Hydraulcylinder EV, Ø50/38x293	Hydraulic cylinder SA, Ø50/38x293
2	4165 21551 50	Cylinderrör, Ø50	Cylinder tube, Ø50
3	4165 23802 50	Kolvstång, komplett Ø50	Piston rod Ø50, cpl
4	4165 77852 00	Ventilkägla, Ø2,2	Restrictor valve, Ø2,2
5	4165 80316 00	Gummistålbricka, G1/2	Bonded seal, G1/2
6	4165 80317 00	Rak adapt, 1/2-1/2	Union
7	4165 86256 00	Packningssats cyl Ø50	Sealing kit for cyl Ø50

Pos nr/ Ref No	Detalj nr/ Part No	Benämning	Description
1281 Ö		**HYDRAULISK STENSÄKRINGSCYLINDER Ø55**	**HYDRAULIC STONE TRIP CYLINDER Ø55**
1	4165 26350 50	Hydraulcylinder EV, Ø55x35x293	Hydraulic cylinder SA, Ø55x35x293
2	4165 26453 50	Cylinderrör, Ø55/65, kompl	Cylinder tube, Ø55/65
3	4165 26455 50	Kolvstång Ø55, komplett	Piston rod Ø55, cpl
4	4165 77852 00	Ventilkägla, Ø2,2	Restrictor valve, Ø2,2
5	4165 80316 00	Gummistålbricka, G1/2	Bonded seal, G1/2
6	4165 80317 00	Rak adapt, 1/2-1/2	Union
7	4165 26459 00	Packningssats till 26350	Sealing kit for 26350

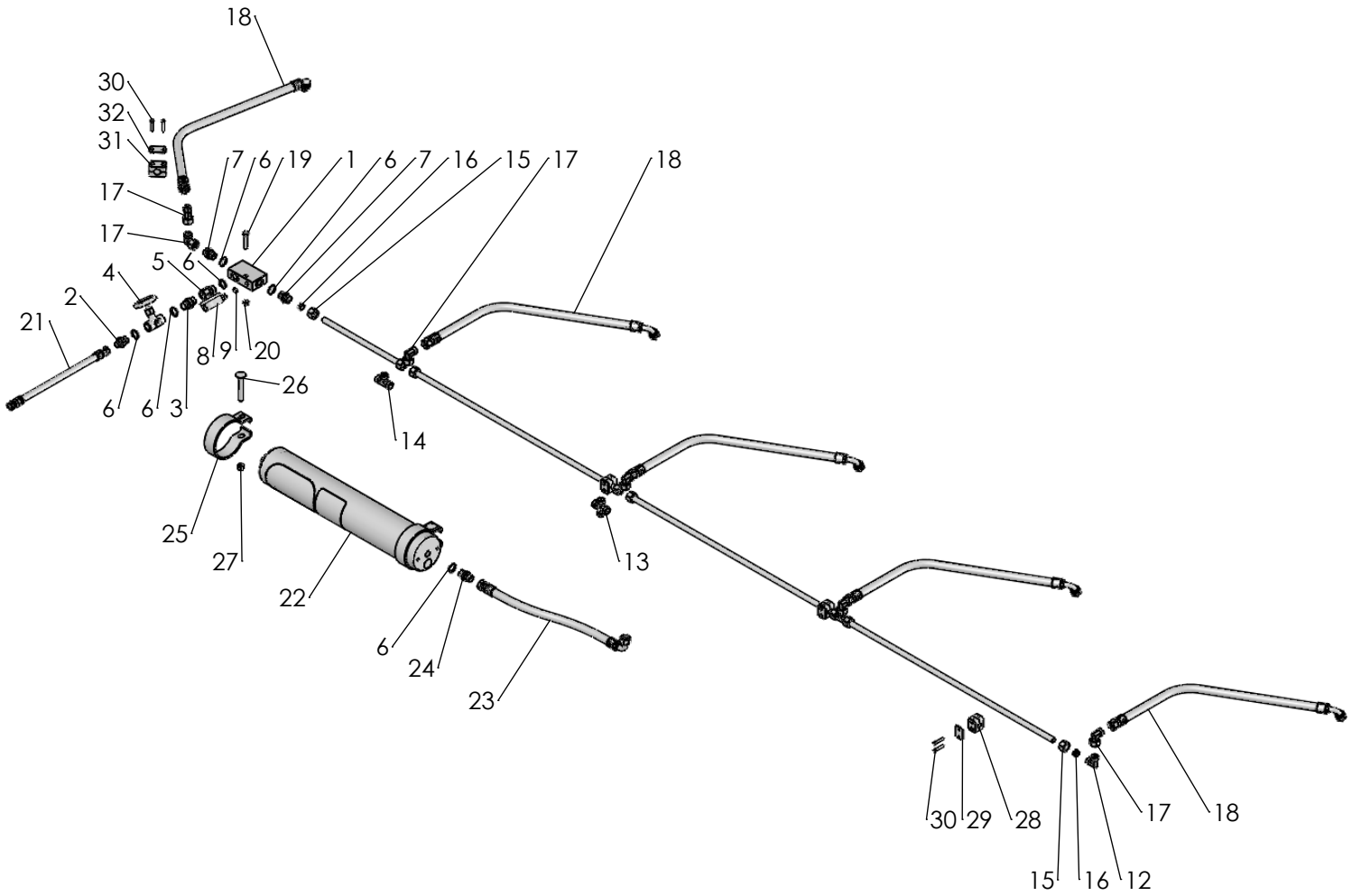

1675

2018-10-29

Pos nr/ Ref No	Detalj nr/ Part No	Benämning	Description
1675 Ö	**36734**	**STENSÄKRINGSHYDRAULIK CVL**	**STONE TRIP HYDRAULICS CVL**
1	4165 85637 00	Kopplingsblock	Connection block
2	4165 92438 00	Rak adapt, 1/2" - 3/8"	Stright union
3	4165 65478 00	Rak adapt 1/2"	Union
4	4165 73057 00	Avstängningsventil (nålventil)	Shut of valve
5	4165 92138 00	Rakadapt, 1/2" - 1/2"	Union, 1/2" - 1/2"
6	4165 80316 00	Gummistålbricka, G1/2	Bonded seal, G1/2
7	4165 75752 00	Rakadapt 1/2"-M22	Union 1/2"-M22
8	4165 80750 00	Manometer	Pressure gauge
9	4165 78474 00	O-ring, OR 10,0x3	O-ring, OR 10,0x3
10	4165 95751 00	Hydraulrör, RH 15x2, L= 330	Hydraulic tube, RH 15x2, L= 330
11	4165 91936 00	Hydraulrör, RH 15x2, L= 857	Hydraulic tube, RH 15x2, L=857
12	4165 75747 00	L-adapt, M22x1,5	L-union, M22x1,5
13	4165 75928 00	X-adapt, M22x1,5	X-union, M22x1,5
14	4165 75746 00	T-adapt, M22x1,5	T-union, M22x1,5
15	4165 75934 00	Mutter, M22x1,5	Nut, M22x1,5
16	4165 75935 00	Skärring Ø15	Cutting ring Ø15
17	4165 83050 00	L-adapt, M22x1,5	L-Union, M22x1,5
18	4165 98851 00	Hydraulslang. L=690	Hydraulic hose, L=690
19	4725 25 01 51	Skruv M6S 10x 50- 8.8 FZB	Bolt ISO 4014 - M10 x 50-8.8 FZB
20	4731 23 20 01	Mutter M6M 10- 8 FZB	Nut Hexagon Nut ISO - 4032 - M10-8 FZB
21	4165 95055 00	Hydraulslang 3/8, L=350	Hydraulic hose 3/8, L=350
22	4165 91938 50	Kolvackumulator 4l 9MPa, med dekal	Piston accumulator 4l 9MPa, with decal
23	4165 20234 00	Hydraulslang 1/2, L=580	Hydraulic hose 1/2, L=580
24	4165 80317 00	Rak adapt, 1/2-1/2	Union
25	4165 33039 50	Ackumulatorfäste, Ø117	Ackumulator bracket, Ø117
26	4727 65 50 51	Skruv MVBF 12x 90- 8.8 FZB	Bolt ISO 8677-M12x90-8.8 FZB
27	4731 23 22 01	Mutter M6M 12- 8 FZB	Nut ISO - 4032 - M12-8 FZB
28	4165 91204 00	Klammerpar, Ø15	Tube clamps, Ø15
29	4165 91205 00	Täckplatta 26	Covering plate 26
30	4725 23 76 51	Skruv M6S 6x 35- 8.8 FZB	Bolt ISO 4014 - M6 x 35-8.8 FZB
31	4165 94291 00	Klammerpar, Ø20	Tube clamps, Ø20
32	4165 91853 00	Täckplatta 33	Cover plate 33

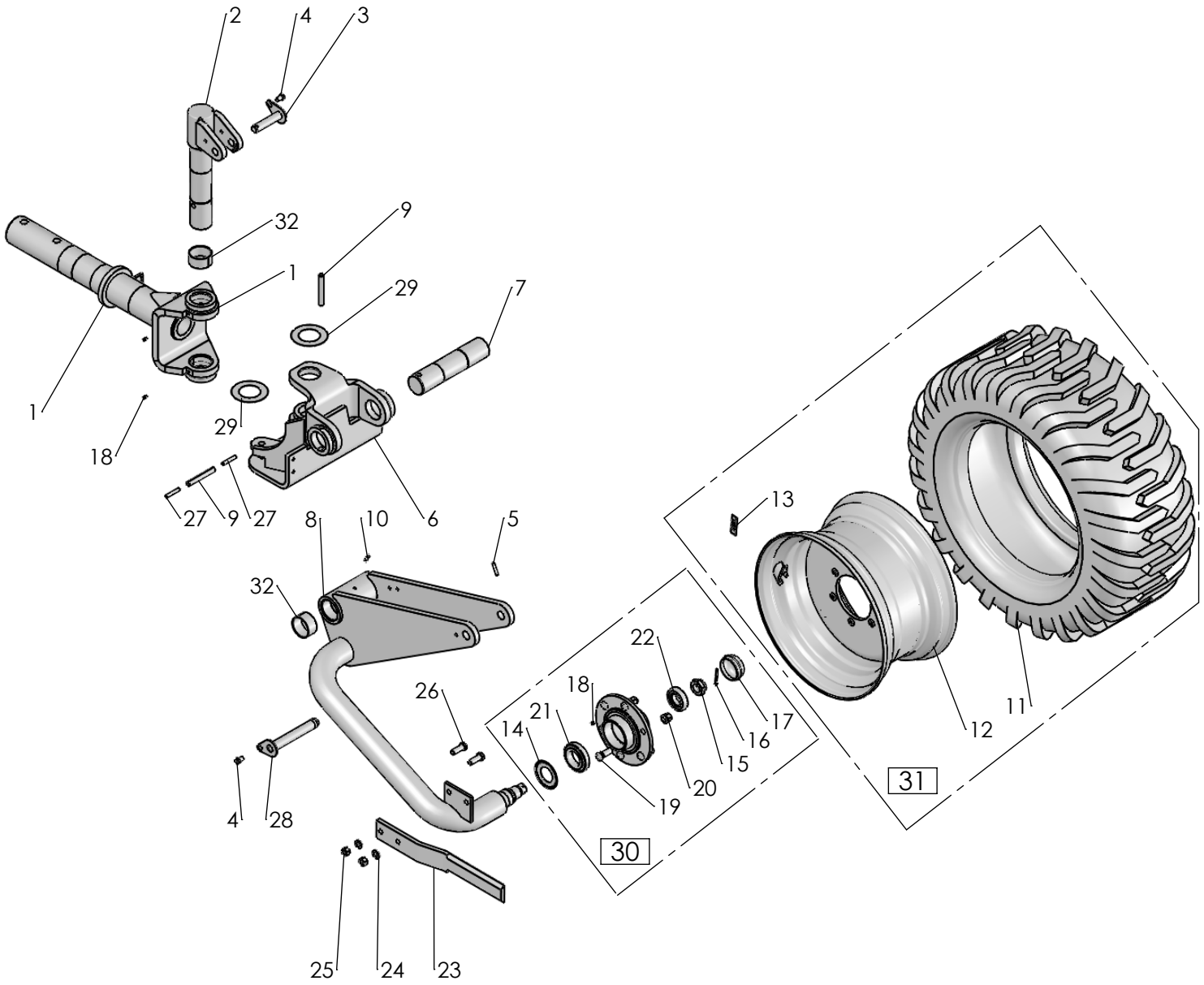

1677

2018-12-13

Pos nr/ Ref No	Detalj nr/ Part No	Benämning	Description
1677 Ö	**36732**	**HJULKOMPONENT**	**WHEEL COMPONENT**
1	4165 95163 90	Bakre vridaxel	Rear turning axle
2	4165 95161 90	Ledaxel	Axle
3	4165 96531 00	Låstapp, Ø25x116	Locking pin, Ø25x116
4	4725 25 32 51	Skruv M6S 12x 20- 8.8 FZB	Bolt ISO 4014 - M12 x 20-8.8 FZB
5	4721 43 84 01	Fjädrande rörpinne FRP 8x 45 FZB	Spring Pin ISO 8752 - 8 x 45 FZB
6	4165 95179 90	Bygel	Clamp
7	4165 95166 50	Bygelaxel	Axle
8	4165 98773 90	Hjulfäste	Wheelbracket
9	4721 45 77 10	Fjädrande rörpinne FRP 16x120 MW	Spring Pin ISO 8752 - 16 x 120 MW
10	4738 88 50 03	Smörjnippel, BM 8x1,25 FZB	Grease nipple, BM 8x1,25 FZB
11	4165 90945 00	Däck, 400/55-22,5	Tire, 400/55-22,5
12	4165 90944 50	Fälg för däck 400/55-22.5	Rim for tyre 400/55-22.5
13	4165 17122 00	Dekal: Däcktryck 150kPa	Decal: Tyre pressure 150 kPa
14	4165 23693 00	Tätningsbricka FAD, Ø101/55	Sealing washer
15	4165 23697 00	Kronmutter, M33x2	Castel nut, M33x2
16	4721 62 33 01	Saxpinne SP 6.3x 50 FZB	Split pin ISO 1234-6.3x50 FZB
17	4165 23696 00	Navkapsel FAD, Ø80	Hub cap FAD, Ø80
18	4738 88 20 03	Smörjnippel, AM 8x1,25 FZB	Grease nipple, AM 8x1,25 FZB
19	4165 98744 00	Navskruv, M18x1,5x50	Hub screw, M18x1,5x50
20	4165 91417 00	Navmutter, M18x1,5 sfär R16	Hub nut, M18x1,5 sphere R16
21	4738 42 11 00	Taper roller bearing, 30211	Taper roller bearing, 30211
22	4738 42 08 00	Koniskt rullager, 30208	Taper roller bearing, 30208
23	4165 93577 40	Avskrapare	Scraper
24	4734 11 86 01	Bricka BRB 17x30 FZB	Washer ISO 7089 - 16
25	4731 23 24 01	Mutter M6M 16- 8 FZB	Nut ISO - 4032 - M16-8 FZB
26	4725 26 29 51	Skruv M6S 16x 45- 8.8 FZB	Bolt ISO 4014 - M16 x 45-8.8 FZB
27	4721 44 23 01	Fjädrande rörpinne FRP 10x 60 FZB	Spring Pin ISO 8752 - 10 x 60 FZB
28	4165 96530 00	Låstapp, Ø30x210	Locking pin, Ø30x210
29	4165 21315 00	Bricka, Ø71/120x1,5	Washer, Ø71/120x1,5
30	4165 23700 50	Hjulnav FAD 3A572	Wheel hub FAD 3A572
31	4165 90943 00	Hjul kompl 400/55-22.5	Wheel compl 400/55-22.5
32	4165 97545 00	Glidlager, Ø70/75x40	Slide bearing, Ø70/75x40

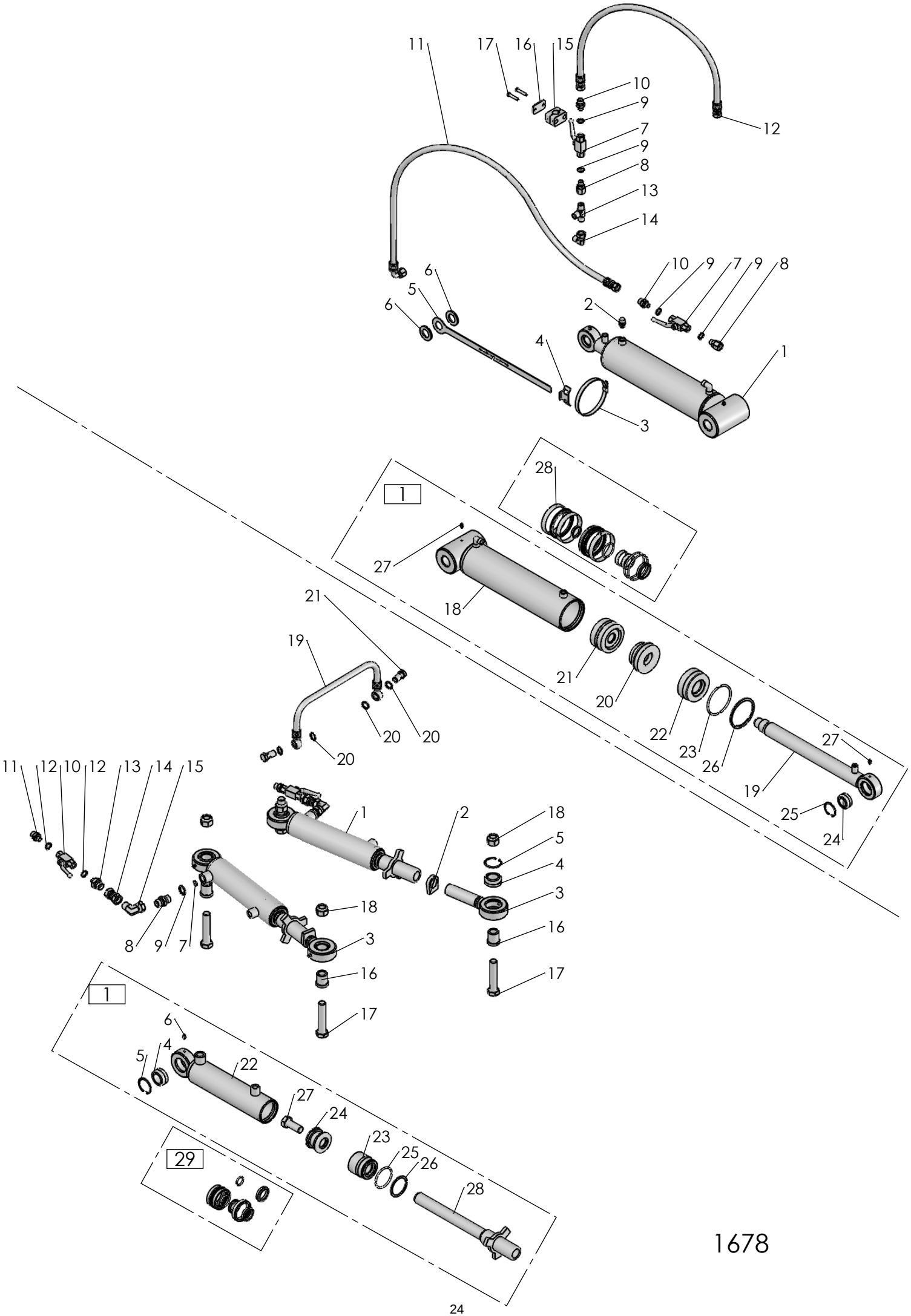
1678
2018-10-30
24

Pos nr/ Ref No	Detalj nr/ Part No	Benämning	Description
1678 Ö1	**36849**	**BAKHJULSHYDRAULIK CVL**	**REAR WHEEL HYDRAULICS CVL**
1	4165 25510 50	Hydraulcylinder EV, Ø90/40x260	Hydraulic cylinder SA, Ø90/40x260
2	4165 91814 00	Filterpropp, G1/4	Breathing filter, G1/4
3	4736 28 52 90	Slangklämma, Ø112	Hose clamp, Ø112
4	4165 25470 00	Styrning	Guide
5	4165 25469 00	Skala	Scale
6	4734 12 00 01	Bricka BRB 26x 45 FZB	Washer 26x45-200 HV
7	4165 84096 00	Kulventil, ISO-G1/4	Ball valve, ISO-G1/4
8	4165 17980 00	Rak adapt, 1/4" - 3/8"	Stright union, 1/4" - 3/8"
9	4165 12983 01	Gummistålbricka, G1/4"	Bonded seal, G1/4
10	4165 93574 00	Rak adapt, 3/8" - 1/4"	Stright union, 3/8"-1/4"
11	4165 16492 00	Hydraulslang, L=1120	Hydraulic hose, L=1120
12	4165 14123 90	Hydraulslang 3/8, L=700	Hydraulic hose 3/8, L=700
13	4165 17982 00	T-adapt, 3/8	T Union, 3/8
14	4165 92939 00	L-Adapt 3/8" - 3/8"	L-Union 3/8" - 3/8"
15	4165 93394 00	Klammerpar, Ø20	Tube clamp, Ø20
16	4165 91853 00	Täckplatta 33	Cover plate 33
17	4725 23 76 51	Skruv M6S 6x 35- 8.8 FZB	Bolt ISO 4014 - M6 x 35-8.8 FZB
18	4165 27520 50	Cylinderrör Ø90/100, komplett	Cylinder tube Ø90/100, cpl
19	4165 27525 50	Kolvstång Ø40, komplett	Piston rod Ø40, cpl
20	4165 27527 00	Kolv Ø90/40	Piston Ø90/40
21	4165 27528 00	Minneskolv, Ø90	Memory piston, Ø90
22	4165 27529 00	Styrning, Ø90/40	Guide, Ø90/40
23	4165 95805 00	Låsringshalvor för cyl Ø90	Locking ring for cyl Ø90
24	4165 86405 01	Ledlager, Ø25	Spherical plain bearing, Ø25
25	4735 31 38 11	Spårring SgH 42 FZB	Circlip DIN 472 - 42 x 1.75
26	4735 31 58 61	Spårring AV 85 FZB	Retaining ring AV 85 FZB
27	4738 88 10 01	Smörjnippel, AH M6 FZB	Grease nipple, AH M6 FZB
28	4165 25915 00	Packningssats till 25510	Sealing kit for 25510

Pos nr/ Ref No	Detalj nr/ Part No	Benämning	Description
1678 Ö2	**36797**	**STYRHYDRAULIK CVL**	**STEERING HYDRAULICS CVL**
1	4165 95750 50	Hydraulcylinder DV, Ø63/32x175	Hydraulic cylinder DA, Ø63/32x175
2	4165 93079 00	Låsarm, kort	Locking arm, short
3	4165 95863 00	Stångände M33x2, kompl	Threaded rod end M33x2, cpl
4	4165 86405 02	Ledlager, Ø30	Spherical plain bearing, Ø30
5	4735 31 40 11	Spårring SgH 47 FZB	Circlip DIN 472 - 47 x 1.75
6	4738 88 10 01	Smörjnippel, AH M6 FZB	Grease nipple, AH M6 FZB
7	4165 95435 00	Ventilkägla, Ø1	Valve cone, Ø1
8	4165 80317 00	Rak adapt, 1/2-1/2	Union
9	4165 80316 00	Gummistålbricka, G1/2	Bonded seal, G1/2
10	4165 84096 00	Kulventil, ISO-G1/4	Ball valve, ISO-G1/4
11	4165 93574 00	Rak adapt, 3/8" - 1/4"	Stright union, 3/8"-1/4"
12	4165 12983 01	Gummistålbricka, G1/4"	Bonded seal, G1/4
13	4165 77231 00	Rak adapt 1/2" - 1/4"	Stright union
14	4165 89283 00	Rakadapt 1/2"	Straight union 1/2"
15	4165 77826 00	L-adapt 1/2"	L-union 1/2"
16	4165 95861 00	Hylsa, Ø20,25/30x30,5	Sleeve, Ø20,25/30x30,5
17	4725 26 84 81	Skruv M6S 20x100-10.9 MW	Bolt ISO 4014 - M20 x100-10.9 MW
18	4165 03650 07	Mutter M6M 20 NF-10 MW	Nut ISO-7040-M20-10 MW
19	4165 96023 00	Hydraulslang, L=600	Hydraulic hose, L=600
20	4165 94417 00	Gummistålbricka, G3/8	Bonded seal, G3/8
21	4165 95774 00	Banjoskruv 3/8"	Banjo bolt 3/8"
22	4165 95747 50	Cylinderrör Ø63/73, komplett	Tube Ø63/73, cmp
23	4165 86558 00	Styrning, Ø63/32	Guide, Ø63/32
24	4165 86556 00	Kolv, Ø63	Piston, Ø63
25	4165 86550 00	Låsringshalvor för cyl Ø63	Locking halfs for cyl Ø63
26	4735 31 46 61	Spårring AV 58 FZB	Retaining ring AV 58 FZB
27	4725 26 74 51	Skruv M6S 20x 50- 8.8 FZB	Bolt ISO 4014 - M20 x 50-8.8 FZB
28	4165 95749 50	Kolvstång Ø32/M33, komplett	Pistonrod Ø32/M33, cmp
29	4165 86984 00	Packningssats, cyl Ø63/32	Kit of seals, cyl Ø63/32

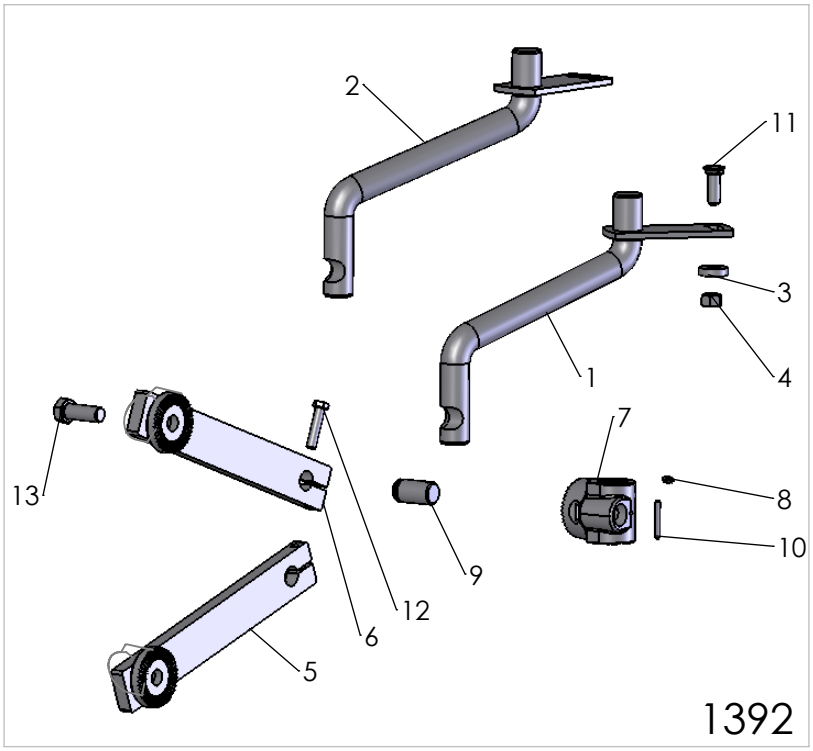
2
11
3
1
4
7
13
8
10
9
12
6
5
1392

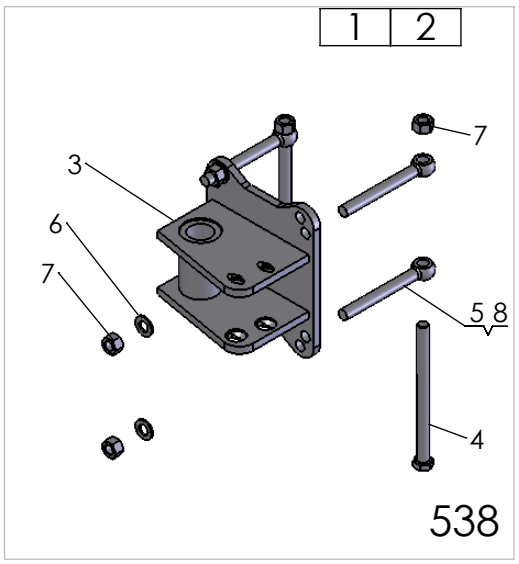
1
2
7
3
6
7
5 8
4
538

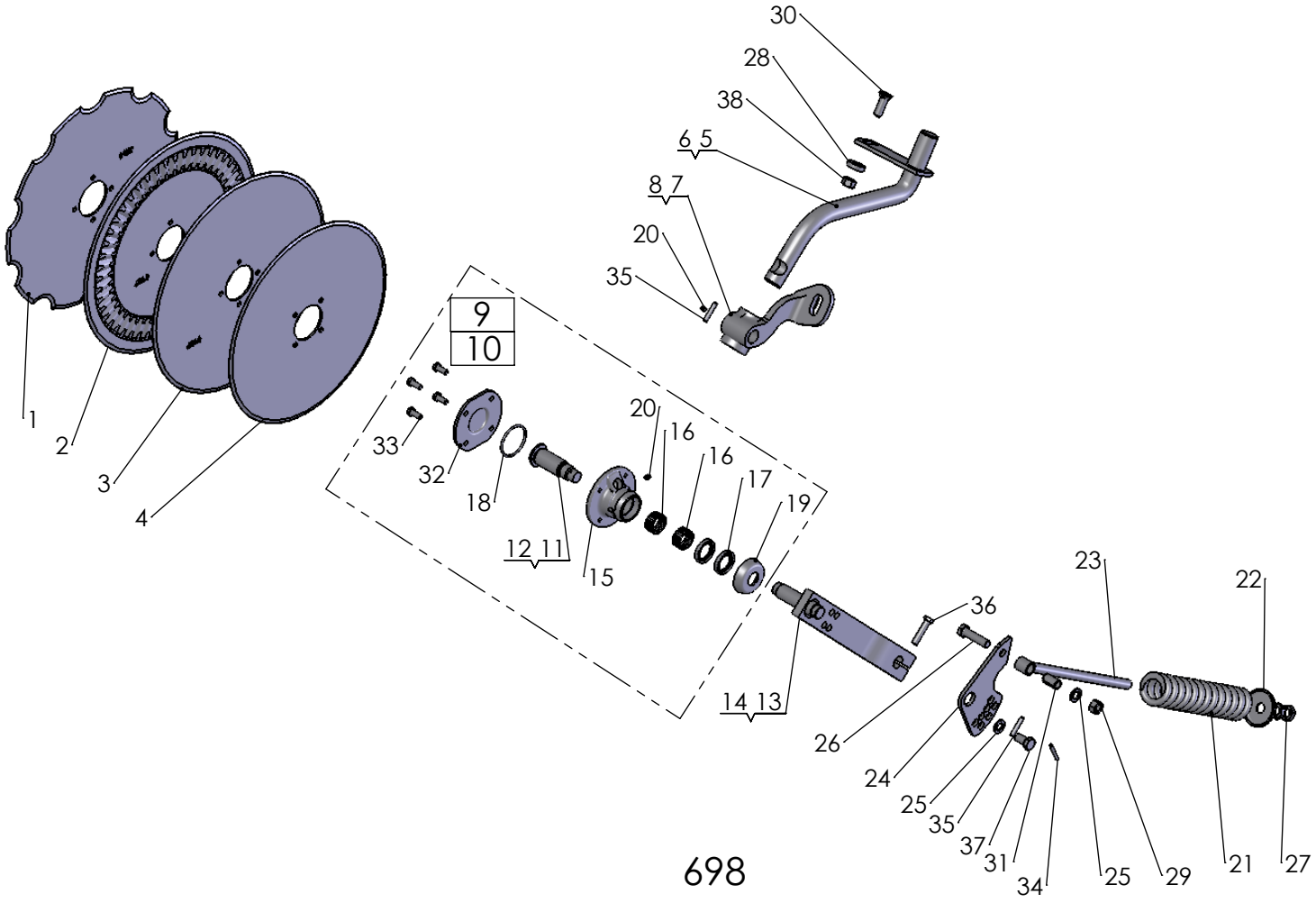
30
28
38
6 5
8 7
20
35
1
2
3
4
9
10
33
32
18
12 11
15
20
16
16
17
19
14 13
36
26
24
25
35
37
31
34
25
29
21
27
23
22
698

03-11-2017

Pos nr/Ref No	Detalj nr/Part No	Benämning	Description
1392 Ö		**FAST SKIVRIST**	**DISC COULTER RIGID**
1	4165 94244 90	Skivristskaft 289X230, höger fast	Disc coulter shank 289X230, RH
2	4165 94243 90	Skivristskaft 289x230, vänster	Disc coulter shank 289x230, LH
3	4165 85884 00	Bricka, Ø17/38x10	Washer, Ø17/38x10
4	4731 23 24 01	Mutter M6M 16- 8 FZB	Nut ISO - 4032 - M16-8 FZB
5	4165 20769 90	Inställningsarm med kuggkr. Höger	Adjustment arm. Right
6	4165 20770 90	Inställningsarm med kuggkr.vänster	Adjustment arm, Left
7	4165 94734 90	Lagerkuts för skivrist	Bearing house for disc coulter
8	4738 88 20 03	Smörjnippel, AM 8x1,25 FZB	Grease nipple, AM 8x1,25 FZB
9	4165 95089 00	Tapp, Ø30x56	Pin, Ø30x56
10	4721 43 49 01	Fjädrande rörpinne FRP 6x 50 FZB	Spring Pin ISO 8752 - 6 x 50 FZB
11	4165 03602 35	Skruv MFBK 16x 50-10.9 MW	Nib bolt MFBK 16x 50-10.9 MW
12	4725 25 43 51	Skruv M6S 12x 55- 8.8 FZB	Bolt ISO 4014 - M12 x 55-8.8 FZB
13	4725 26 75 51	Skruv M6S 20x 55- 8.8 FZB	Bolt ISO 4014 - M20 x 55-8.8 FZB

Pos nr/Ref No	Detalj nr/Part No	Benämning	Description
698 Ö		**FJÄDRANDE SKIVRIST**	**DISC COULTER SPRING-LOADED**
1	4165 80664 40	Skivristklinga Ø500 (20"), tandad	Coulter disc Ø500 (20"), notched
2	4165 80663 40	Skivristklinga Ø500, ripplad	Disk coulter Ø500, rippled
3	4165 80662 40	Skivristklinga Ø500, slät	Disc coulter Ø500, plain
4	4165 72547 40	Skivristklinga Ø457 (18"), slät	Disc coulter Ø457 (18"), plain
5	4165 27751 90	Skivristskaft 296x266, höger	Disc coulter shank 296x266, RH
6	4165 27752 90	Skivristskaft 296x266, vänster	Disc coulter shank 296x266, LH
7	4165 35304 90	Skivristfäste höger gjuten	Disc bracket right casting
8	4165 35412 90	Skivristfäste vänster gjuten	Disc bracket left casting
9	4165 75975 00	Skivristnav utan klinga, höger	Disc coulter hub without disc, RH
10	4165 92237 00	Skivristnav utan klinga, vänster	Disc coulter hub without disc, LH
11	4165 81076 00	Tapp, skivrist höger	Pin, disc coulter RH
12	4165 85671 00	Tapp, skivrist vänster	Pin, disc coulter LH
13	4165 86639 90	Skivristarm, höger	Disc coulter arm, RH
14	4165 86642 90	Skivristarm, vänster	Disc coulter arm, LH
15	4165 80967 40	Nav, skivrist	Hub, disc coulter
16	4165 75545 00	Nållager, 35/42x20	Needle bearing, 35/42x20
17	4740 51 77 00	Radialtätning, A35x52x7	Sealing ring, A35x52x7
18	4740 48 48 04	O-ring, OR 65,09x3,53	O-ring, OR 65,09x3,53
19	4165 80959 00	Tätningsbricka	Sealing washer
20	4738 88 20 03	Smörjnippel, AM 8x1,25 FZB	Grease nipple, AM 8x1,25 FZB
21	4165 81529 00	Tryckfjäder	Spring
22	4165 80961 00	Bricka (fjäderstyrning)	Washer (spring guide)
23	4165 85438 00	Dragstång för skivrist	Shank
24	4165 25249 90	Hävarm	Lever
25	4734 11 86 01	Bricka BRB 17x30 FZB	Washer ISO 7089 - 16
26	4725 26 33 51	Skruv M6S 16x 65- 8.8 FZB	Bolt ISO 4014 - M16 x 65-8.8 FZB
27	4731 43 26 01	Mutter ML6M 20- 5 FZB	Hexagon Thin Nut ISO - 4035 - M20
28	4165 85884 00	Bricka, Ø17/38x10	Washer, Ø17/38x10
29	4731 23 24 01	Mutter M6M 16- 8 FZB	Nut ISO - 4032 - M16-8 FZB
30	4165 03602 35	Skruv MFBK 16x 50-10.9 MW	Nib bolt MFBK 16x 50-10.9 MW
31	4165 86240 09	Fjädrande rörpinne FRP 20x 36	Spring pin DIN 7346 S Ø20x36
32	4165 80966 40	Lock för plan klinga	Cover for disc
33	4725 24 93 51	Skruv M6S 10x 25- 8.8 FZB	Bolt ISO 4014 - M10 x 25-8.8 FZB
34	4721 43 49 01	Fjädrande rörpinne FRP 6x 50 FZB	Spring Pin ISO 8752 - 6 x 50 FZB
35	4721 43 84 01	Fjädrande rörpinne FRP 8x 45 FZB	Spring Pin ISO 8752 - 8 x 45 FZB
36	4725 25 43 51	Skruv M6S 12x 55- 8.8 FZB	Bolt ISO 4014 - M12 x 55-8.8 FZB
37	4725 26 24 51	Skruv M6S 16x 30- 8.8 FZB	Bolt ISO 4014- M16x 30-8.8 FZB
38	4731 23 24 51	Mutter M6M 16-10 MW	Nut ISO-4032 M16-10 MW

Pos nr/Ref No	Detalj nr/Part No	Benämning	Description
538 Ö		**SKIVRISTFÄSTE**	**DISC COULTER BRACKET**
1	4165 24083 90	Skivristfäste komplett, 150x100	Disc coulter bracket, 150x100 cpl
2	4165 96375 90	Skivristfäste komplett (150x150)	Disc coulter bracket cpl (150x150)
3	4165 24590 90	Skivristfäste f ram 150x100, 150x150	Disc coulter bracket for 150x100, 150x150
4	4725 26 54 51	Skruv M6S 16x220- 8.8 FZB	Bolt ISO 4014 - M16 x 220-8.8 FZB
5	4165 25012 00	Länkskruv, M16x150	Swing bolt, M16x150
6	4734 11 86 01	Bricka BRB 17x30 FZB	Washer ISO 7089 - 16
7	4731 23 24 01	Mutter M6M 16- 8 FZB	Nut ISO - 4032 - M16-8 FZB
8	4165 24524 00	Länkskruv, M16x200	Eye bolt, M16x200

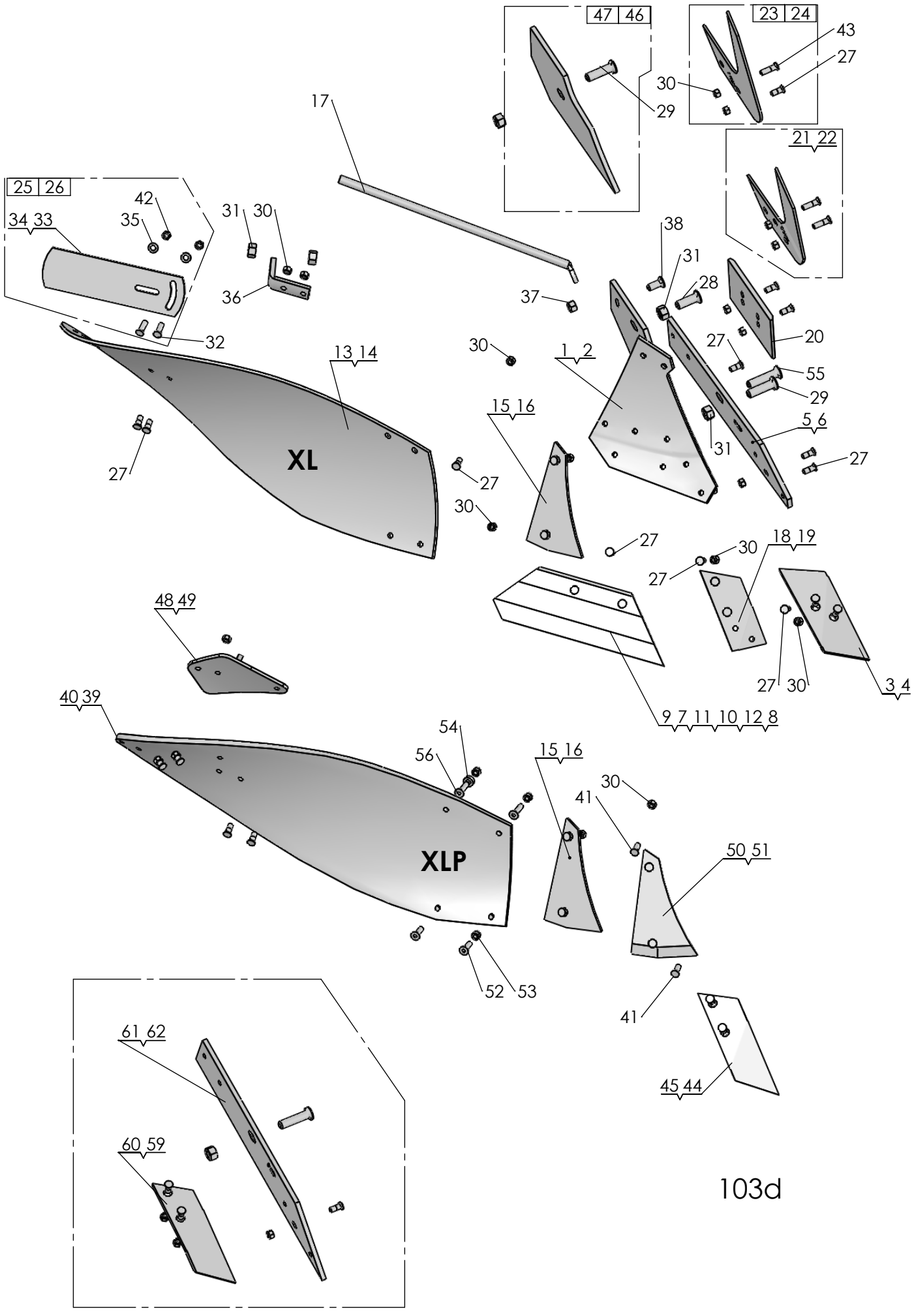

103d

2018-08-28

Pos nr/ Ref No	Detalj nr/ Part No	Benämning	Description
103D		**PLOGKROPP XL, XLP**	**PLOUGH BODY XL, XLP**
1	4165 94616 90	Ställ XL, Höger	Frog XL, Right
2	4165 94617 90	Ställ XL, vänster	Frog XL, left
3	4165 94608 09	Spets höger XL, XU, kompl	Point right XL, XU, cpl
4	4165 94609 09	Spets vänster XL, XU, kompl	Point left XL, XU, cpl
5	4165 94604 09	Landsida XL höger, kompl	Landside XL RH, cpl
6	4165 94605 09	Landsida XL vänster, kompl	Landside XL LH, cpl
7	4165 94598 09	Skär höger 350 (14") XL, kompl	Share RH 350 (14") XL, cpl
8	4165 94599 09	Skär vänster 350 (14") XL, kompl	Share LH 350 (14") XL, cpl
9	4165 94600 09	Skär höger 400 (16") XL, kompl	Share RH 400 (16") XL, cpl
10	4165 94601 09	Skär vänster 400 (16") XL, kompl	Share LH 400 (16") XL, cpl
11	4165 94602 09	Skär höger 450 (18") XL, kompl	Share RH 450 (18") XL, cpl
12	4165 94603 09	Skär väster 450 (18") XL, kompl	Share LH 450 (18") XL, cpl
13	4165 94594 09	Vändskiva XL/AX kompl, höger	Mouldboard XL/AX cpl, RH
14	4165 94595 09	Vändskiva XL/AX kompl, vänster	Mouldboard XL/AX cpl, LH
15	4165 94596 09	Vändskivebröst XL höger, kompl	Mouldboard shin XL right, cpl
16	4165 94597 09	Vändskivebröst XL vänster, kompl	Mouldboard shin XL left, kompl
17	4165 94614 00	Vändskivestötta XL, AX	Support Stay XL, AX
18	4165 94612 09	Spetsplatta XL höger, kompl	Point plate XL RH, cpl
19	4165 94613 09	Spetsplatta XL vänster, kompl	Point plate LH, cpl
20	4165 94289 09	Slitplatta låg, kompl	Wearing plate low, cpl
21	4165 94622 09	Knivrist kompl, höger	Knife coulter cpl, RH
22	4165 94623 09	Knivrist kompl, vänster	Knife coulter cpl, LH
23	4165 29438 49	Knivrist QR höger, kompl	Knife coulter QR RH, cpl
24	4165 29439 49	Knivrist QR vänster, kompl	Knife coulter QR LH, cpl
25	4165 85461 49	Tiltvinge höger, kompl	Mouldboard extension RH, cpl
26	4165 85462 49	Tiltvinge vänster, kompl	Mouldboard extension LH, cpl
27	4165 03612 21	Skruv MFBKF 12x32-12.9 MW	Nib bolt MFBKF 12x32-12.9 MW
28	4165 03602 57	Skruv MFBK 20x 60-10.9 MW	Nib bolt MFBK 20x 60-10.9 MW
29	4165 03602 58	Skruv MFBK 20x 75-10.9 MW	Nib bolt MFBK 20x 75-10.9 MW
30	4165 03613 03	Mutter M6M 12x1,25-12 MW	Nut ISO - 8673 - M12 x 1,25-12 MW
31	4731 23 26 51	Mutter M6M 20-10 MW	Nut ISO - 4032 - M20-10 MW
32	4165 03602 23	Skruv MFBK 12x 40-10.9 MW	Nib bolt MFBK 12x 40-10.9 MW
33	4165 74922 40	Tiltvinge, höger	Mouldboard extension, RH
34	4165 80559 40	Tiltvinge, vänster	Mouldboard extension, LH
35	4734 11 78 01	Bricka BRB 13x 24 FZB	Washer ISO 7089 - 12 FZB
36	4165 94615 40	Stagvinkel	Bracket
37	4731 23 24 01	Mutter M6M 16- 8 FZB	Nut ISO - 4032 - M16-8 FZB
38	4165 03602 33	Skruv MFBK 16x 40-10.9 MW	Nib bolt MFBK 16x 40-10.9 MW
39	4165 24803 09	Vändskiva XLP, Höger	Mouldboard XLP, Right
40	4165 24804 09	Vändskiva XLP vänster, kompl	Mouldboard XLP LH, cpl
41	4165 03602 22	Skruv MFBK 12x 35-10.9 MW	Nib bolt MFBK 12x 35-10.9 MW
42	4731 23 22 51	Mutter M6M 12-10 MW	Nut ISO 4032-M12-10 MW
43	4165 03612 24	Skruv MFBKF 12x45-12.9 MW	Bolt MFBKF 12x45-12.9 MW
44	4165 96272 09	Spets nedsänkt XL, XS höger, kompl	Point short XL, ,XS RH, cpl
45	4165 96273 09	Spets nedsänkt XL, XS vänster, kompl	Point short XL, XS LH, cpl
46	4165 23924 49	Täckplåt XL/AX kompl, höger	Covering plate XL/AX cpl, RH
47	4165 23925 49	Täckplåt XL/AX kompl , vänster	Covering plate XL/AX cpl, LH
48	4165 24367 40	Vinkelstötta, höger	Angle support, RH
49	4165 24797 40	Vinkelstötta, vänster	Angle support, LH
50	4165 24801 09	Vändskivebröst med fas höger, kompl	Mouldboard shin with chamfer RH, cpl
51	4165 24802 09	Vändskivebröst med fas vänster, kompl	Mouldboard shin with chamfer LH, cpl
52	4725 65 40 01	Skruv MF6S 12x 40- 8.8 FZB	Bolt ISO 10642 - M12 x 40-8.8 FZB
53	4732 21 22 51	Mutter M6M 12- 8 NF FZB	Nut ISO 7040-M12-8-NF FZB
54	4165 89489 00	Bricka, Ø13/25x10	Washer, Ø13/25x10
55	4165 03602 60	Skruv MFBK 20x 85-10.9 MW	Nib bolt MFBK 20x 85-10.9 MW
56	4725 65 42 01	Skruv MF6S 12x 50- 8.8 FZB	Bolt ISO 10642 - M12 x 50-8.8 FZB
59	4165 94611 09	Billspets AX, AH vänster, kompl	Point AX, AH left, cpl
60	4165 94610 09	Billspets AX, AH höger, kompl	Point AX, AH right, cpl
61	4165 94606 09	Landsida AX, AXP höger, kompl	Landside AX, AXP RH, cpl
62	4165 94607 09	Landsida AX, AXP, vänster, komp	Landside AX, AXP, LH, cpl

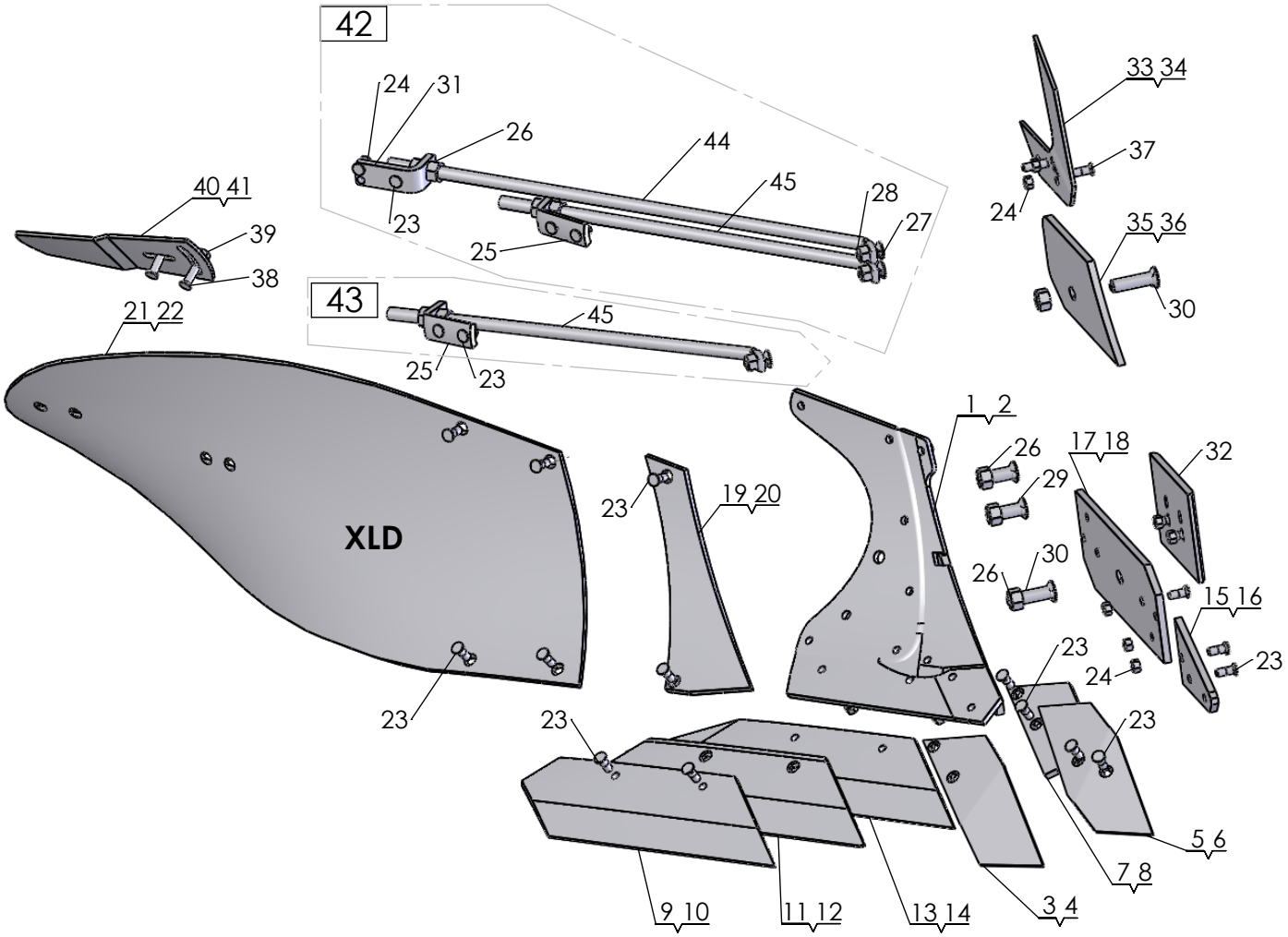

1322

12-10-2017

Pos nr/ Ref No	Detalj nr/ Part No	Benämning	Description
1322 Ö		**PLOGKROPP XLD**	**PLOUGH BODY XLD**
1	4165 35010 90	XLD Ställ, Höger	XLD Frog, Right
2	4165 35011 90	XLD Ställ, Vänster	XLD Frog, Left
3	4165 35070 09	XLD Spets, Höger, kompl.	XLD Point, Right, Compl.
4	4165 35071 09	XLD Spets, Vänster, Kompl.	XLD Point, Left, Compl.
5	4165 35074 09	XLD Vändbar Spets, Höger, Kompl.	XLD Reversible Point, Right, Compl.
6	4165 35075 09	XLD Vändbar Spets, Vänster, Kompl.	XLD Reverisble Point, Left, Compl.
7	4165 35076 09	XLD Spetsplatta, Höger, Kompl.	XLD Point Bracket, Right, Compl.
8	4165 35077 09	XLD Spetsplatta, Vänster, Kompl.	XLD Point bracket, Left, Compl.
9	4165 35040 09	XLD Skär 16", Höger, Kompl.	XLD Share 16", Right, Compl.
10	4165 35041 09	XLD Skär 16", Vänster, Kompl.	XLD Share 16", Left, Compl.
11	4165 35042 09	XLD Skär 18", Höger, Kompl.	XLD Share 18", Right, Compl.
12	4165 35043 09	XLD Skär 18", Vänster, Kompl.	XLD Share 18", Left, Compl.
13	4165 35044 09	XLD Skär 20", Höger, Kompl.	XLD Share 20", Right, Compl.
14	4165 35045 09	XLD Skär 20", Vänster, Kompl.	XLD Share 20", Left, Compl.
15	4165 35060 09	XLD Landsida främre, Höger, Kompl.	XLD Landside Forward, Right, Compl.
16	4165 35061 09	XLD Landsida Främre, Vänster, Kompl.	XLD Landside Forward, Left, Compl.
17	4165 35062 09	XLD Landsida Bakre, Höger, Kompl.	XLD Landside Rear, Right, Compl.
18	4165 35063 09	XLD Landsida Bakre, Vänster, Kompl.	XLD Landside Rear, Left, Compl.
19	4165 35080 09	XLD Bröst, Höger, Kompl.	XLD Chest, Right, Compl.
20	4165 35081 09	XLD Bröst, Vänster, Kompl.	XLD Chest, Left, Compl.
21	4165 35020 09	XLD Vändskiva, Höger, Kompl.	XLD Mouldboard, Right, Compl.
22	4165 35021 09	XLD Vändskiva, Vänster, Kompl.	XLD Mouldboard, Left, Compl.
23	4165 03612 21	Skruv MFBKF 12x32-12.9 MW	Nib bolt MFBKF 12x32-12.9 MW
24	4165 03613 03	Mutter M6M 12x1,25-12 MW	Nut ISO - 8673 - M12 x 1,25-12 MW
25	4165 94615 40	Stagvinkel	Bracket
26	4731 23 26 51	Mutter M6M 20-10 MW	Nut ISO - 4032 - M20-10 MW
27	4165 03602 33	Skruv MFBK 16x 40-10.9 MW	Nib bolt MFBK 16x 40-10.9 MW
28	4731 23 24 01	Mutter M6M 16- 8 FZB	Nut ISO - 4032 - M16-8 FZB
29	4165 03602 57	Skruv MFBK 20x 60-10.9 MW	Nib bolt MFBK 20x 60-10.9 MW
30	4165 03602 58	Skruv MFBK 20x 75-10.9 MW	Nib bolt MFBK 20x 75-10.9 MW
31	4165 35096 40	Stagfäste	Stay Bracket
32	4165 94289 09	Slitplatta låg, kompl	Wearing plate low, cpl
33	4165 94622 09	Knivrist kompl, höger	Knife coulter cpl, RH
34	4165 94623 09	Knivrist kompl, vänster	Knife coulter cpl, LH
35	4165 35112 09	XLD Täckplåt ställ Kompl., Höger	XLD Cover plate Frog Compl., Right
36	4165 35113 09	XLD Täckplåt ställ Kompl. Vänster	XLD Frog protection plate Compl, Left
37	4165 03612 24	Skruv MFBKF 12x45-12.9 MW	Bolt MFBKF 12x45-12.9 MW
38	4165 03602 23	Skruv MFBK 12x 40-10.9 MW	Nib bolt MFBK 12x 40-10.9 MW
39	4165 03615 05	Mutter M6MF 12- 8 FZB	Nut ISO - 4161 - M12 FZB
40	4165 85461 09	Tiltvinge höger, kompl	Mouldboard extension RH, cpl
41	4165 85462 09	Tiltvinge vänster, kompl	Mouldboard extension LH, cpl
42	4165 36339 01	XLD dubbel stötta, kompl	XLD double stay, cpl
43	4165 36337 01	XLD stötta, kompl	XLD stay, cpl
44	4165 35095 00	Vändskivestötta XLD	Mouldboard stay XLD
45	4165 35094 00	Vändskivestötta XLD	Mouldboard stay XLD

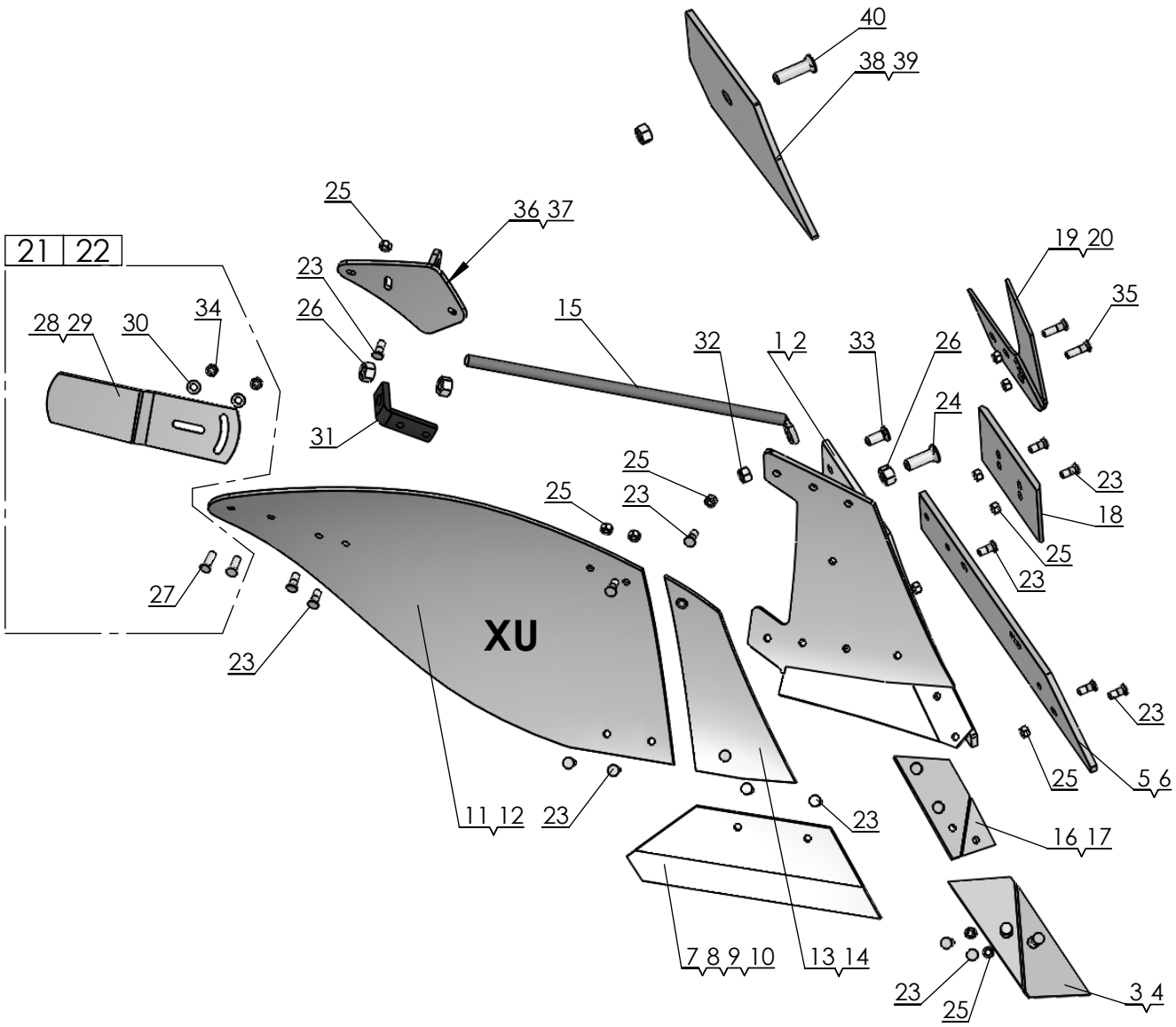

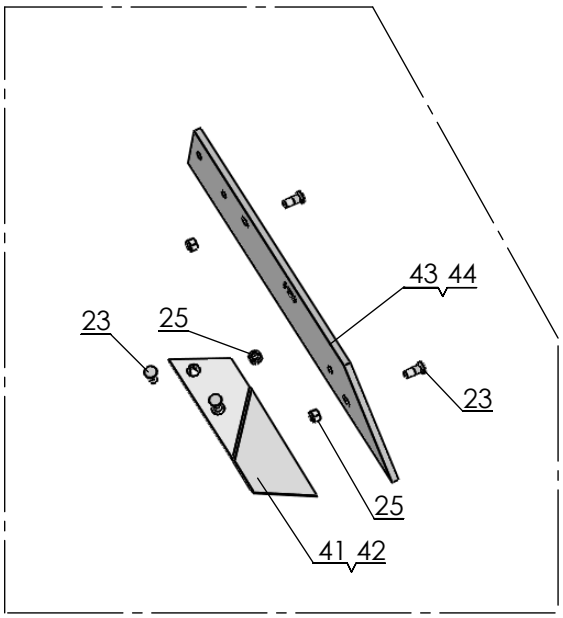

660

2018-08-28

Pos nr/ Ref No	Detalj nr/ Part No	Benämning	Description
660		**PLOGKROPP XU**	**PLOUGH BODY**
1	4165 20539 90	Ställ XU Höger	Frog XU Right
2	4165 20540 90	Ställ XU Vänster	Frog XU Left
3	4165 94608 09	Spets höger XL, XU, kompl	Point right XL, XU, cpl
4	4165 94609 09	Spets vänster XL, XU, kompl	Point left XL, XU, cpl
5	4165 96094 09	Landsida XU höger, kompl	Landside XU RH, cpl
6	4165 96095 09	Landsida XU vänster, kompl	Landside XU LH, cpl
7	4165 96090 09	Skär XU 400 (16") höger, kompl	Share XU 400 (16") RH, cpl
8	4165 96091 09	Skär XU 400 (16") vänster, kompl	Share XU 400 (16") LH, cpl
9	4165 96092 09	Skär XU 450 (18") höger, kompl	Share XU 450 (18") RH, cpl
10	4165 96093 09	Skär XU 450 (18") vänster, kompl	Share XU 450 (18") LH, cpl
11	4165 96084 09	Vändskiva XU höger, kompl	Mouldboard XU RH, cpl
12	4165 96085 09	Vändskiva XU vänster, kompl	Mouldboard XU LH, cpl
13	4165 96086 09	Vändskivebröst XU/AH höger, kompl	Mouldboard shin XU/AH RH, cpl
14	4165 96087 09	Vändskivebröst XU/AH vänster, kompl	Mouldboard shin XU/AH LH, cpl
15	4165 96104 00	Vändskivestötta XU, AH, XS, AS	Mouldboard stay XU, AH, XS, AS
16	4165 94612 09	Spetsplatta XL höger, kompl	Point plate XL RH, cpl
17	4165 94613 09	Spetsplatta XL vänster, kompl	Point plate LH, cpl
18	4165 94289 09	Slitplatta låg, kompl	Wearing plate low, cpl
19	4165 94622 09	Knivrist kompl, höger	Knife coulter cpl, RH
20	4165 94623 09	Knivrist kompl, vänster	Knife coulter cpl, LH
21	4165 85461 49	Tiltvinge höger, kompl	Mouldboard extension RH, cpl
22	4165 85462 49	Tiltvinge vänster, kompl	Mouldboard extension LH, cpl
23	4165 03612 21	Skruv MFBKF 12x32-12.9 MW	Nib bolt MFBKF 12x32-12.9 MW
24	4165 03602 57	Skruv MFBK 20x 60-10.9 MW	Nib bolt MFBK 20x 60-10.9 MW
25	4165 03613 03	Mutter M6M 12x1,25-12 MW	Nut ISO - 8673 - M12 x 1,25-12 MW
26	4731 23 26 51	Mutter M6M 20-10 MW	Nut ISO - 4032 - M20-10 MW
27	4165 03602 23	Skruv MFBK 12x 40-10.9 MW	Nib bolt MFBK 12x 40-10.9 MW
28	4165 74922 40	Tiltvinge, höger	Mouldboard extension, RH
29	4165 80559 40	Tiltvinge, vänster	Mouldboard extension, LH
30	4734 11 78 01	Bricka BRB 13x 24 FZB	Washer ISO 7089 - 12 FZB
31	4165 94615 40	Stagvinkel	Bracket
32	4731 23 24 01	Mutter M6M 16- 8 FZB	Nut ISO - 4032 - M16-8 FZB
33	4165 03602 33	Skruv MFBK 16x 40-10.9 MW	Nib bolt MFBK 16x 40-10.9 MW
34	4731 23 22 51	Mutter M6M 12-10 MW	Nut ISO 4032-M12-10 MW
35	4165 03612 24	Skruv MFBKF 12x45-12.9 MW	Bolt MFBKF 12x45-12.9 MW
36	4165 24260 40	Vinkelstötta, höger	Angle bracket, RH
37	4165 24262 40	Vinkelstötta, vänster	Angle bracket, LH
38	4165 29282 49	Täckplåt XU/AH kompl, höger	Covering plate XU/AH cpl, RH
39	4165 29283 49	Täckplåt XU/AH kompl, vänster	Covering plate XU/AX cpl, LH
40	4165 03602 58	Skruv MFBK 20x 75-10.9 MW	Nib bolt MFBK 20x 75-10.9 MW
41	4165 94610 09	Billspets AX, AH höger, kompl	Point AX, AH right, cpl
42	4165 94611 09	Billspets AX, AH vänster, kompl	Point AX, AH left, cpl
43	4165 96096 09	Landsida AH, AS, höger, kompl	Landside AH, AS, right, cpl
44	4165 96097 09	Landsida AH, AS, vänster, kompl	Landside AH, AS, left, cpl

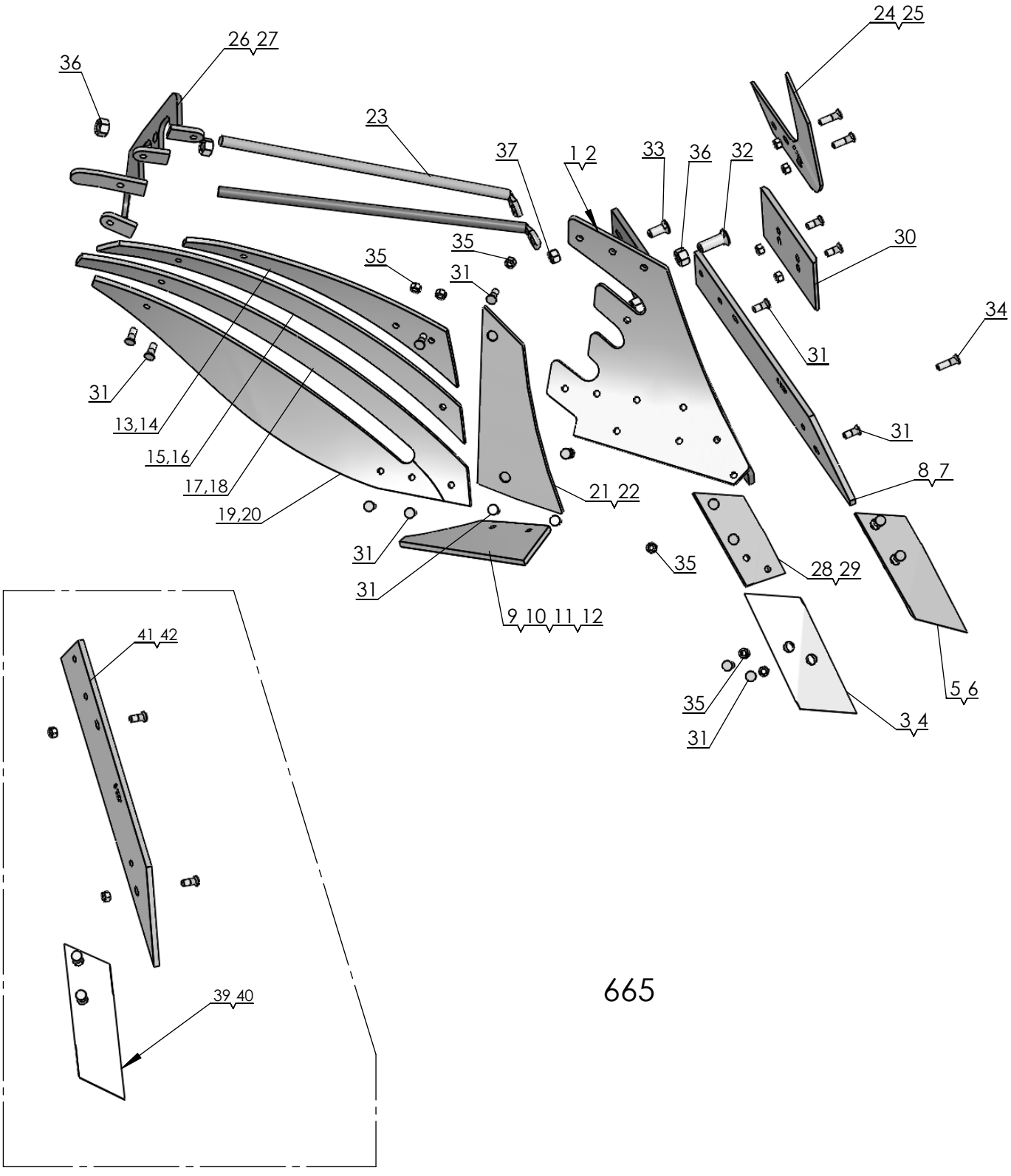

665

2018-08-28

Pos nr/ Ref No	Detalj nr/ Part No	Benämning	Description
665		**PLOGKROPP XS**	**PLOUGH BODY XS**
1	4165 21619 90	Plogställ XS, höger	Frog XS, RH
2	4165 21620 90	Plogställ XS, vänster	Frog XS, Left
3	4165 94608 09	Spets höger XL, XU, kompl	Point right XL, XU, cpl
4	4165 94609 09	Spets vänster XL, XU, kompl	Point left XL, XU, cpl
5	4165 96272 09	Spets nedsänkt XL, XS höger, kompl	Point short XL, ,XS RH, cpl
6	4165 96273 09	Spets nedsänkt XL, XS vänster, kompl	Point short XL, XS LH, cpl
7	4165 96095 09	Landsida XU vänster, kompl	Landside XU LH, cpl
8	4165 96094 09	Landsida XU höger, kompl	Landside XU RH, cpl
9	4165 96090 09	Skär XU 400 (16") höger, kompl	Share XU 400 (16") RH, cpl
10	4165 96091 09	Skär XU 400 (16") vänster, kompl	Share XU 400 (16") LH, cpl
11	4165 96092 09	Skär XU 450 (18") höger, kompl	Share XU 450 (18") RH, cpl
12	4165 96093 09	Skär XU 450 (18") vänster, kompl	Share XU 450 (18") LH, cpl
13	4165 20249 09	Strimla nr 1 höger, kompl	Stripe no 1 right, cpl
14	4165 20894 09	Strimla nr 1 övre vänster, kompl	Stripe no 1 upper left, cpl
15	4165 20250 09	Strimla nr 2 höger, kompl	Stripe no 2 right, cpl
16	4165 20895 09	Strimla nr 2 vänster, kompl	Stripe no 2 left, cpl
17	4165 20251 09	Strimla nr 3 höger, kompl	Stripe no 3 right, cpl
18	4165 20896 09	Strimla nr 3 vänster, kompl	Stripe no 3 left, cpl
19	4165 20252 09	Strimla nr 4 höger, kompl	Stripe no 4 right, cpl
20	4165 20897 09	Strimla nr 4 vänster, kompl	Stripe no 4 left, cpl
21	4165 21470 09	Vändskivebröst XS/AS höger, kompl	Mouldboard shin XS/AS right, cpl
22	4165 21599 09	Vändskivebröst XS/AS vänster, kompl	Mouldboard shin XS/AS left, cpl
23	4165 96104 00	Vändskivestötta XU, AH, XS, AS	Mouldboard stay XU, AH, XS, AS
24	4165 94622 09	Knivrist kompl, höger	Knife coulter cpl, RH
25	4165 94623 09	Knivrist kompl, vänster	Knife coulter cpl, LH
26	4165 20268 40	Brygga, höger	Bridge, right
27	4165 20278 40	Brygga, vänster	Bridge, left
28	4165 94612 09	Spetsplatta XL höger, kompl	Point plate XL RH, cpl
29	4165 94613 09	Spetsplatta XL vänster, kompl	Point plate LH, cpl
30	4165 94289 09	Slitplatta låg, kompl	Wearing plate low, cpl
31	4165 03612 21	Skruv MFBKF 12x32-12.9 MW	Nib bolt MFBKF 12x32-12.9 MW
32	4165 03602 57	Skruv MFBK 20x 60-10.9 MW	Nib bolt MFBK 20x 60-10.9 MW
33	4165 03602 33	Skruv MFBK 16x 40-10.9 MW	Nib bolt MFBK 16x 40-10.9 MW
34	4165 03612 24	Skruv MFBKF 12x45-12.9 MW	Bolt MFBKF 12x45-12.9 MW
35	4165 03613 03	Mutter M6M 12x1,25-12 MW	Nut ISO - 8673 - M12 x 1,25-12 MW
36	4731 23 26 51	Mutter M6M 20-10 MW	Nut ISO - 4032 - M20-10 MW
37	4731 23 24 01	Mutter M6M 16- 8 FZB	Nut ISO - 4032 - M16-8 FZB
39	4165 94610 09	Billspets AX, AH höger, kompl	Point AX, AH right, cpl
40	4165 94611 09	Billspets AX, AH vänster, kompl	Point AX, AH left, cpl
41	4165 96096 09	Landsida AH, AS, höger, kompl	Landside AH, AS, right, cpl
42	4165 96097 09	Landsida AH, AS, vänster, kompl	Landside AH, AS, left, cpl

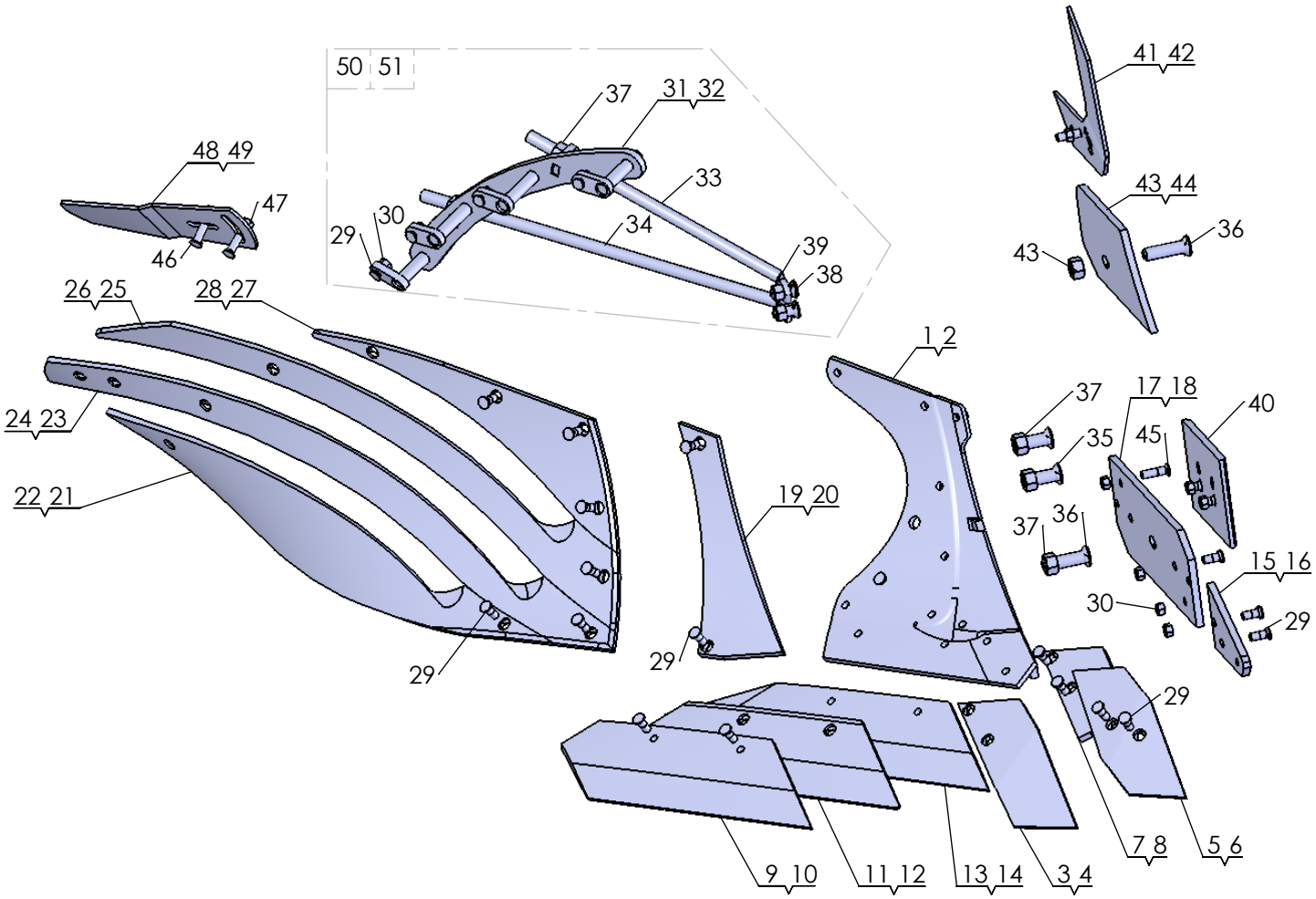

1520

29-11-2017

Pos nr/ Ref No	Detalj nr/ Part No	Benämning	Description
1520 Ö		**PLOGKROPP XSD**	**PLOUGH BODY XSD**
1	4165 35010 90	XLD Ställ, Höger	XLD Frog, Right
2	4165 35011 90	XLD Ställ, Vänster	XLD Frog, Left
3	4165 35070 09	XLD Spets, Höger, kompl.	XLD Point, Right, Compl.
4	4165 35071 09	XLD Spets, Vänster, Kompl.	XLD Point, Left, Compl.
5	4165 35074 09	XLD Vändbar Spets, Höger, Kompl.	XLD Reversible Point, Right, Compl.
6	4165 35075 09	XLD Vändbar Spets, Vänster, Kompl.	XLD Reverisble Point, Left, Compl.
7	4165 35076 09	XLD Spetsplatta, Höger, Kompl.	XLD Point Bracket, Right, Compl.
8	4165 35077 09	XLD Spetsplatta, Vänster, Kompl.	XLD Point bracket, Left, Compl.
9	4165 35040 09	XLD Skär 16", Höger, Kompl.	XLD Share 16", Right, Compl.
10	4165 35041 09	XLD Skär 16", Vänster, Kompl.	XLD Share 16", Left, Compl.
11	4165 35042 09	XLD Skär 18", Höger, Kompl.	XLD Share 18", Right, Compl.
12	4165 35043 09	XLD Skär 18", Vänster, Kompl.	XLD Share 18", Left, Compl.
13	4165 35044 09	XLD Skär 20", Höger, Kompl.	XLD Share 20", Right, Compl.
14	4165 35045 09	XLD Skär 20", Vänster, Kompl.	XLD Share 20", Left, Compl.
15	4165 35060 09	XLD Landsida främre, Höger, Kompl.	XLD Landside Forward, Right, Compl.
16	4165 35061 09	XLD Landsida Främre, Vänster, Kompl.	XLD Landside Forward, Left, Compl.
17	4165 35062 09	XLD Landsida Bakre, Höger, Kompl.	XLD Landside Rear, Right, Compl.
18	4165 35063 09	XLD Landsida Bakre, Vänster, Kompl.	XLD Landside Rear, Left, Compl.
19	4165 35080 09	XLD Bröst, Höger, Kompl.	XLD Chest, Right, Compl.
20	4165 35081 09	XLD Bröst, Vänster, Kompl.	XLD Chest, Left, Compl.
21	4165 35024 09	XSD Strimla nr 1, Höger	XSD Stripe no 1, Right
22	4165 35025 09	XSD Strimla nr 1, Vänster	XSD Stripe no 1, Left
23	4165 35026 09	XSD Strimla nr 2, Höger	XSD Stripe no 2, Right
24	4165 35027 09	XSD Strimla nr 2, Vänster	XSD Stripe no 2, Left
25	4165 35028 09	XSD Strimla nr 3, Höger	XSD Stripe no 3, Right
26	4165 35029 09	XSD Strimla nr 3, Vänster	XSD Stripe no 3, Left
27	4165 35030 09	XSD Strimla nr 4, Höger	XSD Stripe no 4, Right
28	4165 35031 09	XSD Strimla nr 4, Vänster	XSD Stripe no 4, Left
29	4165 03612 21	Skruv MFBKF 12x32-12.9 MW	Nib bolt MFBKF 12x32-12.9 MW
30	4165 03613 03	Mutter M6M 12x1,25-12 MW	Nut ISO - 8673 - M12 x 1,25-12 MW
31	4165 35102 40	XSD Stöd, Höger	XSD Support, Right
32	4165 35103 40	XSD Stöd, Vänster	XSD Support, Left
33	4165 35093 00	XSD Vändskivestötta Övre	XSD Mouldboard stay Upper
34	4165 35091 00	XSD Vändskivestötta Undre	XSD Mouldboard Stay Lower
35	4165 03602 57	Skruv MFBK 20x 60-10.9 MW	Nib bolt MFBK 20x 60-10.9 MW
36	4165 03602 58	Skruv MFBK 20x 75-10.9 MW	Nib bolt MFBK 20x 75-10.9 MW
37	4731 23 26 51	Mutter M6M 20-10 MW	Nut ISO - 4032 - M20-10 MW
38	4165 03602 33	Skruv MFBK 16x 40-10.9 MW	Nib bolt MFBK 16x 40-10.9 MW
39	4731 23 24 01	Mutter M6M 16- 8 FZB	Nut ISO - 4032 - M16-8 FZB
40	4165 94289 09	Slitplatta låg, kompl	Wearing plate low, cpl
41	4165 94622 09	Knivrist kompl, höger	Knife coulter cpl, RH
42	4165 94623 09	Knivrist kompl, vänster	Knife coulter cpl, LH
43	4165 35112 09	XLD Täckplåt ställ Kompl., Höger	XLD Cover plate Frog Compl., Right
44	4165 35113 09	XLD Täckplåt ställ Kompl. Vänster	XLD Frog protection plate Compl, Left
45	4165 03612 24	Skruv MFBKF 12x45-12.9 MW	Bolt MFBKF 12x45-12.9 MW
46	4165 03602 23	Skruv MFBK 12x 40-10.9 MW	Nib bolt MFBK 12x 40-10.9 MW
47	4165 03615 05	Mutter M6MF 12- 8 FZB	Nut ISO - 4161 - M12 FZB
48	4165 85461 09	Tiltvinge höger, kompl	Mouldboard extension RH, cpl
49	4165 85462 09	Tiltvinge vänster, kompl	Mouldboard extension LH, cpl
50	4165 35118 01	XSD Stag och fäste Kompl. Höger	XSD Stay and Bracket Compl. Right
51	4165 35119 01	XSD Stag och fäste Kompl. Vänster	XSD Stay and Bracket Compl. Left

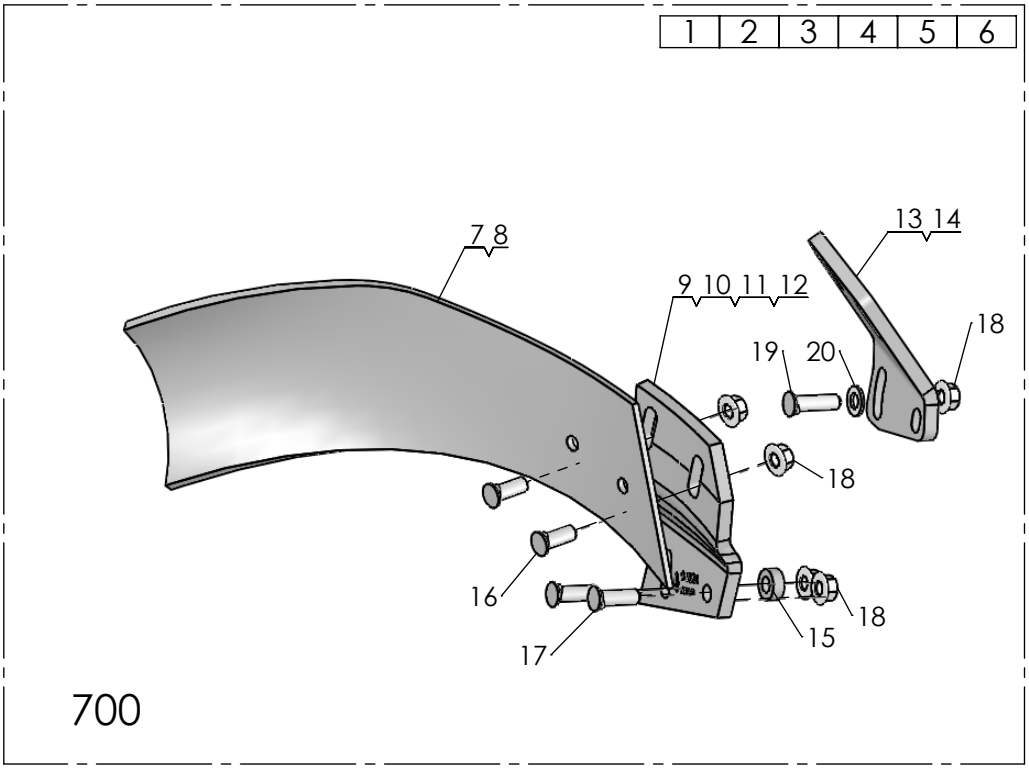
1 2 3 4 5 6
7 8
9 10 11 12
13 14
18
19
20
18
16
18
15
17
700

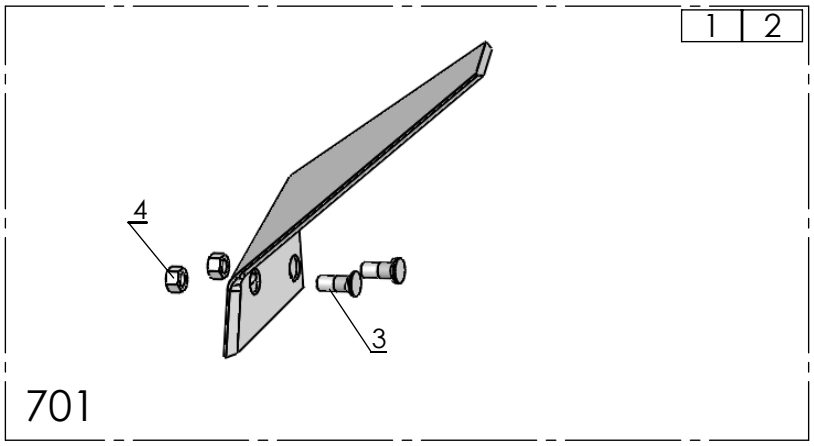
1 2
4
3
701

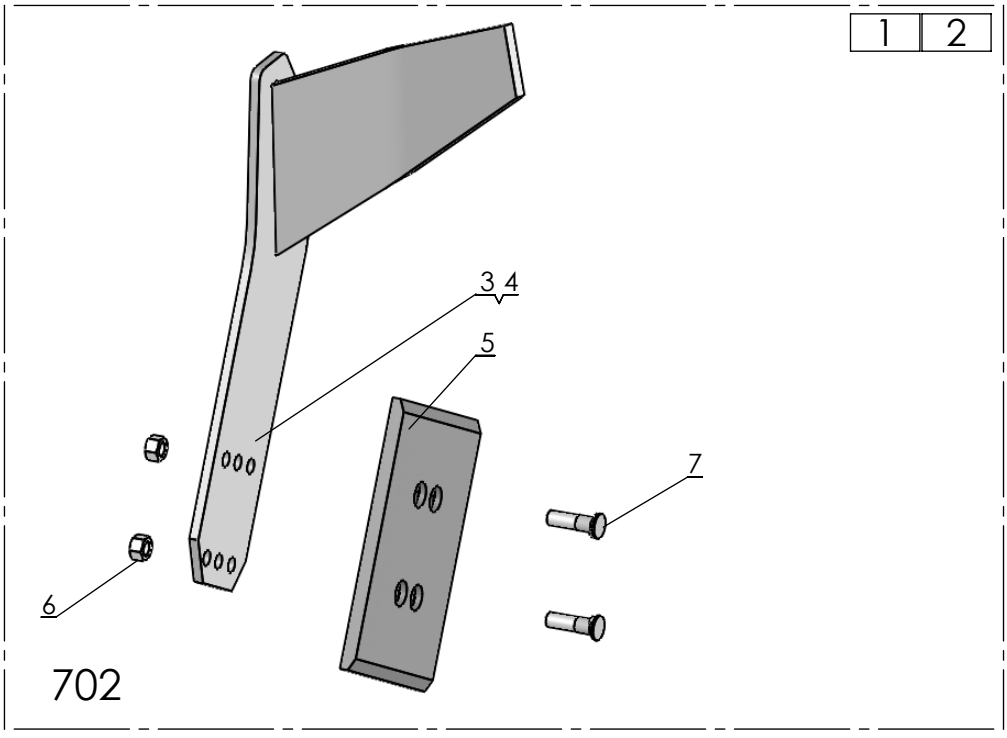
1 2
3 4
5
7
6
702

2018-08-29

Pos nr/ Ref No	Detalj nr/ Part No	Benämning	Description
700 Ö		**SKÄRVINGE**	**COVERBOARD**
1	4165 96268 40	Skärvinge höger kompl, XL/UC	Coverboard cpl RH, XL/UC
2	4165 96269 40	Skärvinge vänster kompl, XL/UC	Coverboard cpl LH, XL/UC
3	4165 21337 40	Skärvinge höger kompl, XU/XS	Coverboard cpl RH, XU/XS
4	4165 21338 40	Skärvinge vänster kompl, XU/XS	Coverboard LH cpl, XU/XS
5	4165 35114 00	XLD Skärvinge Kompl. Höger	XLD Coverboard Compl. Right
6	4165 35115 00	XLD Skärvinge komplett, Vänster	XLD Coverboard Compl, Left
7	4165 96064 09	Skärvinge höger, kompl	Coverboard right, cpl
8	4165 96065 09	Skärvinge vänster, kompl	Coverboard left, cpl
9	4165 94624 40	Skärvingefäste XL/UC, höger	Bracket coverboard XL/UC, RH
10	4165 94625 40	Skärvingefäste XL/UC, vänster	Bracket coverboard XL/UC, LH
11	4165 99627 40	Skärvingefäste XU, XS, höger	Coverboard bracket XU, XS, RH
12	4165 99628 40	Skärvingefäste XU/XS, vänster,	Coverboard bracket XU/XS, LH
13	4165 35116 40	XLD Fäste skärvinge, Höger	XLD Bracket Cover board, Right
14	4165 35117 40	XLD Fäste skärvinge, Vänster	XLD Bracket Cover board, Left
15	4165 89489 00	Bricka, Ø13/25x10	Washer, Ø13/25x10
16	4165 03602 22	Skruv MFBK 12x 35-10.9 MW	Nib bolt MFBK 12x 35-10.9 MW
17	4165 03602 23	Skruv MFBK 12x 40-10.9 MW	Nib bolt MFBK 12x 40-10.9 MW
18	4165 03615 05	Mutter M6MF 12- 8 FZB	Nut ISO - 4161 - M12 FZB
19	4165 03602 24	Skruv MFBK 12x 45-10.9 MW	Nib bolt MFBK 12x 45-10.9 MW
20	4734 11 78 01	Bricka BRB 13x 24 FZB	Washer ISO 7089 - 12 FZB

Pos nr/ Ref No	Detalj nr/ Part No	Benämning	Description
701 Ö		**FÅRBREDDARE**	**FURROW WIDENING KNIFE**
1	4165 95678 09	Fårbreddare höger, kompl	Furrow knife RH, cpl
2	4165 95679 09	Fårbreddare vänster, kompl	Furrow knife LH, cpl
3	4165 03612 21	Skruv MFBKF 12x32-12.9 MW	Nib bolt MFBKF 12x32-12.9 MW
4	4165 03613 03	Mutter M6M 12x1,25-12 MW	Nut ISO - 8673 - M12 x 1,25-12 MW

Pos nr/ Ref No	Detalj nr/ Part No	Benämning	Description
702 Ö		**FÅRBREDDARE**	**FURROW WIDENING KNIFE**
1	4165 24789 00	Fårbreddare komplett sats, höger	Furrow knife compl, RH
2	4165 24790 00	Fårbreddare komplett sats, vänster	Furrow knife compl, LH
3	4165 23868 40	Fårbreddare, höger	Furrow knife, RH
4	4165 23867 40	Fårbreddare, vänster	Furrow knife, LH
5	4165 94289 09	Slitplatta, låg	Wearing plate, low
6	4165 03613 03	Mutter M6M 12x1,25-12 MW	Nut ISO - 8673 - M12 x 1,25-12 MW
7	4165 03612 24	Skruv MFBKF 12x45-12.9 MW	Bolt MFBKF 12x45-12.9 MW

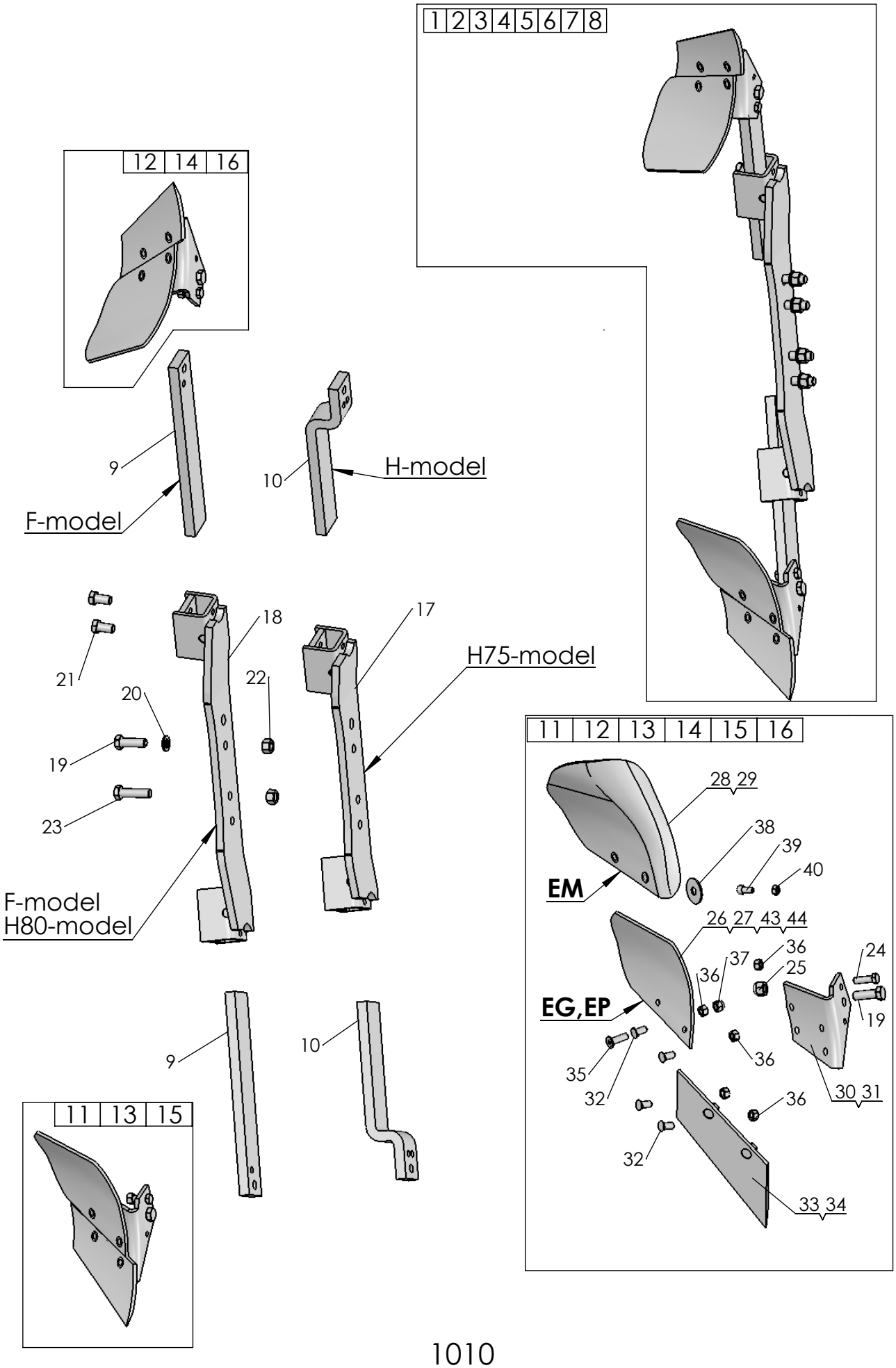

1010

2018-08-29

Pos nr/ Ref No	Detalj nr/ Part No	Benämning	Description
700 Ö		**SKÄRVINGE**	**COVERBOARD**
1	4165 96268 40	Skärvinge höger kompl, XL/UC	Coverboard cpl RH, XL/UC
2	4165 96269 40	Skärvinge vänster kompl, XL/UC	Coverboard cpl LH, XL/UC
3	4165 21337 40	Skärvinge höger kompl, XU/XS	Coverboard cpl RH, XU/XS
4	4165 21338 40	Skärvinge vänster kompl, XU/XS	Coverboard LH cpl, XU/XS
5	4165 35114 00	XLD Skärvinge Kompl. Höger	XLD Coverboard Compl. Right
6	4165 35115 00	XLD Skärvinge komplett, Vänster	XLD Coverboard Compl, Left
7	4165 96064 09	Skärvinge höger, kompl	Coverboard right, cpl
8	4165 96065 09	Skärvinge vänster, kompl	Coverboard left, cpl
9	4165 94624 40	Skärvingefäste XL/UC, höger	Bracket coverboard XL/UC, RH
10	4165 94625 40	Skärvingefäste XL/UC, vänster	Bracket coverboard XL/UC, LH
11	4165 99627 40	Skärvingefäste XU, XS, höger	Coverboard bracket XU, XS, RH
12	4165 99628 40	Skärvingefäste XU/XS, vänster,	Coverboard bracket XU/XS, LH
13	4165 35116 40	XLD Fäste skärvinge, Höger	XLD Bracket Cover board, Right
14	4165 35117 40	XLD Fäste skärvinge, Vänster	XLD Bracket Cover board, Left
15	4165 89489 00	Bricka, Ø13/25x10	Washer, Ø13/25x10
16	4165 03602 22	Skruv MFBK 12x 35-10.9 MW	Nib bolt MFBK 12x 35-10.9 MW
17	4165 03602 23	Skruv MFBK 12x 40-10.9 MW	Nib bolt MFBK 12x 40-10.9 MW
18	4165 03615 05	Mutter M6MF 12- 8 FZB	Nut ISO - 4161 - M12 FZB
19	4165 03602 24	Skruv MFBK 12x 45-10.9 MW	Nib bolt MFBK 12x 45-10.9 MW
20	4734 11 78 01	Bricka BRB 13x 24 FZB	Washer ISO 7089 - 12 FZB

Pos nr/ Ref No	Detalj nr/ Part No	Benämning	Description
701 Ö		**FÅRBREDDARE**	**FURROW WIDENING KNIFE**
1	4165 95678 09	Fårbreddare höger, kompl	Furrow knife RH, cpl
2	4165 95679 09	Fårbreddare vänster, kompl	Furrow knife LH, cpl
3	4165 03612 21	Skruv MFBKF 12x32-12.9 MW	Nib bolt MFBKF 12x32-12.9 MW
4	4165 03613 03	Mutter M6M 12x1,25-12 MW	Nut ISO - 8673 - M12 x 1,25-12 MW

Pos nr/ Ref No	Detalj nr/ Part No	Benämning	Description
702 Ö		**FÅRBREDDARE**	**FURROW WIDENING KNIFE**
1	4165 24789 00	Fårbreddare komplett sats, höger	Furrow knife compl, RH
2	4165 24790 00	Fårbreddare komplett sats, vänster	Furrow knife compl, LH
3	4165 23868 40	Fårbreddare, höger	Furrow knife, RH
4	4165 23867 40	Fårbreddare, vänster	Furrow knife, LH
5	4165 94289 09	Slitplatta, låg	Wearing plate, low
6	4165 03613 03	Mutter M6M 12x1,25-12 MW	Nut ISO - 8673 - M12 x 1,25-12 MW
7	4165 03612 24	Skruv MFBKF 12x45-12.9 MW	Bolt MFBKF 12x45-12.9 MW

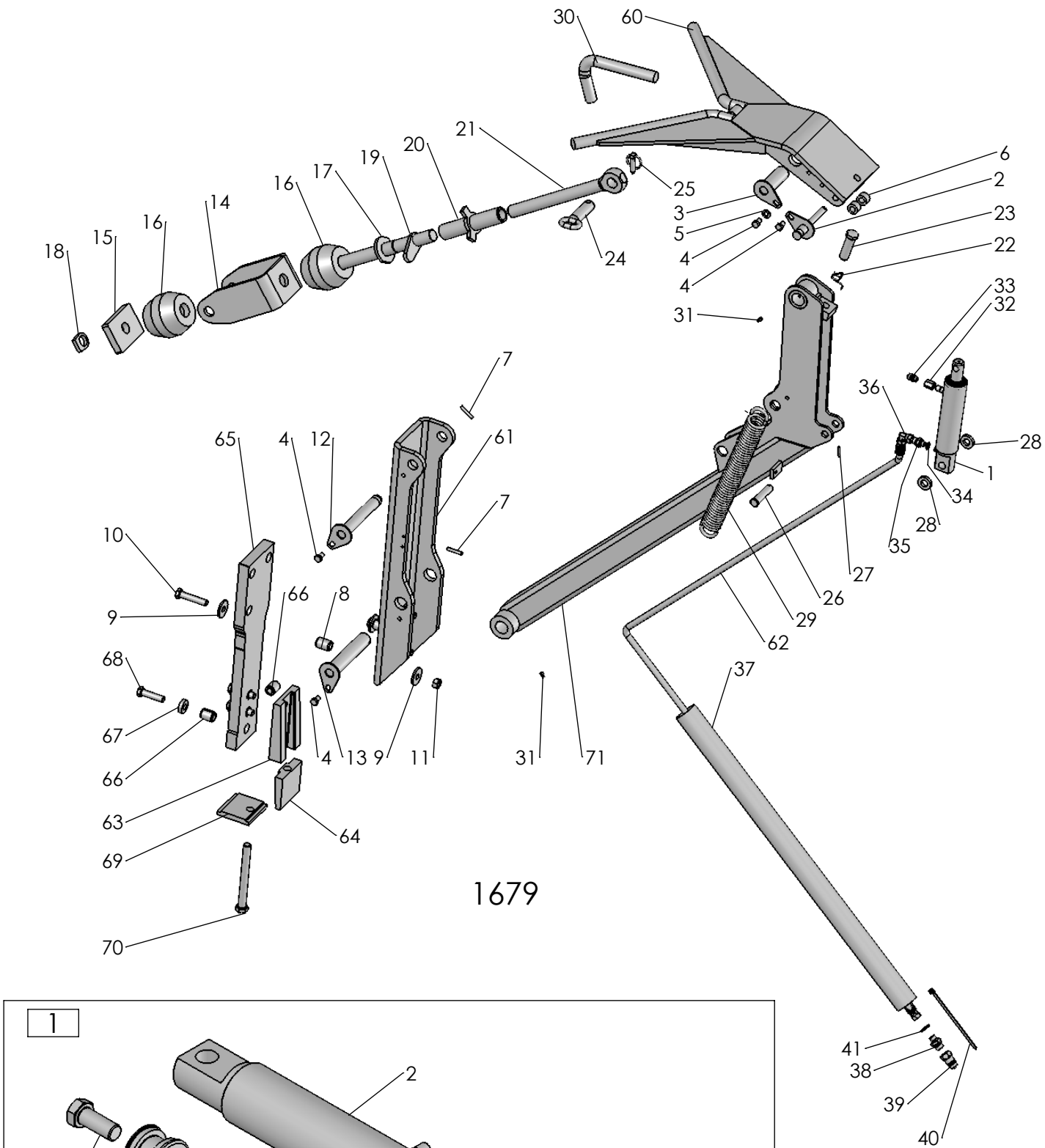

1679

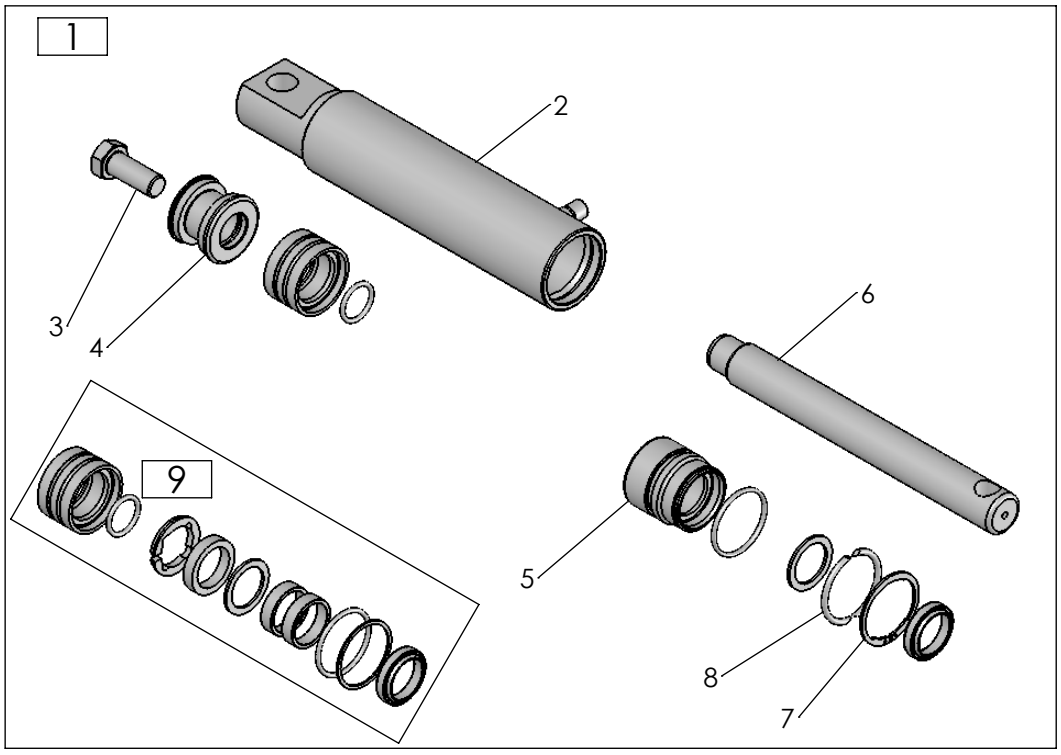

2018-12-05

Pos nr/ Ref No	Detalj nr/ Part No	Benämning	Description
1679 Ö		**DRAGARM CVL**	**PACKER ARM CVL**
1	4165 92628 50	Hydraulcylinder DV, Ø50/30x140	Hydraulic cylinder DA, Ø50/30x140
2	4165 97068 00	Låstapp, Ø16x107	Locking pin, Ø16x107
3	4165 97067 00	Låstapp, Ø38x108	Locking pin, Ø38x108
4	4725 25 32 51	Skruv M6S 12x 20- 8.8 FZB	Bolt ISO 4014 - M12 x 20-8.8 FZB
5	4734 11 78 01	Bricka BRB 13x 24 FZB	Washer ISO 7089 - 12 FZB
6	4165 95999 00	Hylsa, Ø17/30x19	Sleeve, Ø17/30x19
7	4721 43 84 01	Fjädrande rörpinne FRP 8x 45 FZB	Spring Pin ISO 8752 - 8 x 45 FZB
8	4165 86240 08	Fjädrande rörpinne FRP 28x 40	Spring pin DIN 1481 S Ø28x 40
9	4165 86433 00	Bricka, Ø17/50x5	Washer, Ø17/50x5
10	4725 26 36 81	Skruv M6S 16x 80-10.9 MW	Bolt ISO 4014 M16x80 -10.9 MW
11	4165 03604 05	Mutter M6M 16-10 FZB	Nut DIN 934 M16-10 FZB
12	4165 96530 00	Låstapp, Ø30x210	Locking pin, Ø30x210
13	4165 96508 00	Låstapp, Ø38x202	Locking pin, Ø38x202
14	4165 95928 00	Hållare	Bracket
15	4165 95926 00	Dämpplåt	Rearplate
16	4165 73993 00	Gummifjäder	Rubber spring
17	4165 23806 00	Dragskruv	Draw rod
18	4165 93079 00	Låsarm, kort	Locking arm, short
19	4165 91238 00	Låsarm, M33x2	Locking arm, M33x2
20	4165 91241 00	Hylsa M33, komplett, L=210	Sleeve M33, cpl, L=210
21	4165 93638 02	Öglebult, M33x2	Eyebolt
22	4165 85779 00	Friktionsfjäder	Friction spring
23	4165 85693 00	Skruv M24x80-10.9 N30, Kullrigt huvud	Bolt M24x80-10.9 N30, Special head
24	4165 96444 00	Säkringstapp, Ø30x90	Pin, Ø30x90
25	4165 85005 00	Ringsprint, Ø11x34	Linch pin, Ø11x34
26	4165 73224 01	Cylindrisk bult, Ø20x88.5	Pivot pin, Ø20x88.5
27	4721 42 62 01	Fjädrande rörpinne FRP 4x 32 FZB	Spring Pin ISO 8752 - 4 x 32 FZB
28	4165 83587 00	Bricka, Ø20,5/38,5x8	Washer, Ø20,5/38,5x8
29	4165 82283 00	Dragfjäder	Spring
30	4165 95991 00	Dragtapp, Ø30	Pull pin, Ø30
31	4738 88 20 03	Smörjnippel, AM 8x1,25 FZB	Grease nipple, AM 8x1,25 FZB
32	4165 96342 00	Rakadapt	Coupling straight
33	4165 91814 00	Filterpropp, G1/4	Breathing filter, G1/4
34	4165 12983 01	Gummistålbricka, G1/4"	Bonded seal, G1/4
35	4165 93574 00	Rak adapt, 3/8" - 1/4"	Stright union, 3/8"-1/4"
36	4165 92939 00	L-Adapt 3/8" - 3/8"	L-Union 3/8" - 3/8"
37	4165 21043 00	Skyddsslang, Ø59,4/63x1000	Protective hose, Ø59,4/63x1000
38	4165 92438 00	Rak adapt, 1/2" - 3/8"	Stright union
39	4165 74814 00	Handel 1/2"	Quick coupling M, 1/2"
40	4165 23585 00	Buntband orange, L=206	Cable tie orange, L=206
41	4165 80316 00	Gummistålbricka, G1/2	Bonded seal, G1/2
60	4165 95946 90	Kläpp med 100°	Catch with 100°
61	4165 96079 90	Packerdrag	Draw arm
62	4165 92504 00	Hydraulslang, L=6480	Hose, L=6480
63	4165 25242 00	Fast kil	Solid wedge
64	4165 25243 00	Rörlig kil	Variable wedge
65	4165 96029 40	Dragjärn	Pull bracket
66	4165 86240 03	Fjädrande rörpinne FRP 28x 36	Spring pin DIN 1481 S Ø28x 36
67	4165 85884 00	Bricka, Ø17/38x10	Washer, Ø17/38x10
68	4725 26 33 81	Skruv M6S 16x 65-10.9 MW	Bolt ISO 4014 M16x65 -10.9 MW
69	4165 25244 00	Gavel	Gable
70	4725 26 97 71	Skruv M6S 20x200- 8.8 FZB	Bolt ISO 4017 - M10 x 60
71	4165 96438 90	Dragfäste	Draw rod

Pos nr/ Ref No	Detalj nr/ Part No	Benämning	Description
1	4165 92628 50	Hydraulcylinder DV, Ø50/30x140	Hydraulic cylinder DA, Ø50/30x140
2	4165 92631 50	Cylinderrör Ø50, kompl	Cylinder tube Ø50, cpl
3	4725 26 28 51	Skruv M6S 16x 40- 8.8 FZB	Bolt ISO 4014 - M16 x 40-8.8 FZB
4	4165 85508 00	Kolv, Ø50	Piston, Ø50
5	4165 91331 00	Styrning, Ø50/30	Guide, Ø50/30
6	4165 92635 00	Kolvstång, Ø30x251	Piston rod, Ø30x251
7	4735 31 40 61	Spårring AV 47 FZB	Retaining ring AV 47 FZB
8	4165 84052 00	Låsringshalvor för cyl Ø50	Locking ring for cyl Ø50
9	4165 92638 00	Packningssats cylinder, Ø50/30	Set of seals, Ø50/30

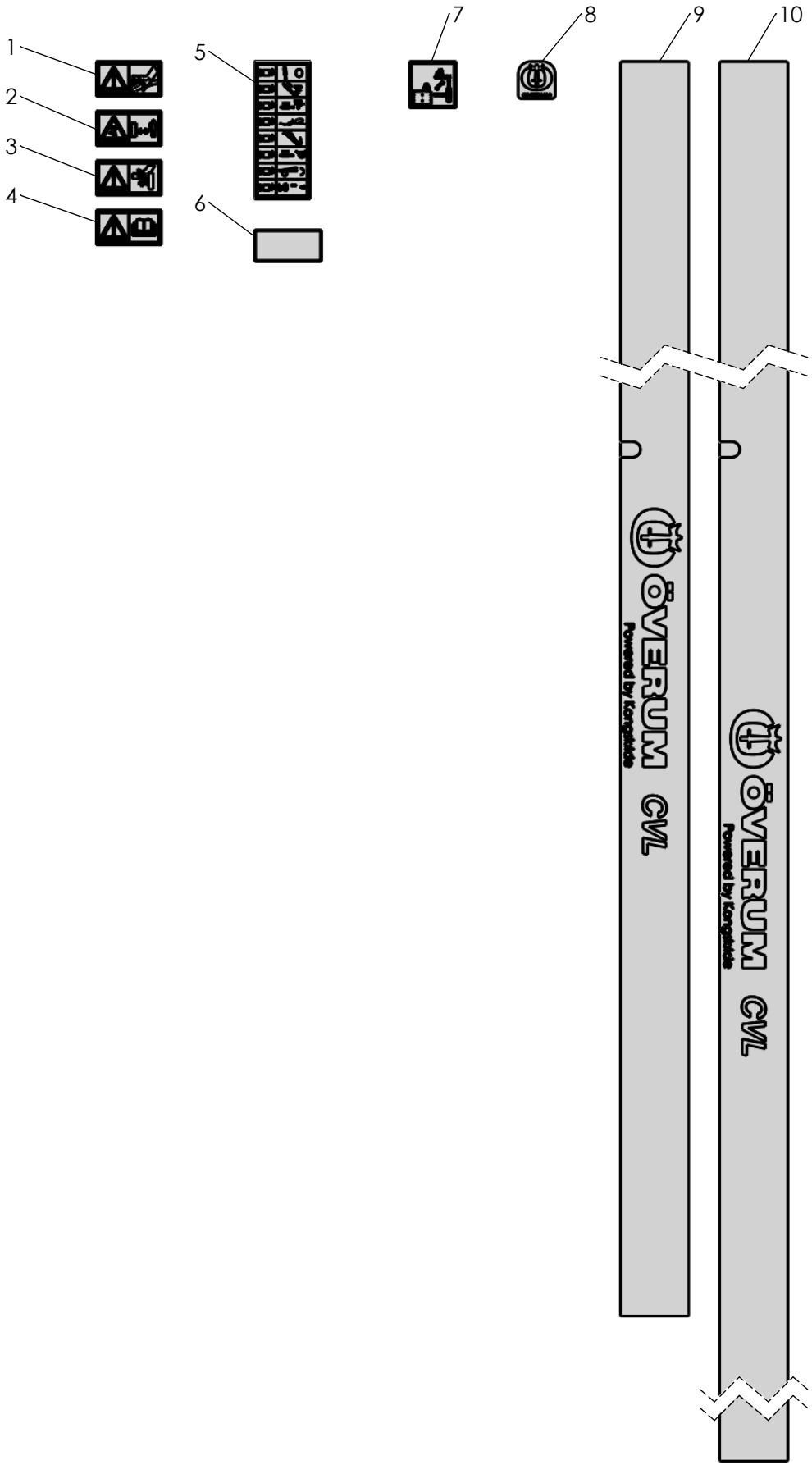

1370

2018-10-30

Pos nr/ Ref No	Detalj nr/ Part No	Benämning	Description
1370 Ö	**34878**	**DEKALER**	**DECALS**
1	4165 98300 00	Dekal: Högt oljetryck	Decal: High pressure fluid-injection into body
2	4165 98301 00	Dekal: Arbetsområde	Decal: Stay a safe distance from the machine
3	4165 25073 00	Dekal: Varning klämrisk	Decal: Warning risk of crushing
4	4165 99101 00	Dekal: Läs instruktionsboken	Decal: Read instruction manual
5	4165 23591 00	Dekal: Färgmärkning, delburenplog	Decal: Colour marking, plough
6	4165 97077 00	Reflex	Reflex
7	4165 34889 00	Dekal: Transportläge, ventil	Decal: Transport position, valve
8	4165 34754 00	Dekal: ÖVERUM logo, h=43	Decal: ÖVERUM logo, h=43
9	4165 34900 00	Dekal: ÖVERUM CVL	Decal: ÖVERUM CVL
10	4165 34901 00	Dekal: ÖVERUM CVL	Decal: ÖVERUM CVL

From serial No. 18 300626

4165 68007 89 – 2018-12-05

You can always find the latest version of the manuals at www.kongskilde.com