FX

Reservdelslista
Spare parts list
Ersatzteilliste
Onderdelenlijst
Liste de pièce de rechange
Listino di prezzi de ricambio

Edition:
210819

ÖVERUM

Sida Seite Page Page	Bild Bild Fig.No. Fig.Nº.	Typ	Innehålsförtekning	Inhaltsverzeichnis	Index of contents	Table des matieres
3	1646	FX	TOPP	KOPSTÜCK	HEADSTOCK	TETE
5	1647	FX	RAM	RAHMEN	MAIN FRAME	CHAISSES-POUTRE
7	1648		VÄNDCYLINDER HYDRAULIK	WENDEZYLINDER HYDRAULISCHE	REVERSING HYDRAULIC	VÉRIN CPL. HYDRAULIQUE
9	1516	FX	VÄNDCYLINDER	WENDEZYLINDER	REVERSING	VÉRIN CPL.
11	1649	FX	HYDRAULISK SIDOREGLERING	HYDRAULISCHE SCHNITTBREITEN-VERSTELLUNG	HYDRAULIC FRONT-FURROW ADJUSTER	DEPORTATEURE HYDRAULIQUE
13	1651	H	ÅSHUS	GRINDELGEHÄUSE	BEAM HOUSING	SUPPORT D'AGE
15	1280 1281	H	STENSÄKRINGS-HYDRAULIK	HYDRAUIISCHER STEINSICHERUNG	HYDRAULIC STONE TRIP	DISPOSITIF DE SECURITE HYDRAULIQUE
17	1652	H	STENSÄKRINGS-HYDRAULIK	HYDRAUIISCHER STEINSICHERUNG	HYDRAULIC STONE TRIP	DISPOSITIF DE SECURITE HYDRAULIQUE
19	715	FX	FRONTHJUL	FRONT RAD	FRONT WHEEL	ROUE F FRONTALE
21	698		SKIVRIST	SCHEIBENSECH	DISC COULTER	COUTRE CIRCULAIRE
23	103d	XL,XLP	PLOGKROPP	PFLUGKÖRPER	PLOUGH BOTTOMS	CORPS DE CHARRUE
25	1322	XLD	PLOGKROPP	PFLUGKÖRPER	PLOUGH BOTTOMS	CORPS DE CHARRUE
27	660	XU	PLOGKROPP	PFLUGKÖRPER	PLOUGH BOTTOMS	CORPS DE CHARRUE
29	665	XS	PLOGKROPP	PFLUGKÖRPER	PLOUGH BOTTOMS	CORPS DE CHARRUE
31	1520	XSD	PLOGKROPP	PFLUGKÖRPER	PLOUGH BOTTOMS	CORPS DE CHARRUE
33	700,701,702	XL,XU,XS,UC	SKUMVINGE	EINLEGER-STREICHBLECH	COVERBOARD	DEFLECTEUR
35	1010		SKUMRIST	VORSCHÄLER	SKIMMER	RASETTE
37	1650		SPEGEL DJUPINDIKERING	SPIEGEL TIEFE INDIKATOR	MIRROR DEPTH INDICATOR	MIROIR INDICATION DE LA PROFONDEUR
39	1374		DEKALER	AUFKLEBER	STICKERS	DECALCOMANIE

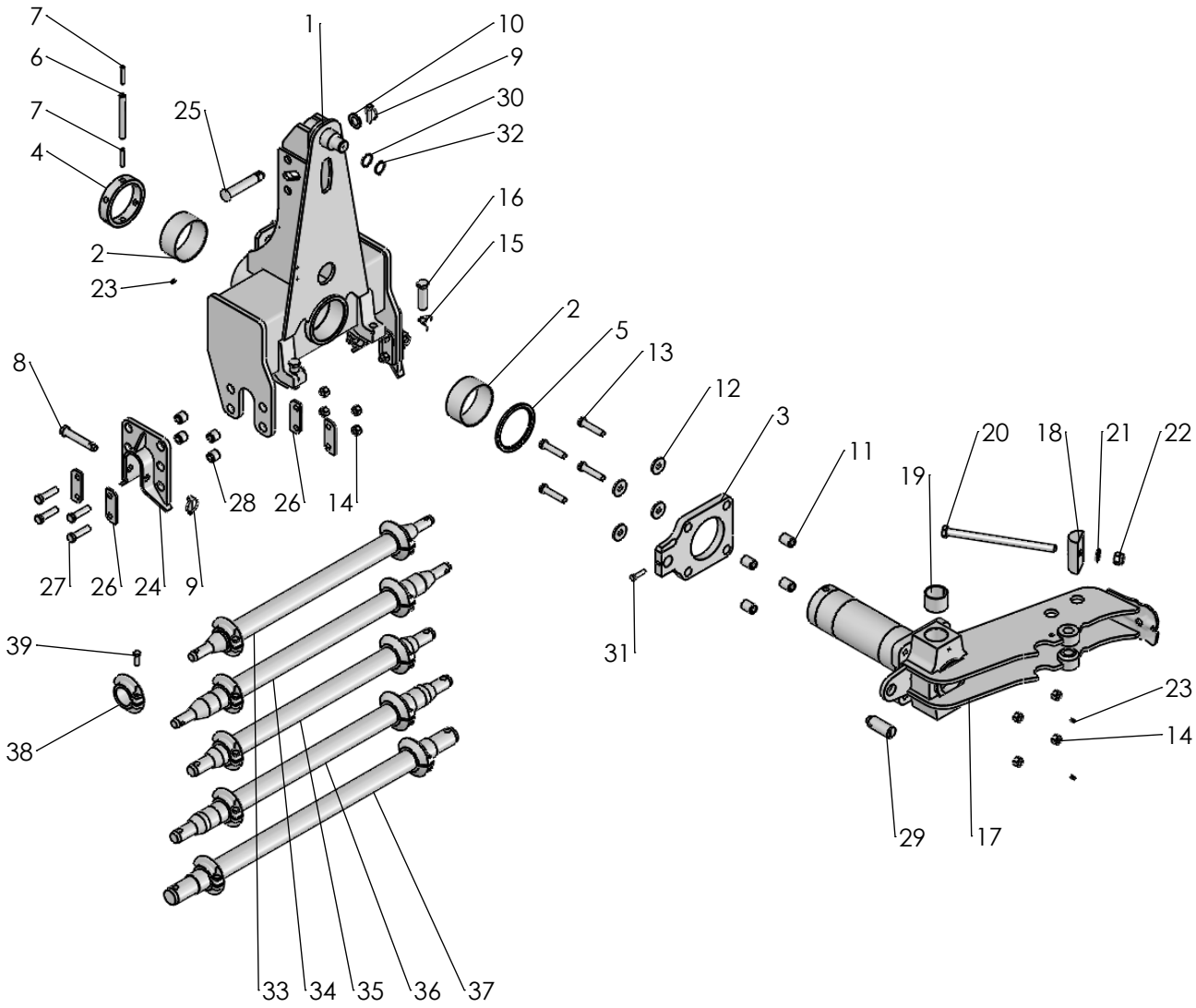

1646

2018-10-22

Pos nr/ Ref No	Detalj nr/ Part No	Benämning	Description
1646 Ö	**30374**	**TOPP FX**	**HEAD STOCK FX**
1	4165 26640 91	Topp, CX HD	Headstock, CX HD
2	4165 85300 00	Glidlager, Ø125/130x60	Slide bearing, Ø125/130x60
3	4165 98387 90	Vridplatta	Plate
4	4165 86165 00	Stoppring, Ø125/150x33	Stop ring, Ø125/150x33
5	4165 86166 00	Bricka, Ø125,5/150x8	Washer, Ø125,5/150x8
6	4721 45 80 10	Fjädrande rörpinne FRP 16x150 MW	Spring Pin ISO 8752 - 16 x 150 MW
7	4721 44 23 01	Fjädrande rörpinne FRP 10x 60 FZB	Spring Pin ISO 8752 - 10 x 60 FZB
8	4165 93005 00	Tapp	Pivot pin
9	4165 85005 00	Ringsprint, Ø11x34	Linch pin, Ø11x34
10	4734 12 00 01	Bricka BRB 26x 45 FZB	Washer 26x45-200 HV
11	4165 86240 08	Fjädrande rörpinne FRP 28x40	DIN 1481 Ø28x40
12	4165 86433 00	Bricka, Ø17/50x5	Washer, Ø17/50x5
13	4725 26 36 81	Skruv M6S 16x 80-10.9 MW	Bolt ISO 4014 M16x80 -10.9 MW
14	4731 23 24 51	Mutter M6M 16-10 MW	Nut ISO-4032 M16-10 MW
15	4165 85779 00	Friktionsfjäder	Friction spring
16	4165 85693 00	Skruv M24x80-10.9 N30, Kullrigt huvud	Bolt M24x80-10.9 N30, Special head
17	4165 29366 90	Medbringare FX	Turn-over arm
18	4165 29551 50	Förspänningsaxel	Preload axle
19	4165 94321 00	Glidlager, Ø60/65x50	Slide bearing, Ø60/65x50
20	4725 27 05 81	Skruv M6S 20x320-10.9 MW	Bolt ISO-4014 M20x320 10.9 MW
21	4734 11 92 01	Bricka BRB 21x 37 FZB	Washer ISO 7089-M20-200 HV
22	4732 21 26 51	Mutter M6M 20- 8 NF FZB	Nut ISO 7040-M20-8-NF FZB
23	4738 88 20 03	Smörjnippel, AM 8x1,25 FZB	Grease nipple, AM 8x1,25 FZB
24	4165 94550 90	Bäraxellagring	Cross shaft bracket
25	4165 96463 00	Toppstångstapp, Ø25,3x146	Top link pin, Ø25,3x146
26	4165 94552 00	Bricka	Washer
27	4725 26 33 81	Skruv M6S 16x 65-10.9 MW	Bolt ISO 4014 M16x65 -10.9 MW
28	4165 86240 01	Fjädrande rörpinne FRP 28x 28	Spring pin DIN 1481 S Ø28x28
29	4165 20228 00	Cylindertapp	Cylinder pin
30	4165 90374 00	Bricka, Ø35/40x3,5	Washer, Ø35/40x3,5
31	4725 25 00 51	Skruv M6S 10x 45- 8.8 FZB	Bolt ISO 4014 - M10 x 45-8.8 FZB
32	4735 31 33 01	Spårring SgA 35 FZB	Circlip DIN 471 - 35 x 1.5
33	4165 93018 40	Bäraxel kat 2 med infångarkon	Crossshaft cat 2 with cones, cpl
34	4165 96931 41	Bäraxel kat 2L med inf.konor	Crossshaft cat 2L with cones, cpl
35	4165 25100 40	Bäraxel kat 3K med inf.konor	Crosshaft cat 3S with cones
36	4165 93019 41	Bäraxel kat 3 med inf.konor	Crossshaft cat 3 with cones, cpl
37	4165 27658 40	Bäraxel kat 4K med inf.konor	Crosshaft cat 4 with cones
38	4165 93020 40	Infångarkon	Guide cone
39	4725 25 38 81	Skruv M6S 12x 35-10.9 MW	Bolt ISO 4014 - M12 x 35-10.9 MW

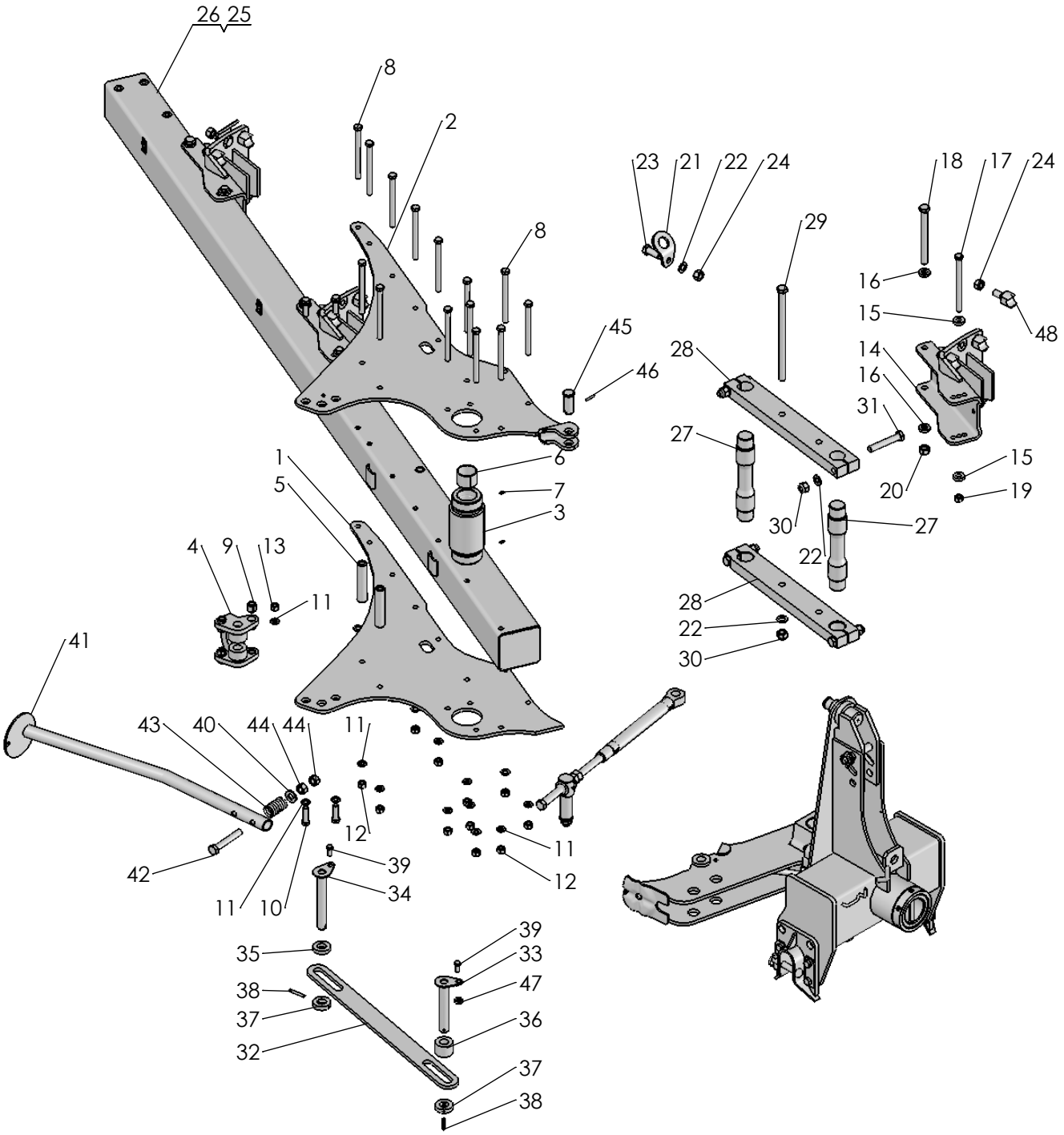

1647

2018-10-24

Pos nr/ Ref No	Detalj nr/ Part No	Benämning	Description
1647 Ö	**35901, 35903**	**RAM FX H**	**FRAME FX H**
1	4165 30221 90	Länkplåt Undre	Cross bace under
2	4165 30218 90	Länkplåt Övre	Cross bace upper
3	4165 98389 90	Länkhylsa, Ø100	Link sleeve, Ø100
4	4165 26360 90	Cylinderhållare	Cylinder bracket
5	4165 97975 00	Hylsa, Ø16/32x149	Sleeve, Ø16/32x149
6	4165 94321 00	Glidlager, Ø60/65x50	Slide bearing, Ø60/65x50
7	4738 88 20 03	Smörjnippel, AM 8x1,25 FZB	Grease nipple, AM 8x1,25 FZB
8	4725 26 53 81	Skruv M6S 16x200-10.9 MW	Bolt ISO 4014 - M16 x200-10.9 MW
9	4165 86240 01	Fjädrande rörpinne FRP 28x 28	Spring pin DIN 1481 S Ø28x28
10	4725 26 31 51	Skruv M6S 16x 55- 8.8 FZB	Bolt ISO 4014 - M16 x 55-8.8 FZB
11	4734 11 86 01	Bricka BRB 17x30 FZB	Washer ISO 7089 - 16
12	4731 23 24 51	Mutter M6M 16-10 MW	Nut ISO-4032 M16-10 MW
13	4731 23 24 01	Mutter M6M 16- 8 FZB	Nut ISO - 4032 - M16-8 FZB
14	4165 99500 90	Åshus auto	Beam house
15	4165 85884 00	Bricka, Ø17/38x10	Washer, Ø17/38x10
16	4165 83587 00	Bricka, Ø20,5/38,5x8	Washer, Ø20,5/38,5x8
17	4165 90856 00	Skruv M16x215-12.9 MW	Bolt M16x215-12.9 MW
18	4165 90531 00	Skruv M20x215-12.9 MW	Bolt M20x215-12.9 MW
19	4165 03607 05	Mutter M6M 16-12 MW	Nut ISO 4032-16-12 MW
20	4165 03607 07	Mutter M6M 20-12 MW	Nut ISO 4032-20-12 MW
21	4165 22243 60	Lyftfäste, Ø20,5	Lifting device, Ø20,5
22	4734 11 92 01	Bricka BRB 21x 37 FZB	Washer ISO 7089-M20-200 HV
23	4725 26 74 81	Skruv M6S 20x 50-10.9 MW	Bolt ISO 4014 - M20 x 50-10.9 MW
24	4731 23 26 51	Mutter M6M 20-10 MW	Nut ISO - 4032 - M20-10 MW
25	4165 25991 91	Ramrör FX 2100	Mainfram FX 2100
26	4165 25991 92	Ramrör FX 3100	Mainfram FX 3100
27	4165 94320 50	Ledaxel	Linkaxle
28	4165 93401 90	Länk	Link
29	4725 27 07 81	Skruv M6S 20x360-10.9 MW	Bolt ISO-4014 M20x360 10.9 MW
30	4165 03650 07	Mutter M6M 20 NF-10 MW	Nut ISO-7040-M20-10 MW
31	4725 26 88 81	Skruv M6S 20x120-10.9 MW	Bolt ISO 4014 - M20x120-10.9 MW
32	4165 30502 50	Säkerhetsjärn	Safety plate
33	4165 30230 00	Låstapp, Ø30x195	Locking pin, Ø30x195
34	4165 30227 00	Låstapp, Ø30x222	Locking pin, Ø30x222
35	4165 30226 00	Bricka, Ø30,5/Ø59x13	Washer, Ø30,5/Ø59x13
36	4165 30229 00	Hylsa, Ø30,5/59x42,5	Sleeve, Ø30,5/59x42,5
37	4165 27050 00	Stoppring, Ø30,5/59x15	Stop ring, Ø30,5/59x15
38	4721 43 87 01	Fjädrande rörpinne FRP 8x 60 FZB	Spring pin ISO 8752 8x60 FZB
39	4725 25 36 51	Skruv M6S 12x 30- 8.8 FZB	Bolt ISO 4014 - M12 x 30-8.8 FZB
40	4165 94828 00	Bricka, Ø21/43x5	Washer, Ø21/43x5
41	4165 95527 40	Stödben	Support leg
42	4725 26 90 51	Skruv M6S 20x130- 8.8 FZB	Bolt ISO 4014 - M20 x 130-8.8 FZB
43	4165 85882 00	Tryckfjäder, Ø6, Dy 43, L=70	Compression spring, Ø6, Dy 43, L=70
44	4731 23 26 01	Mutter M6M 20- 8 FZB	Nut ISO - 4032 - M20
45	4165 85469 00	Cylindrisk bult, Ø30x74	Headed clevis pin, Ø30x74
46	4721 43 47 01	Fjädrande rörpinne FRP 6x 40 FZB	Spring Pin ISO 8752 - 6 x 40 FZB
47	4165 89489 00	Bricka, Ø13/25x10	Washer, Ø13/25x10
48	4165 86080 00	Säte M20	Seat M20

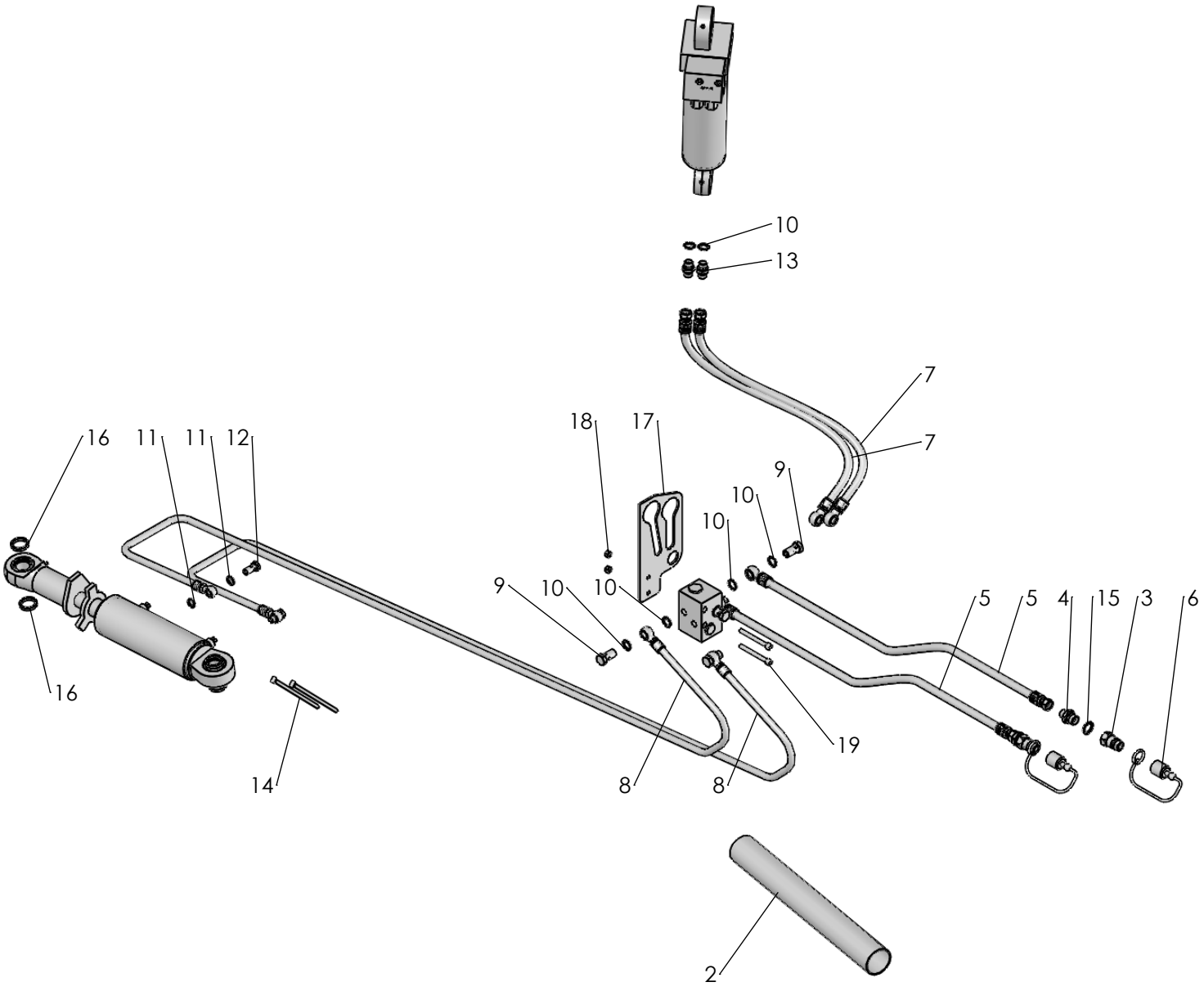

1648

2018-10-22

Pos nr/ Ref No	Detalj nr/ Part No	Benämning	Description
1648 Ö	**36580**	**VÄND- OCH UTRÄTNINGSHYDRAULIK**	**TURNING- AND ALIGNMENT HYDRAULICS**
1	4165 27009 50	Ventilblock Forhydro	Hydraulic block Forhydro
2	4165 35683 00	Skyddsslang, Ø59,4/63x500	Protective hose, Ø59,4/63x500
3	4165 74814 00	Handel 1/2"	Quick coupling M, 1/2"
4	4165 92438 00	Rak adapt, 1/2" - 3/8"	Stright union
5	4165 21705 00	Hydraulslang, L=1500	Hydraulic hose, L=1500
6	4165 78383 00	Handelsskydd	Protective cap
7	4165 21429 00	Hydraulslang, L=600	Hydraulic hose, L=600
8	4165 29066 00	Hydraulslang 1/4, L=2200	Hydraulic hose 1/4, L=2200
9	4165 95774 00	Banjoskruv 3/8"	Banjo bolt 3/8"
10	4165 94417 00	Gummistålbricka, G3/8	Bonded seal, G3/8
11	4165 12983 01	Gummistålbricka, G1/4"	Bonded seal, G1/4
12	4165 23339 00	Banjoskruv 1/4" L=28	Banjo bolt
13	4165 92434 00	Rak adapt, 3/8" - 3/8"	Stright union, 3/8" - 3/8"
14	4165 23589 00	Buntband svart, L=206	Cable tie black, L=206
15	4165 80316 00	Gummistålbricka, G1/2	Bonded seal, G1/2
16	4165 22125 00	Bricka, Ø30/37x6	Washer, Ø30/37x6
17	4165 34351 00	Slanghållare	Hosebracket
18	4731 23 18 01	Mutter M6M 8- 8 FZB	Hexagon Nut ISO - 4032 - M8-8 FZB
19	4725 54 67 36	Skruv MC6S 8x 80- 8.8 MW 4-20	Bolt ISO 4762- M8x 80- 8.8 MW 4-20

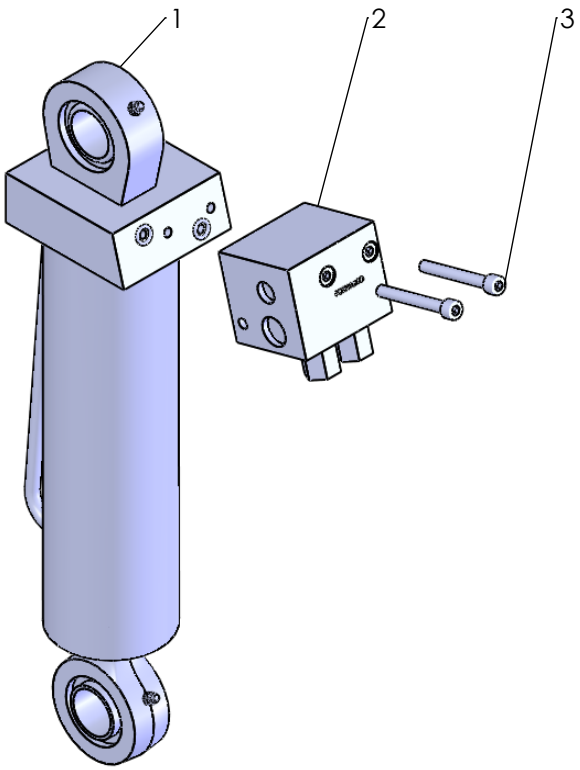

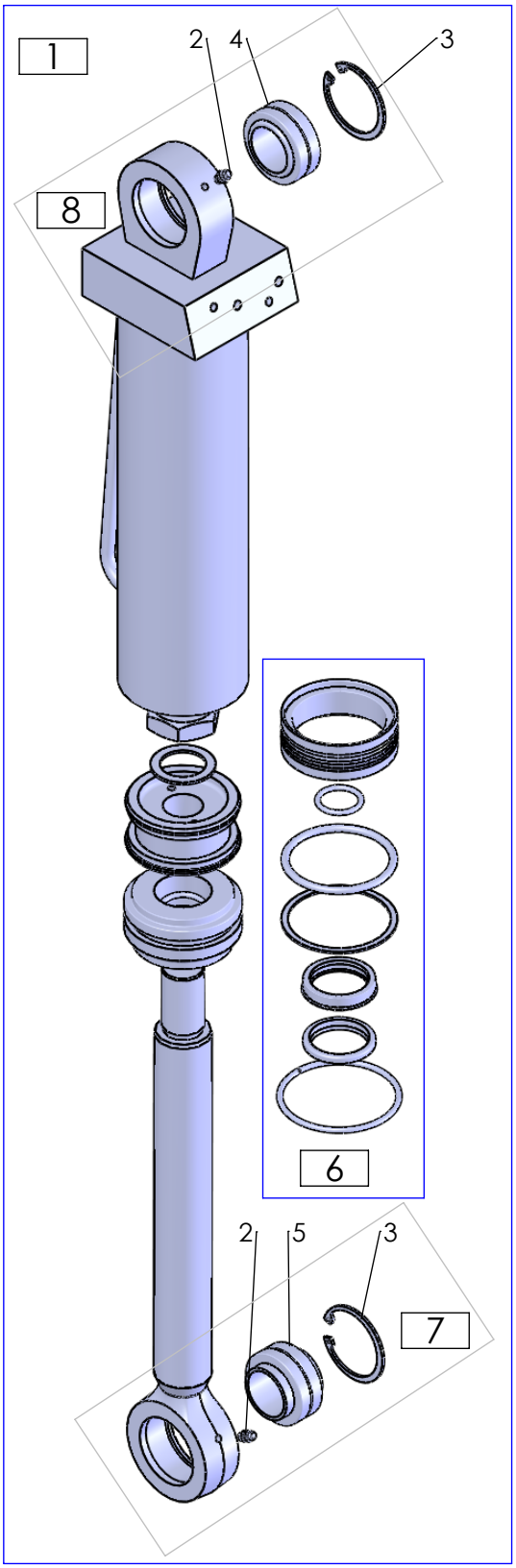

1516

16-11-2017

Pos nr/ Ref No	Detalj nr/ Part No	Benämning	Description
1516 Ö		**VÄNDCYLINDER**	**TURNING CYLINDER**
1	4165 25514 50	Vändcylinder M03, utan ventil	Turning cylinder M03, without valve
2	4165 27004 50	Ventilblock Forhydro RFM-2CL	Hydraulic block Forhydro RFM-2CL
3	4725 54 64 01	Skruv MC6S 8x 65- 8.8 FZB	Bolt ISO 4762- M8x65- 8.8 FZB

Pos nr/ Ref No	Detalj nr/ Part No	Benämning	Description
1	4165 25514 50	Vändcylinder M03, utan ventil	Turning cylinder M03, without valve
2	4738 88 10 01	Smörjnippel, AH M6 FZB	Grease nipple, AH M6 FZB
3	4735 31 44 11	Spårring SgH 55 FZB	Circlip DIN 472 - 55 x 2
4	4165 86405 03	Ledlager, Ø35	Spherical plain bearing, Ø35
5	4165 91308 01	Ledlager breddad innerring	Bearing
6	4165 94668 00	Packningssats till vändcylinder	Seal kit for turn over cylinder
7	4165 20585 00	Kolvstångsöra, kompl	Rod piston ear compl.
8	4165 96945 00	Cylinderöra Power Packer	Welding part ear

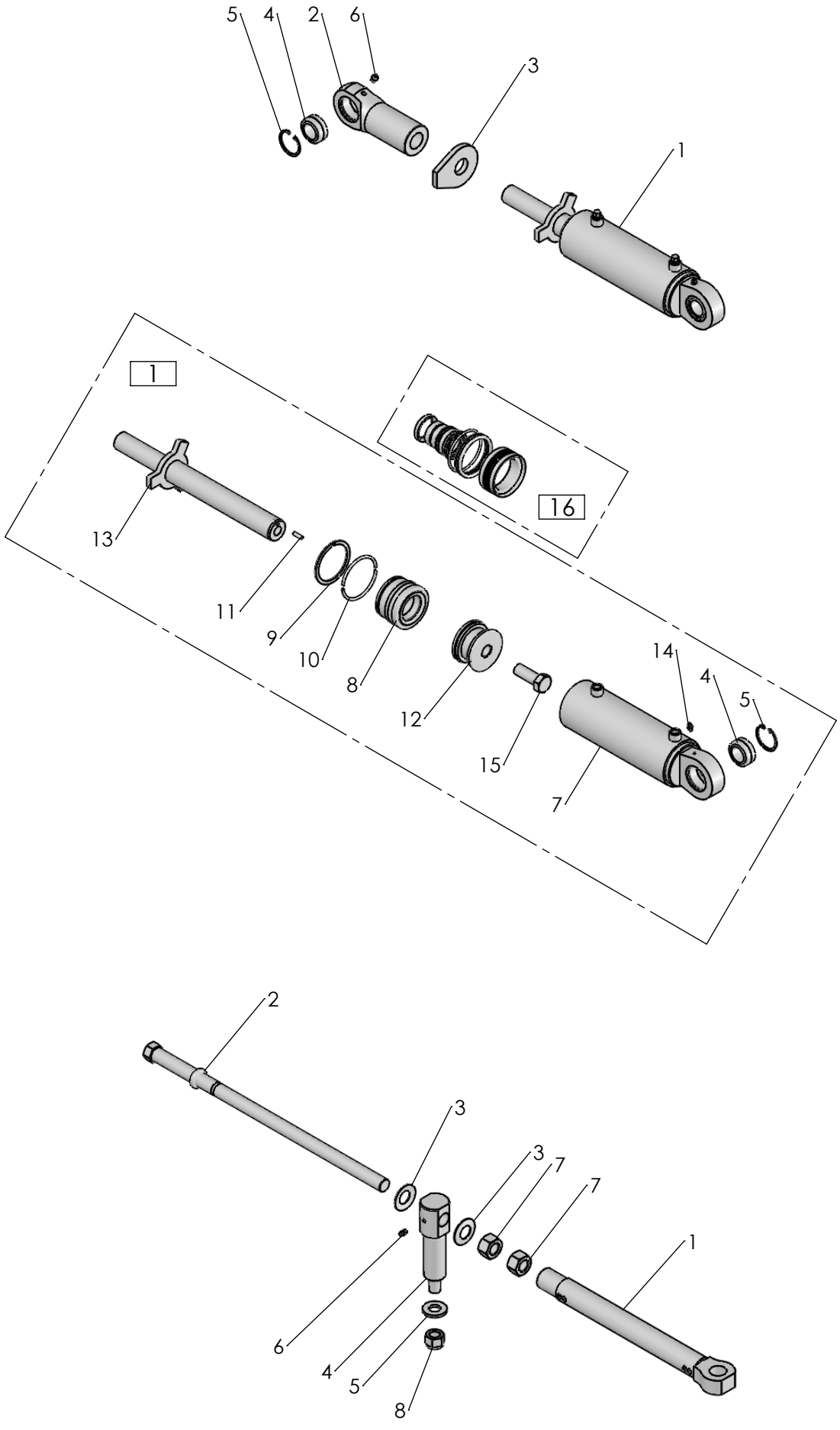

1649

2018-10-23

Pos nr/ Ref No	Detalj nr/ Part No	Benämning	Description
1649 Ö1	**36975**	**HYDRAULISK UTRÄTNINGSCYLINDER FMRT**	**HYDRAULIC ALIGNMENT CYLINDER FX**
1	4165 30487 50	Hydraulcylinder DV, Ø80/40x145	Hydraulic cylinder DA, Ø80/40x145
2	4165 30474 50	Öra	Ear
3	4165 30475 00	Låsarm	Locking arm
4	4165 86405 02	Ledlager, Ø30	Spherical plain bearing, Ø30
5	4735 31 40 11	Spårring SgH 47 FZB	Circlip DIN 472 - 47 x 1.75
6	4738 88 20 01	Smörjnippel, AH KR1/8" FZB	Grease nipple, AH KR1/8" FZB
7	4165 30486 50	Cylinderrör Ø80/90, komplett	Cylinder tube Ø80/90, cpl
8	4165 93806 00	Styrning, Ø80/40	Guide, Ø80/40
9	4735 31 54 61	Spårring AV 75 FZB	Retaining ring AV 75 FZB
10	4165 89206 00	Låsringshalvor för cyl Ø80	Locking ring for cyl Ø80
11	4165 26363 00	Cylindrisk pinne 6 m6	Cylindrical pin 6 m6
12	4165 89199 00	Kolv, Ø80/40	Piston, Ø80/40
13	4165 30488 50	Kolvstång, kompl	Piston rod, cpl
14	4738 88 10 01	Smörjnippel, AH M6 FZB	Grease nipple, AH M6 FZB
15	4725 26 75 51	Skruv M6S 20x 55- 8.8 FZB	Bolt ISO 4014 - M20 x 55-8.8 FZB
16	4165 93810 00	Packningssats till cylinder, Ø80/40	Sealing kit for cylinder, Ø80/40

Pos nr/ Ref No	Detalj nr/ Part No	Benämning	Description
1649 Ö2	**25562**	**MEKANISK SISTA TILTANS JUSTERING**	**MECHANICAL LAST FURROW ADJUSTMENT FX**
1	4165 26278 00	Justerhylsa	Adjusting sleeve
2	4165 93251 00	Spindel	Spindle
3	4165 98496 00	Tallriksfjäder, TF 50x25,4x1,5	Belleville spring, TF 50x25,4x1,5
4	4165 25561 00	Ledtapp för frontplog	Pivot pin
5	4165 94828 00	Bricka, Ø21/43x5	Washer, Ø21/43x5
6	4738 88 20 03	Smörjnippel, AM 8x1,25 FZB	Grease nipple, AM 8x1,25 FZB
7	4731 23 28 01	Mutter M6M 24- 8 FZB	Nut ISO 4032 - M24
8	4732 21 26 51	Mutter M6M 20- 8 NF FZB	Nut ISO 7040-M20-8-NF FZB

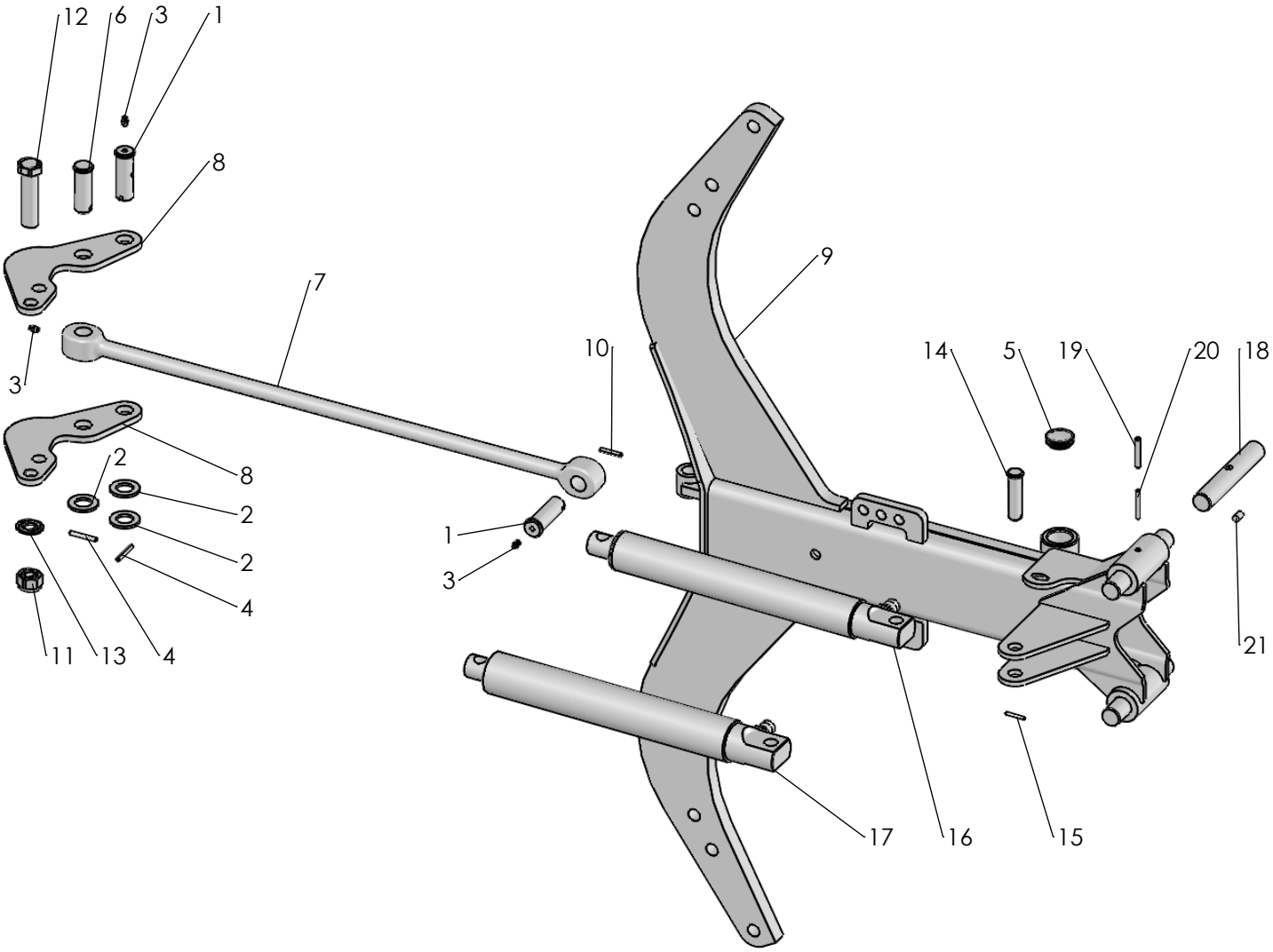

1651

2018-10-23

Pos nr/ Ref No	Detalj nr/ Part No	Benämning	Description
1651 Ö	**35343**	**ÅS, AUTOMATISK**	**BEAM, AUTOMATIC**
1	4165 86079 00	Tapp för åskomponent	Pin for beam
2	4734 12 00 01	Bricka BRB 26x 45 FZB	Washer 26x45-200 HV
3	4738 88 20 03	Smörjnippel, AM 8x1,25 FZB	Grease nipple, AM 8x1,25 FZB
4	4721 43 48 01	Fjädrande rörpinne FRP 6x 45 FZB	Spring Pin ISO 8752 - 6 x 45 FZB
5	4165 23869 00	Skyddsplugg, Ø37-40,4	Protective cap, Ø37-40,4
6	4165 25914 00	Cylindrisk bult, Ø25x73	Clevis pin, Ø25x73
7	4165 25902 50	Dragstång L=843	Draw rod, L=843
8	4165 21555 90	Hävarm (bumerang) Överum	Walking beam Överum
9	4165 86043 90	Ås, komplett, låg automat Överum	Beam short Överum
10	4721 43 46 01	Fjädrande rörpinne FRP 6x 36 FZB	Spring Pin ISO 8752 - 6 x 36 FZB
11	4165 03650 07	Mutter M6M 20 NF-10 MW	Nut ISO-7040-M20-10 MW
12	4165 91945 00	Skruv M6S 20x 95-10.9 MW	Bolt M6S 20x 95-10.9 MW
13	4734 11 92 01	Bricka BRB 21x 37 FZB	Washer ISO 7089-M20-200 HV
14	4165 72399 01	Cylindrisk bult, Ø20x75,5	Headed clevis pin, Ø20x75,5
15	4721 42 62 01	Fjädrande rörpinne FRP 4x 32 FZB	Spring Pin ISO 8752 - 4 x 32 FZB
16	4165 21550 50	Hydraulcylinder EV, Ø50/38x293	Hydraulic cylinder SA, Ø50/38x293
17	4165 26350 50	Hydraulcylinder EV, Ø55x35x293	Hydraulic cylinder SA, Ø55x35x293
18	4165 86044 00	Tapp, Ø30x175	Pin, Ø30x175
19	4721 43 85 10	Fjädrande rörpinne FRP 8x 50 MW	Spring Pin ISO 8752 - 8 x 50 MW
20	4721 43 18 10	Fjädrande rörpinne FRP 5x 50 MW	Spring Pin ISO 8752 - 5 x 50 MW
21	4165 98096 00	Cylindrisk pinne CPK m6 10x20	Cylindrical pin CPK m6 10x20

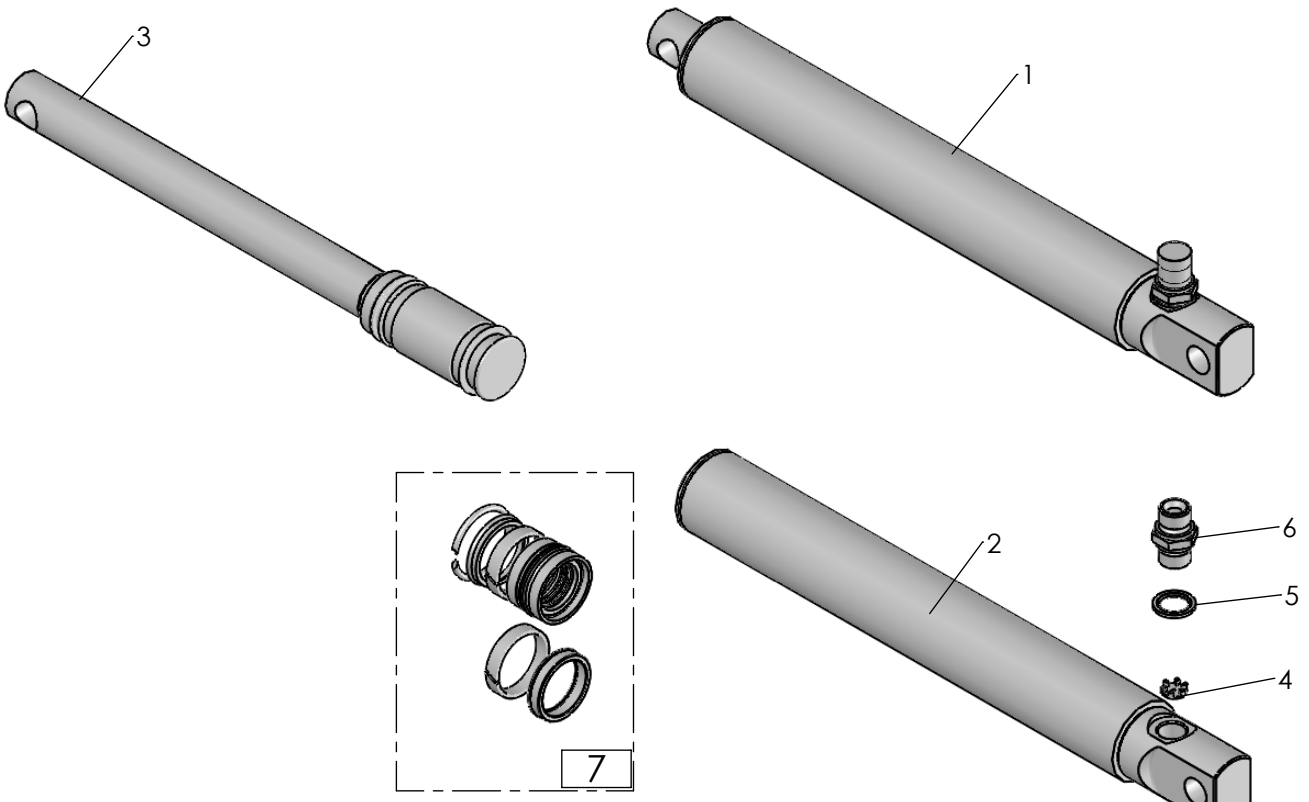

1280

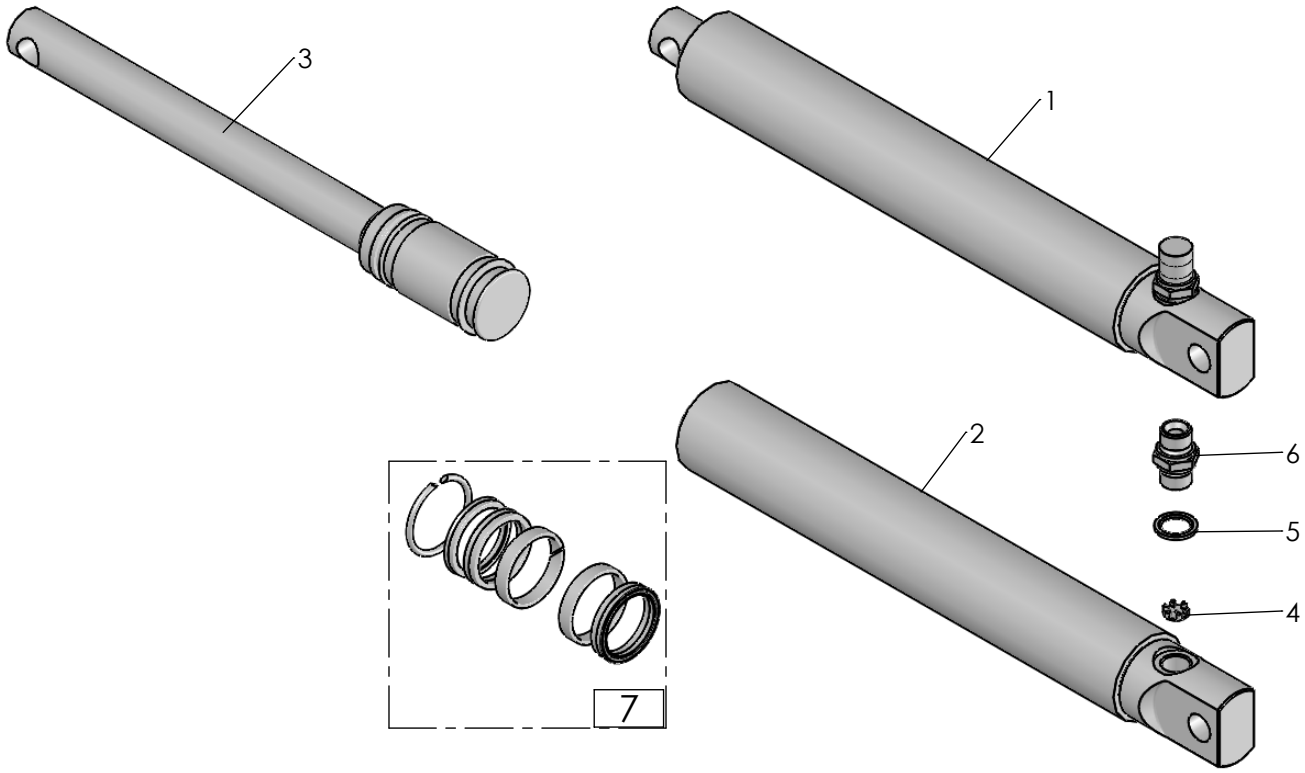

1281

2018-08-27

Pos nr/ Ref No	Detalj nr/ Part No	Benämning	Description
1280 Ö		**HYDRAULISK STENSÄKRINGSCYLINDER Ø50**	**HYDRAULIC STONE TRIP CYLINDER Ø50**
1	4165 21550 50	Hydraulcylinder EV, Ø50/38x293	Hydraulic cylinder SA, Ø50/38x293
2	4165 21551 50	Cylinderrör, Ø50	Cylinder tube, Ø50
3	4165 23802 50	Kolvstång, komplett Ø50	Piston rod Ø50, cpl
4	4165 77852 00	Ventilkägla, Ø2,2	Restrictor valve, Ø2,2
5	4165 80316 00	Gummistålbricka, G1/2	Bonded seal, G1/2
6	4165 80317 00	Rak adapt, 1/2-1/2	Union
7	4165 86256 00	Packningssats cyl Ø50	Sealing kit for cyl Ø50

Pos nr/ Ref No	Detalj nr/ Part No	Benämning	Description
1281 Ö		**HYDRAULISK STENSÄKRINGSCYLINDER Ø55**	**HYDRAULIC STONE TRIP CYLINDER Ø55**
1	4165 26350 50	Hydraulcylinder EV, Ø55x35x293	Hydraulic cylinder SA, Ø55x35x293
2	4165 26453 50	Cylinderrör, Ø55/65, kompl	Cylinder tube, Ø55/65
3	4165 26455 50	Kolvstång Ø55, komplett	Piston rod Ø55, cpl
4	4165 77852 00	Ventilkägla, Ø2,2	Restrictor valve, Ø2,2
5	4165 80316 00	Gummistålbricka, G1/2	Bonded seal, G1/2
6	4165 80317 00	Rak adapt, 1/2-1/2	Union
7	4165 26459 00	Packningssats till 26350	Sealing kit for 26350

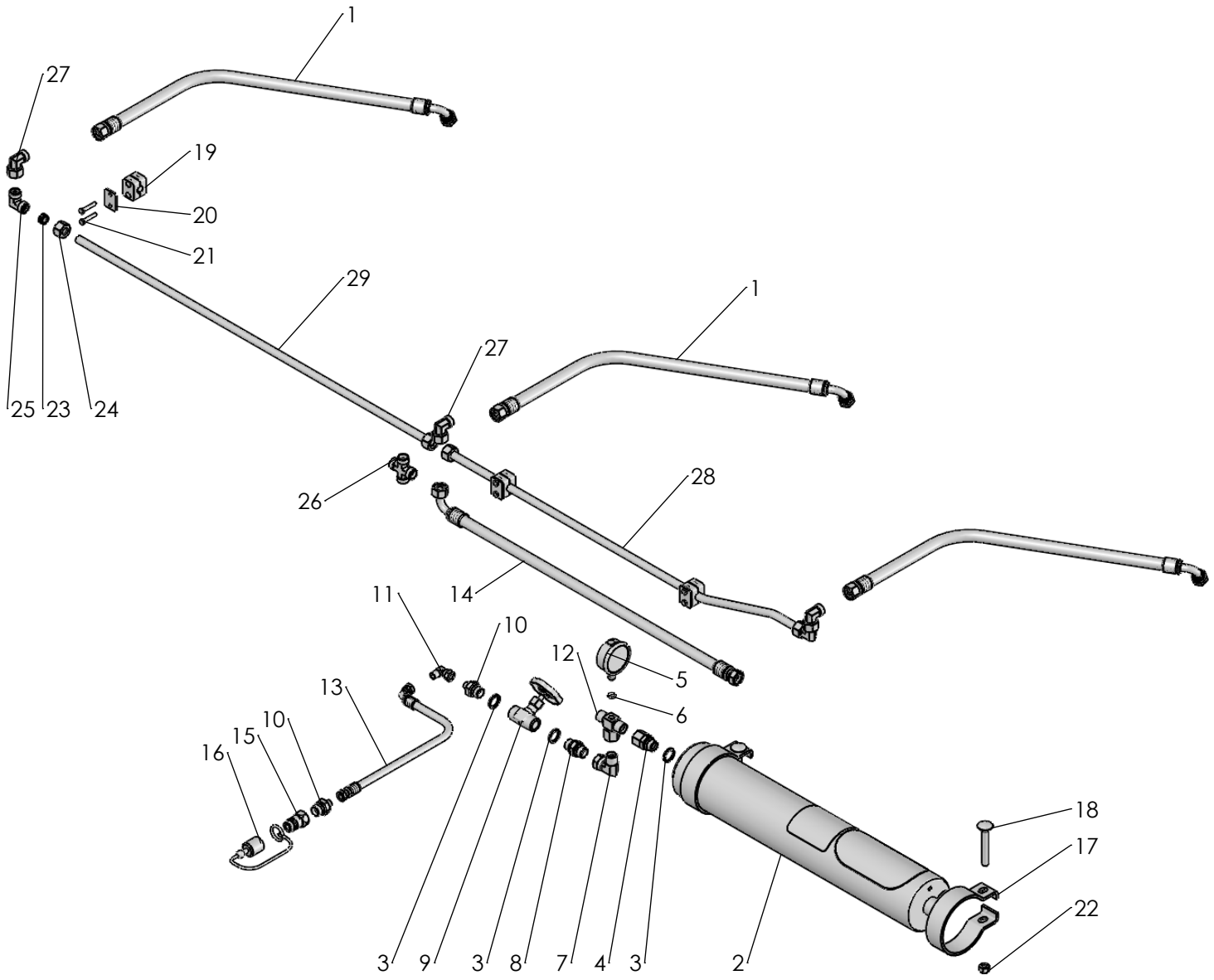

1652

2018-10-23

Pos nr/ Ref No	Detalj nr/ Part No	Benämning	Description
1652 Ö	**35907**	**STENSÄKRINGSHYDRAULIK FX**	**STONE TRIP HYDRAULICS FX**
1	4165 98851 00	Hydraulslang. L=690	Hydraulic hose, L=690
2	4165 91938 50	Kolvackumulator 4l 9MPa, med dekal	Piston accumulator 4l 9MPa, with decal
3	4165 80316 00	Gummistålbricka, G1/2	Bonded seal, G1/2
4	4165 92138 00	Rakadapt, 1/2" - 1/2"	Union, 1/2" - 1/2"
5	4165 80750 00	Manometer	Pressure gauge
6	4165 78474 00	O-ring, OR 10,0x3	O-ring, OR 10,0x3
7	4165 77826 00	L-adapt 1/2"	L-union 1/2"
8	4165 65478 00	Rak adapt 1/2"	Union
9	4165 73057 00	Avstängningsventil (nålventil)	Shut of valve
10	4165 77231 00	Rak adapt 1/2" - 1/4"	Stright union
11	4165 85636 00	L-adapt, 1/4"	L-Union, 1/4"
12	4165 77838 00	T-adapt 1/2"	T-union 1/2"
13	4165 15492 00	Hydraulslang 1/2, L=3350	Hydraulic hose 1/2, L=3350
14	4165 26076 00	Hydraulslang 1/2, L=920	Hydraulic hose 1/2, L=920
15	4165 74814 00	Handel 1/2"	Quick coupling M, 1/2"
16	4165 78383 00	Handelsskydd	Protective cap
17	4165 33039 50	Ackumulatorfäste, Ø117	Ackumulator bracket, Ø117
18	4727 65 50 51	Skruv MVBF 12x 90- 8.8 FZB	Bolt ISO 8677-M12x90-8.8 FZB
19	4165 91204 00	Klammerpar, Ø15	Tube clamps, Ø15
20	4165 91205 00	Täckplatta 26	Covering plate 26
21	4725 23 76 51	Skruv M6S 6x 35- 8.8 FZB	Bolt ISO 4014 - M6 x 35-8.8 FZB
22	4731 23 22 01	Mutter M6M 12- 8 FZB	Nut ISO - 4032 - M12-8 FZB
23	4165 75935 00	Skärring Ø15	Cutting ring Ø15
24	4165 75934 00	Mutter, M22x1,5	Nut, M22x1,5
25	4165 75747 00	L-adapt, M22x1,5	L-union, M22x1,5
26	4165 75928 00	X-adapt, M22x1,5	X-union, M22x1,5
27	4165 83050 00	L-adapt, M22x1,5	L-Union, M22x1,5
28	4165 23048 00	Hydraulrör	Hydraulic tube
29	4165 86276 00	Hydraulrör, RH 15x2, L= 958	Hydraulic tube, RH 15x2, L= 958

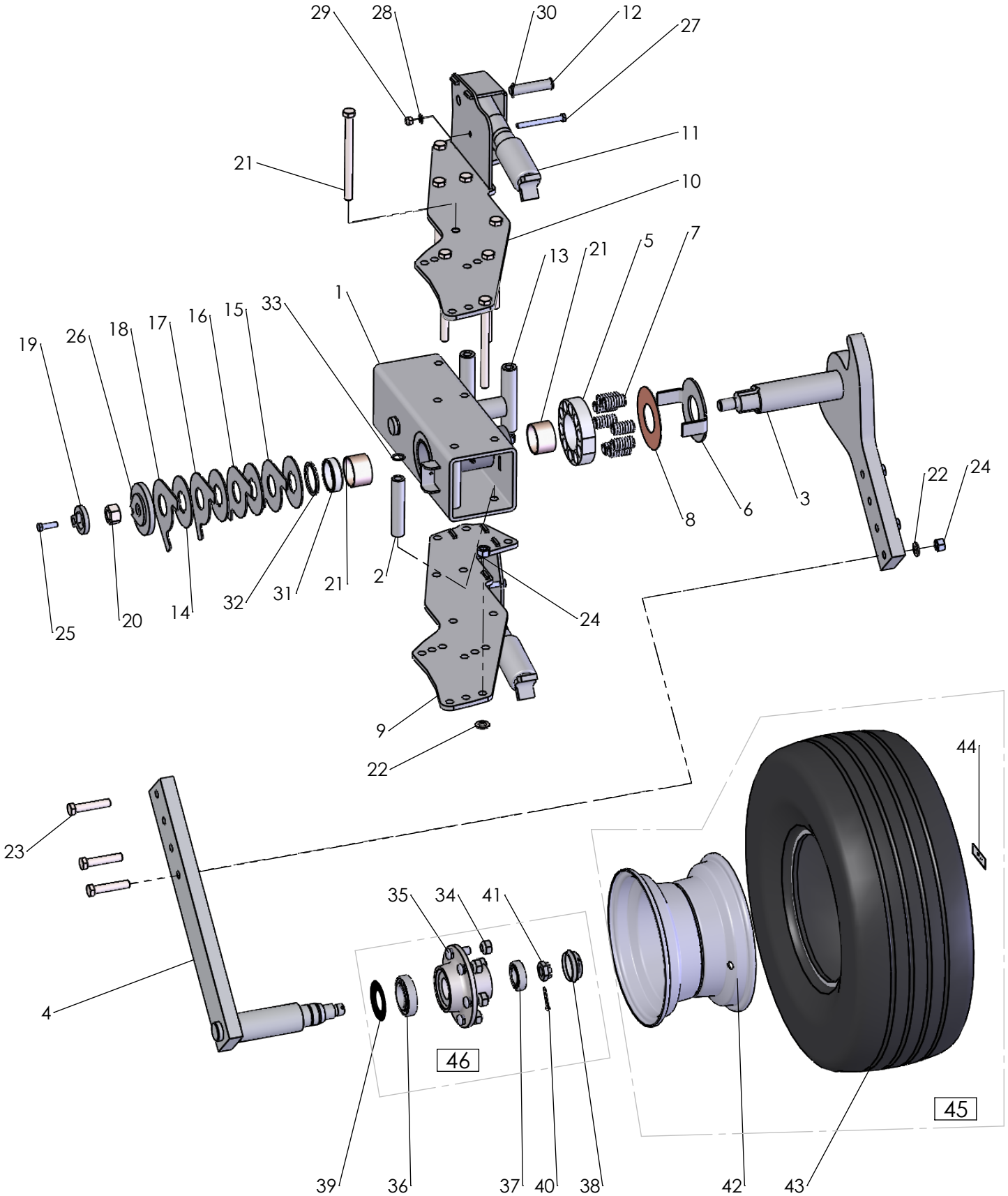
29
28
30
12
27
11
21
10
13
21
5
7
1
33
15
16
17
18
26
19
8
6
3
22
24
2
21
31
32
14
20
25
24
9
22
44
23
35
34
41
4
46
45
39
36
37
40
38
42
43

Pos nr/ Ref No	Detalj nr/ Part No	Benämning	Description
715 Ö	**28759**	**PENDELHJUL**	**PENDULUM WHEEL**
1	4165 28747 90	Hjulkonsol för fronthjul	Wheel bracket for front wheel
2	4165 26150 00	Hylsa, Ø27/17x132	Sleeve, Ø27/17x132
3	4165 26373 90	Hjularm för fronthjul, övre	Wheel arm front wheel, upper
4	4165 32598 50	Hjularm	Wheel arrm
5	4165 22651 00	Fjäderhållare	Spring Holder
6	4165 22652 00	Bricka för kombihjul	Washer for Combi wheel
7	4165 21267 00	Tryckfjäder	Push spring
8	4165 22653 00	Slitbricka, Ø61/135x1,5	Wearing washer, Ø61/135x1,5
9	4165 28733 90	Hjulkonsol nedre	Lower wheel bracket
10	4165 28730 90	Hjulkonsol övre	Upper wheel bracket
11	4165 24010 00	Kläpp, kompl	Catch, cpl
12	4165 73224 01	Cylindrisk bult, Ø20x88.5	Pivot pin, Ø20x88.5
13	4165 97975 00	Hylsa, Ø16/32x149	Sleeve, Ø16/32x149
14	4165 20620 00	Bromsskiva i stål	Plate
15	4165 21251 00	Stoppbricka steg nr 5	Stop Washer no 5
16	4165 21250 00	Stoppbricka steg nr 4	Stop washer step no 4
17	4165 20623 00	Stoppbricka steg nr 3	Stop Washer no 3
18	4165 20622 00	Stoppbricka steg nr 2	Stop Washer no 2
19	4165 22637 00	Låsbricka	Locking plate
20	4731 23 28 01	Mutter M6M 24- 8 FZB	Nut ISO 4032 - M24
21	4725 26 53 81	Skruv M6S 16x200-10.9 MW	Bolt ISO 4014 - M16 x200-10.9 MW
22	4734 11 86 01	Bricka BRB 17x30 FZB	Washer ISO 7089 - 16
23	4725 26 36 81	Skruv M6S 16x 80-10.9 MW	Bolt ISO 4014 M16x80 -10.9 MW
24	4731 23 24 51	Mutter M6M 16-10 MW	Nut ISO-4032 M16-10 MW
25	4725 24 97 51	Skruv M6S 10x 35- 8.8 FZB	Bolt ISO 4014 - M10 x 35-8.8 FZB
26	4165 22638 00	Platta smst	Plate welding
27	4725 25 11 51	Skruv M6S 10x100- 8.8 FZB	Bolt ISO 4014-M10x100-8.8 FZB
28	4734 11 73 01	Bricka BRB 10,5x 20 FZB	Washer ISO 7089 - 10 FZB
29	4732 21 20 51	Mutter M6M 10- 8 NF FZB	Nut ISO 7040-M10-8-NF FZB
30	4721 42 62 01	Fjädrande rörpinne FRP 4x 32 FZB	Spring Pin ISO 8752 - 4 x 32 FZB
31	4165 23871 00	Hylsa, Ø60,25/70x20	Sleeve, Ø60,25/70x20
32	4165 23872 00	QUAD-Ring	QUAD-Ring
33	4165 19356 00	Bricka PS 20x28x1 DIN 988	Washer DIN 988-20x28x1
34	4165 32140 00	Navmutter, M16x1,5 FZB	Hub nut, M16x1,5 FZB
35	4165 33287 00	Navskruv, M16x1,5x45	Hub screw, M16x1,5x45
36	4165 22422 00	Koniskt rullager 30209	Bearing 30209
37	4165 22421 00	Koniskt rullager 30206	Bearing 30206
38	4165 32608 00	Navkapsel FAD, Ø62	Hub FAD, Ø62
39	4165 33331 00	Tätningsbricka FAD, Ø85/45	Sealing washer FAD, Ø85/45
40	4721 62 15 01	Saxpinne SP 5x 36 FZB	Split pin ISO 1234-5x36 FZB
41	4165 33332 00	Kronmutter, M24x1.5	Castel nut, M24x1.5
42	4165 32588 50	Fälg	Rim
43	4165 32596 00	Däck 10,0/75-12/10	Tyre 10,0/75-12/10
44	4165 99369 00	Dekal: Däcktryck 300kPa	Decal: Tyre pressure 300kPa
45	4165 32597 00	Hjul, kompl	Wheel, cpl
46	4165 32606 50	Hjulnav, kompl	Wheel hub, cpl

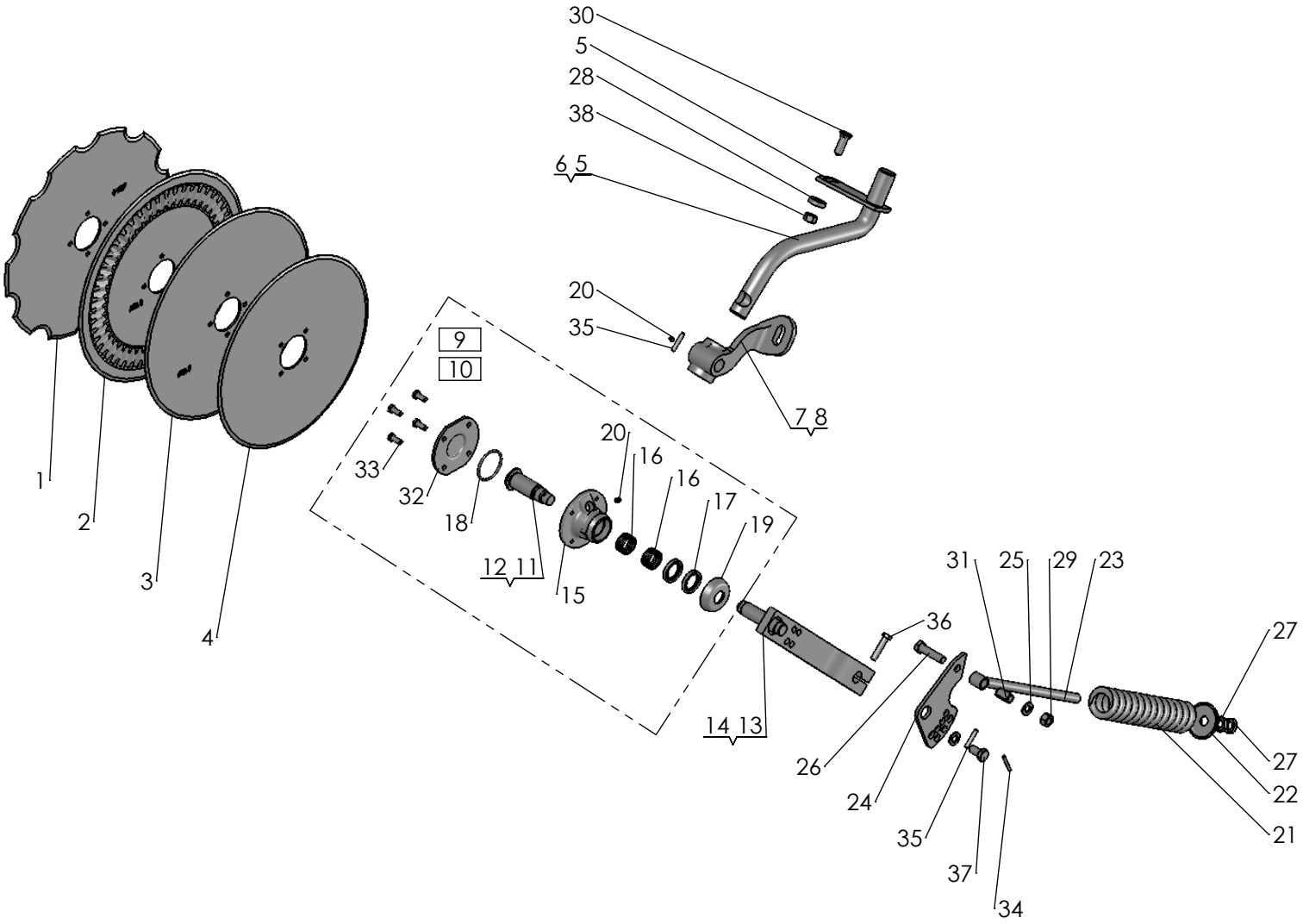

698

2018-10-23

Pos nr/ Ref No	Detalj nr/ Part No	Benämning	Description
698 Ö	**25500**	**FJÄDRANDE SKIVRIST**	**SPRING-LOADED DISC COULTER**
1	4165 80664 40	Skivristklinga Ø500 (20"), tandad	Coulter disc Ø500 (20"), notched
2	4165 80663 40	Skivristklinga Ø500, ripplad	Disk coulter Ø500, rippled
3	4165 80662 40	Skivristklinga Ø500, slät	Disc coulter Ø500, plain
4	4165 72547 40	Skivristklinga Ø457 (18"), slät	Disc coulter Ø457 (18"), plain
5	4165 27751 90	Skivristskaft 296x266, höger	Disc coulter shank 296x266, RH
6	4165 27752 90	Skivristskaft 296x266, vänster	Disc coulter shank 296x266, LH
7	4165 35304 90	Skivristfäste höger gjuten	Disc bracket right casting
8	4165 35412 90	Skivristfäste vänster gjuten	Disc bracket left casting
9	4165 75975 00	Skivristnav utan klinga, höger	Disc coulter hub without disc, RH
10	4165 92237 00	Skivristnav utan klinga, vänster	Disc coulter hub without disc, LH
11	4165 81076 00	Tapp, skivrist höger	Pin, disc coulter RH
12	4165 85671 00	Tapp, skivrist vänster	Pin, disc coulter LH
13	4165 86639 90	Skivristarm, höger	Disc coulter arm, RH
14	4165 86642 90	Skivristarm, vänster	Disc coulter arm, LH
15	4165 80967 40	Nav, skivrist	Hub, disc coulter
16	4165 75545 00	Nållager, 35/42x20	Needle bearing, 35/42x20
17	4740 51 77 00	Radialtätning, A35x52x7	Sealing ring, A35x52x7
18	4740 48 48 04	O-ring, OR 65,09x3,53	O-ring, OR 65,09x3,53
19	4165 80959 00	Tätningsbricka	Sealing washer
20	4738 88 20 03	Smörjnippel, AM 8x1,25 FZB	Grease nipple, AM 8x1,25 FZB
21	4165 81529 00	Tryckfjäder	Spring
22	4165 80961 00	Bricka (fjäderstyrning)	Washer (spring guide)
23	4165 85438 00	Dragstång för skivrist	Shank
24	4165 25249 90	Hävarm	Lever
25	4734 11 86 01	Bricka BRB 17x30 FZB	Washer ISO 7089 - 16
26	4725 26 33 51	Skruv M6S 16x 65- 8.8 FZB	Bolt ISO 4014 - M16 x 65-8.8 FZB
27	4731 43 26 01	Mutter ML6M 20- 5 FZB	Hexagon Thin Nut ISO - 4035 - M20
28	4165 85884 00	Bricka, Ø17/38x10	Washer, Ø17/38x10
29	4731 23 24 01	Mutter M6M 16- 8 FZB	Nut ISO - 4032 - M16-8 FZB
30	4165 03602 35	Skruv MFBK 16x 50-10.9 MW	Nib bolt MFBK 16x 50-10.9 MW
31	4165 86240 09	Fjädrande rörpinne FRP 20x 36	Spring pin DIN 7346 S Ø20x36
32	4165 80966 40	Lock för plan klinga	Cover for disc
33	4725 24 93 51	Skruv M6S 10x 25- 8.8 FZB	Bolt ISO 4014 - M10 x 25-8.8 FZB
34	4721 43 49 01	Fjädrande rörpinne FRP 6x 50 FZB	Spring Pin ISO 8752 - 6 x 50 FZB
35	4721 43 84 01	Fjädrande rörpinne FRP 8x 45 FZB	Spring Pin ISO 8752 - 8 x 45 FZB
36	4725 25 43 51	Skruv M6S 12x 55- 8.8 FZB	Bolt ISO 4014 - M12 x 55-8.8 FZB
37	4725 26 24 51	Skruv M6S 16x 30- 8.8 FZB	Bolt ISO 4014- M16x 30-8.8 FZB
38	4731 23 24 51	Mutter M6M 16-10 MW	Nut ISO-4032 M16-10 MW

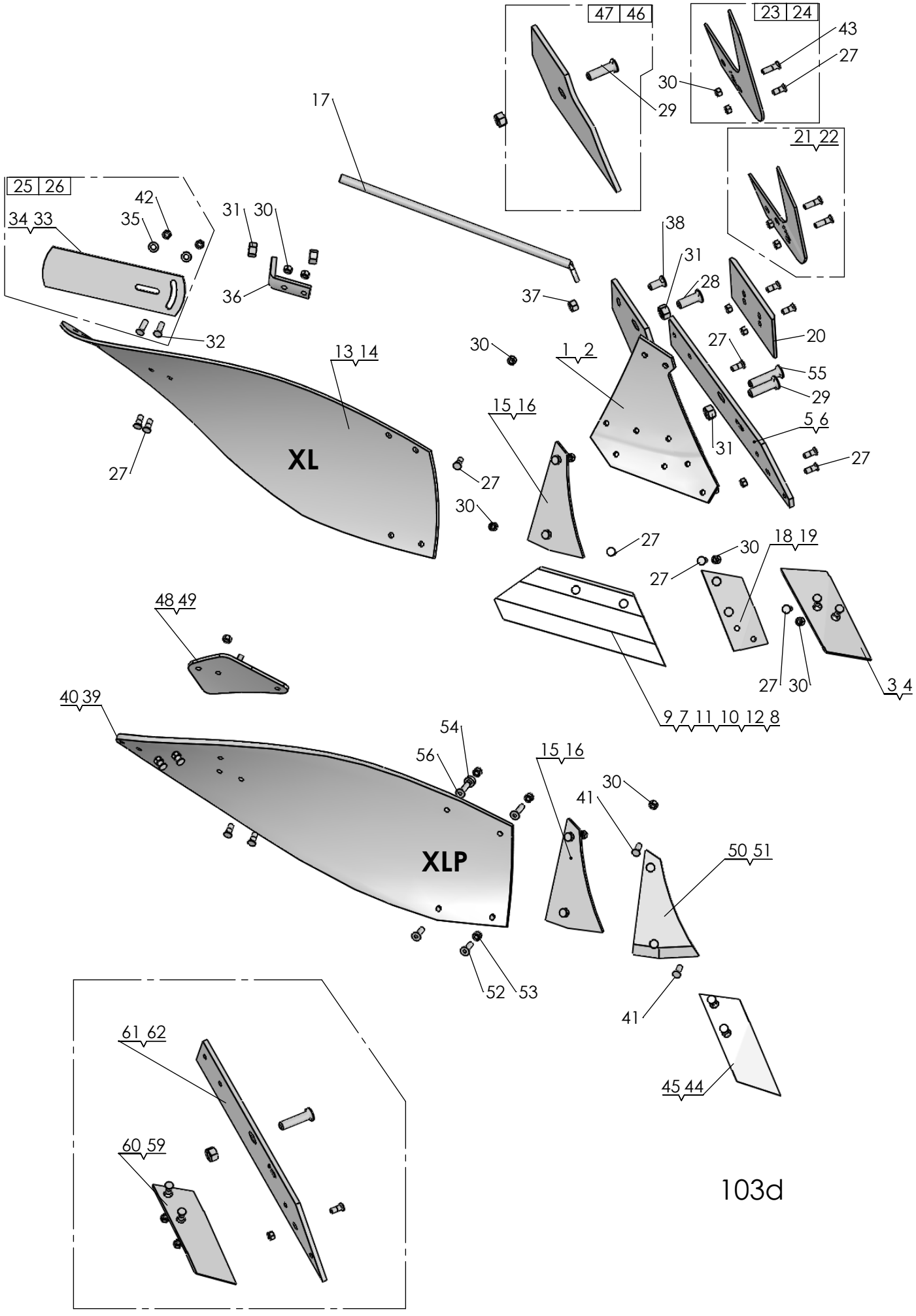

103d

2018-08-28

Pos nr/ Ref No	Detalj nr/ Part No	Benämning	Description
103D		**PLOGKROPP XL, XLP**	**PLOUGH BODY XL, XLP**
1	4165 94616 90	Ställ XL, Höger	Frog XL, Right
2	4165 94617 90	Ställ XL, vänster	Frog XL, left
3	4165 94608 09	Spets höger XL, XU, kompl	Point right XL, XU, cpl
4	4165 94609 09	Spets vänster XL, XU, kompl	Point left XL, XU, cpl
5	4165 94604 09	Landsida XL höger, kompl	Landside XL RH, cpl
6	4165 94605 09	Landsida XL vänster, kompl	Landside XL LH, cpl
7	4165 94598 09	Skär höger 350 (14") XL, kompl	Share RH 350 (14") XL, cpl
8	4165 94599 09	Skär vänster 350 (14") XL, kompl	Share LH 350 (14") XL, cpl
9	4165 94600 09	Skär höger 400 (16") XL, kompl	Share RH 400 (16") XL, cpl
10	4165 94601 09	Skär vänster 400 (16") XL, kompl	Share LH 400 (16") XL, cpl
11	4165 94602 09	Skär höger 450 (18") XL, kompl	Share RH 450 (18") XL, cpl
12	4165 94603 09	Skär väster 450 (18") XL, kompl	Share LH 450 (18") XL, cpl
13	4165 94594 09	Vändskiva XL/AX kompl, höger	Mouldboard XL/AX cpl, RH
14	4165 94595 09	Vändskiva XL/AX kompl, vänster	Mouldboard XL/AX cpl, LH
15	4165 94596 09	Vändskivebröst XL höger, kompl	Mouldboard shin XL right, cpl
16	4165 94597 09	Vändskivebröst XL vänster, kompl	Mouldboard shin XL left, kompl
17	4165 94614 00	Vändskivestötta XL, AX	Support Stay XL, AX
18	4165 94612 09	Spetsplatta XL höger, kompl	Point plate XL RH, cpl
19	4165 94613 09	Spetsplatta XL vänster, kompl	Point plate LH, cpl
20	4165 94289 09	Slitplatta låg, kompl	Wearing plate low, cpl
21	4165 94622 09	Knivrist kompl, höger	Knife coulter cpl, RH
22	4165 94623 09	Knivrist kompl, vänster	Knife coulter cpl, LH
23	4165 29438 49	Knivrist QR höger, kompl	Knife coulter QR RH, cpl
24	4165 29439 49	Knivrist QR vänster, kompl	Knife coulter QR LH, cpl
25	4165 85461 49	Tiltvinge höger, kompl	Mouldboard extension RH, cpl
26	4165 85462 49	Tiltvinge vänster, kompl	Mouldboard extension LH, cpl
27	4165 03612 21	Skruv MFBKF 12x32-12.9 MW	Nib bolt MFBKF 12x32-12.9 MW
28	4165 03602 57	Skruv MFBK 20x 60-10.9 MW	Nib bolt MFBK 20x 60-10.9 MW
29	4165 03602 58	Skruv MFBK 20x 75-10.9 MW	Nib bolt MFBK 20x 75-10.9 MW
30	4165 03613 03	Mutter M6M 12x1,25-12 MW	Nut ISO - 8673 - M12 x 1,25-12 MW
31	4731 23 26 51	Mutter M6M 20-10 MW	Nut ISO - 4032 - M20-10 MW
32	4165 03602 23	Skruv MFBK 12x 40-10.9 MW	Nib bolt MFBK 12x 40-10.9 MW
33	4165 74922 40	Tiltvinge, höger	Mouldboard extension, RH
34	4165 80559 40	Tiltvinge, vänster	Mouldboard extension, LH
35	4734 11 78 01	Bricka BRB 13x 24 FZB	Washer ISO 7089 - 12 FZB
36	4165 94615 40	Stagvinkel	Bracket
37	4731 23 24 01	Mutter M6M 16- 8 FZB	Nut ISO - 4032 - M16-8 FZB
38	4165 03602 33	Skruv MFBK 16x 40-10.9 MW	Nib bolt MFBK 16x 40-10.9 MW
39	4165 24803 09	Vändskiva XLP, Höger	Mouldboard XLP, Right
40	4165 24804 09	Vändskiva XLP vänster, kompl	Mouldboard XLP LH, cpl
41	4165 03602 22	Skruv MFBK 12x 35-10.9 MW	Nib bolt MFBK 12x 35-10.9 MW
42	4731 23 22 51	Mutter M6M 12-10 MW	Nut ISO 4032-M12-10 MW
43	4165 03612 24	Skruv MFBKF 12x45-12.9 MW	Bolt MFBKF 12x45-12.9 MW
44	4165 96272 09	Spets nedsänkt XL, XS höger, kompl	Point short XL, ,XS RH, cpl
45	4165 96273 09	Spets nedsänkt XL, XS vänster, kompl	Point short XL, XS LH, cpl
46	4165 23924 49	Täckplåt XL/AX kompl, höger	Covering plate XL/AX cpl, RH
47	4165 23925 49	Täckplåt XL/AX kompl , vänster	Covering plate XL/AX cpl, LH
48	4165 24367 40	Vinkelstötta, höger	Angle support, RH
49	4165 24797 40	Vinkelstötta, vänster	Angle support, LH
50	4165 24801 09	Vändskivebröst med fas höger, kompl	Mouldboard shin with chamfer RH, cpl
51	4165 24802 09	Vändskivebröst med fas vänster, kompl	Mouldboard shin with chamfer LH, cpl
52	4725 65 40 01	Skruv MF6S 12x 40- 8.8 FZB	Bolt ISO 10642 - M12 x 40-8.8 FZB
53	4732 21 22 51	Mutter M6M 12- 8 NF FZB	Nut ISO 7040-M12-8-NF FZB
54	4165 89489 00	Bricka, Ø13/25x10	Washer, Ø13/25x10
55	4165 03602 60	Skruv MFBK 20x 85-10.9 MW	Nib bolt MFBK 20x 85-10.9 MW
56	4725 65 42 01	Skruv MF6S 12x 50- 8.8 FZB	Bolt ISO 10642 - M12 x 50-8.8 FZB
59	4165 94611 09	Billspets AX, AH vänster, kompl	Point AX, AH left, cpl
60	4165 94610 09	Billspets AX, AH höger, kompl	Point AX, AH right, cpl
61	4165 94606 09	Landsida AX, AXP höger, kompl	Landside AX, AXP RH, cpl
62	4165 94607 09	Landsida AX, AXP, vänster, komp	Landside AX, AXP, LH, cpl

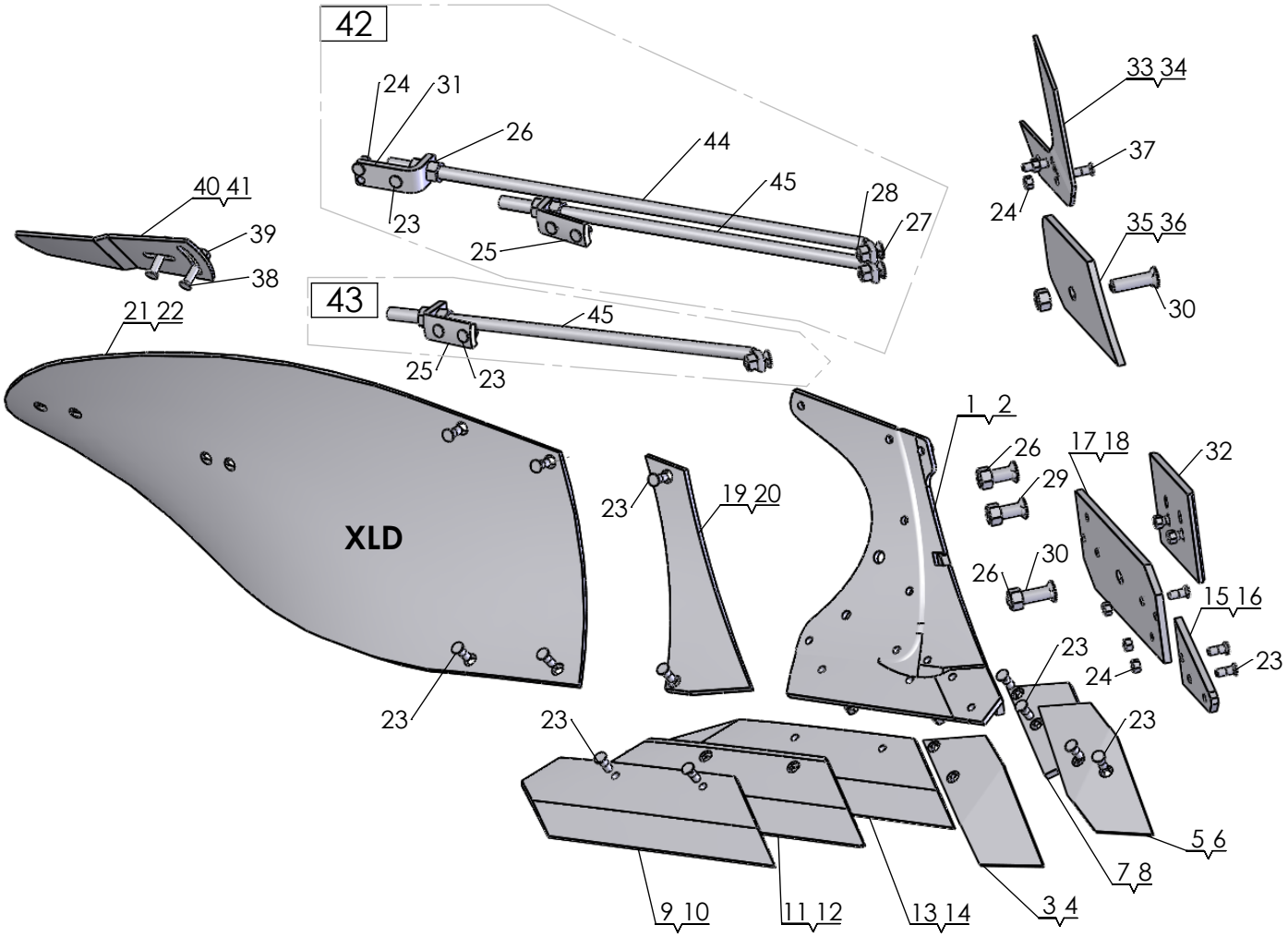

1322

12-10-2017

Pos nr/ Ref No	Detalj nr/ Part No	Benämning	Description
1322 Ö		**PLOGKROPP XLD**	**PLOUGH BODY XLD**
1	4165 35010 90	XLD Ställ, Höger	XLD Frog, Right
2	4165 35011 90	XLD Ställ, Vänster	XLD Frog, Left
3	4165 35070 09	XLD Spets, Höger, kompl.	XLD Point, Right, Compl.
4	4165 35071 09	XLD Spets, Vänster, Kompl.	XLD Point, Left, Compl.
5	4165 35074 09	XLD Vändbar Spets, Höger, Kompl.	XLD Reversible Point, Right, Compl.
6	4165 35075 09	XLD Vändbar Spets, Vänster, Kompl.	XLD Reverisble Point, Left, Compl.
7	4165 35076 09	XLD Spetsplatta, Höger, Kompl.	XLD Point Bracket, Right, Compl.
8	4165 35077 09	XLD Spetsplatta, Vänster, Kompl.	XLD Point bracket, Left, Compl.
9	4165 35040 09	XLD Skär 16", Höger, Kompl.	XLD Share 16", Right, Compl.
10	4165 35041 09	XLD Skär 16", Vänster, Kompl.	XLD Share 16", Left, Compl.
11	4165 35042 09	XLD Skär 18", Höger, Kompl.	XLD Share 18", Right, Compl.
12	4165 35043 09	XLD Skär 18", Vänster, Kompl.	XLD Share 18", Left, Compl.
13	4165 35044 09	XLD Skär 20", Höger, Kompl.	XLD Share 20", Right, Compl.
14	4165 35045 09	XLD Skär 20", Vänster, Kompl.	XLD Share 20", Left, Compl.
15	4165 35060 09	XLD Landsida främre, Höger, Kompl.	XLD Landside Forward, Right, Compl.
16	4165 35061 09	XLD Landsida Främre, Vänster, Kompl.	XLD Landside Forward, Left, Compl.
17	4165 35062 09	XLD Landsida Bakre, Höger, Kompl.	XLD Landside Rear, Right, Compl.
18	4165 35063 09	XLD Landsida Bakre, Vänster, Kompl.	XLD Landside Rear, Left, Compl.
19	4165 35080 09	XLD Bröst, Höger, Kompl.	XLD Chest, Right, Compl.
20	4165 35081 09	XLD Bröst, Vänster, Kompl.	XLD Chest, Left, Compl.
21	4165 35020 09	XLD Vändskiva, Höger, Kompl.	XLD Mouldboard, Right, Compl.
22	4165 35021 09	XLD Vändskiva, Vänster, Kompl.	XLD Mouldboard, Left, Compl.
23	4165 03612 21	Skruv MFBKF 12x32-12.9 MW	Nib bolt MFBKF 12x32-12.9 MW
24	4165 03613 03	Mutter M6M 12x1,25-12 MW	Nut ISO - 8673 - M12 x 1,25-12 MW
25	4165 94615 40	Stagvinkel	Bracket
26	4731 23 26 51	Mutter M6M 20-10 MW	Nut ISO - 4032 - M20-10 MW
27	4165 03602 33	Skruv MFBK 16x 40-10.9 MW	Nib bolt MFBK 16x 40-10.9 MW
28	4731 23 24 01	Mutter M6M 16- 8 FZB	Nut ISO - 4032 - M16-8 FZB
29	4165 03602 57	Skruv MFBK 20x 60-10.9 MW	Nib bolt MFBK 20x 60-10.9 MW
30	4165 03602 58	Skruv MFBK 20x 75-10.9 MW	Nib bolt MFBK 20x 75-10.9 MW
31	4165 35096 40	Stagfäste	Stay Bracket
32	4165 94289 09	Slitplatta låg, kompl	Wearing plate low, cpl
33	4165 94622 09	Knivrist kompl, höger	Knife coulter cpl, RH
34	4165 94623 09	Knivrist kompl, vänster	Knife coulter cpl, LH
35	4165 35112 09	XLD Täckplåt ställ Kompl., Höger	XLD Cover plate Frog Compl., Right
36	4165 35113 09	XLD Täckplåt ställ Kompl. Vänster	XLD Frog protection plate Compl, Left
37	4165 03612 24	Skruv MFBKF 12x45-12.9 MW	Bolt MFBKF 12x45-12.9 MW
38	4165 03602 23	Skruv MFBK 12x 40-10.9 MW	Nib bolt MFBK 12x 40-10.9 MW
39	4165 03615 05	Mutter M6MF 12- 8 FZB	Nut ISO - 4161 - M12 FZB
40	4165 85461 09	Tiltvinge höger, kompl	Mouldboard extension RH, cpl
41	4165 85462 09	Tiltvinge vänster, kompl	Mouldboard extension LH, cpl
42	4165 36339 01	XLD dubbel stötta, kompl	XLD double stay, cpl
43	4165 36337 01	XLD stötta, kompl	XLD stay, cpl
44	4165 35095 00	Vändskivestötta XLD	Mouldboard stay XLD
45	4165 35094 00	Vändskivestötta XLD	Mouldboard stay XLD

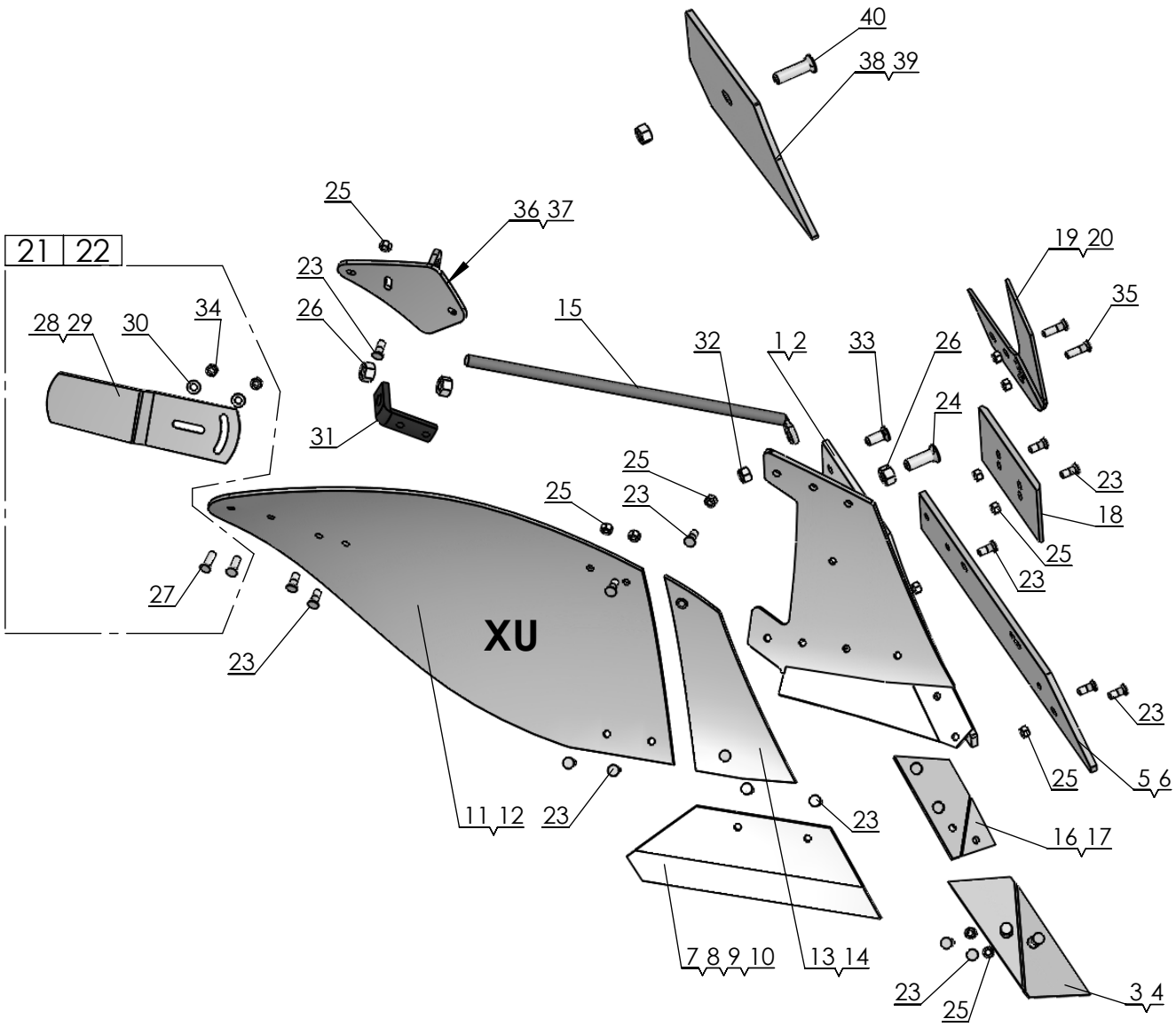

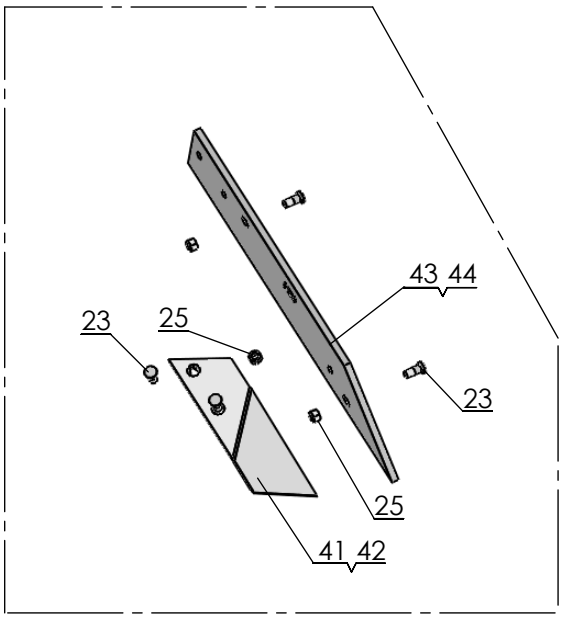

660

2018-08-28

Pos nr/ Ref No	Detalj nr/ Part No	Benämning	Description
660		**PLOGKROPP XU**	**PLOUGH BODY**
1	4165 20539 90	Ställ XU Höger	Frog XU Right
2	4165 20540 90	Ställ XU Vänster	Frog XU Left
3	4165 94608 09	Spets höger XL, XU, kompl	Point right XL, XU, cpl
4	4165 94609 09	Spets vänster XL, XU, kompl	Point left XL, XU, cpl
5	4165 96094 09	Landsida XU höger, kompl	Landside XU RH, cpl
6	4165 96095 09	Landsida XU vänster, kompl	Landside XU LH, cpl
7	4165 96090 09	Skär XU 400 (16") höger, kompl	Share XU 400 (16") RH, cpl
8	4165 96091 09	Skär XU 400 (16") vänster, kompl	Share XU 400 (16") LH, cpl
9	4165 96092 09	Skär XU 450 (18") höger, kompl	Share XU 450 (18") RH, cpl
10	4165 96093 09	Skär XU 450 (18") vänster, kompl	Share XU 450 (18") LH, cpl
11	4165 96084 09	Vändskiva XU höger, kompl	Mouldboard XU RH, cpl
12	4165 96085 09	Vändskiva XU vänster, kompl	Mouldboard XU LH, cpl
13	4165 96086 09	Vändskivebröst XU/AH höger, kompl	Mouldboard shin XU/AH RH, cpl
14	4165 96087 09	Vändskivebröst XU/AH vänster, kompl	Mouldboard shin XU/AH LH, cpl
15	4165 96104 00	Vändskivestötta XU, AH, XS, AS	Mouldboard stay XU, AH, XS, AS
16	4165 94612 09	Spetsplatta XL höger, kompl	Point plate XL RH, cpl
17	4165 94613 09	Spetsplatta XL vänster, kompl	Point plate LH, cpl
18	4165 94289 09	Slitplatta låg, kompl	Wearing plate low, cpl
19	4165 94622 09	Knivrist kompl, höger	Knife coulter cpl, RH
20	4165 94623 09	Knivrist kompl, vänster	Knife coulter cpl, LH
21	4165 85461 49	Tiltvinge höger, kompl	Mouldboard extension RH, cpl
22	4165 85462 49	Tiltvinge vänster, kompl	Mouldboard extension LH, cpl
23	4165 03612 21	Skruv MFBKF 12x32-12.9 MW	Nib bolt MFBKF 12x32-12.9 MW
24	4165 03602 57	Skruv MFBK 20x 60-10.9 MW	Nib bolt MFBK 20x 60-10.9 MW
25	4165 03613 03	Mutter M6M 12x1,25-12 MW	Nut ISO - 8673 - M12 x 1,25-12 MW
26	4731 23 26 51	Mutter M6M 20-10 MW	Nut ISO - 4032 - M20-10 MW
27	4165 03602 23	Skruv MFBK 12x 40-10.9 MW	Nib bolt MFBK 12x 40-10.9 MW
28	4165 74922 40	Tiltvinge, höger	Mouldboard extension, RH
29	4165 80559 40	Tiltvinge, vänster	Mouldboard extension, LH
30	4734 11 78 01	Bricka BRB 13x 24 FZB	Washer ISO 7089 - 12 FZB
31	4165 94615 40	Stagvinkel	Bracket
32	4731 23 24 01	Mutter M6M 16- 8 FZB	Nut ISO - 4032 - M16-8 FZB
33	4165 03602 33	Skruv MFBK 16x 40-10.9 MW	Nib bolt MFBK 16x 40-10.9 MW
34	4731 23 22 51	Mutter M6M 12-10 MW	Nut ISO 4032-M12-10 MW
35	4165 03612 24	Skruv MFBKF 12x45-12.9 MW	Bolt MFBKF 12x45-12.9 MW
36	4165 24260 40	Vinkelstötta, höger	Angle bracket, RH
37	4165 24262 40	Vinkelstötta, vänster	Angle bracket, LH
38	4165 29282 49	Täckplåt XU/AH kompl, höger	Covering plate XU/AH cpl, RH
39	4165 29283 49	Täckplåt XU/AH kompl, vänster	Covering plate XU/AX cpl, LH
40	4165 03602 58	Skruv MFBK 20x 75-10.9 MW	Nib bolt MFBK 20x 75-10.9 MW
41	4165 94610 09	Billspets AX, AH höger, kompl	Point AX, AH right, cpl
42	4165 94611 09	Billspets AX, AH vänster, kompl	Point AX, AH left, cpl
43	4165 96096 09	Landsida AH, AS, höger, kompl	Landside AH, AS, right, cpl
44	4165 96097 09	Landsida AH, AS, vänster, kompl	Landside AH, AS, left, cpl

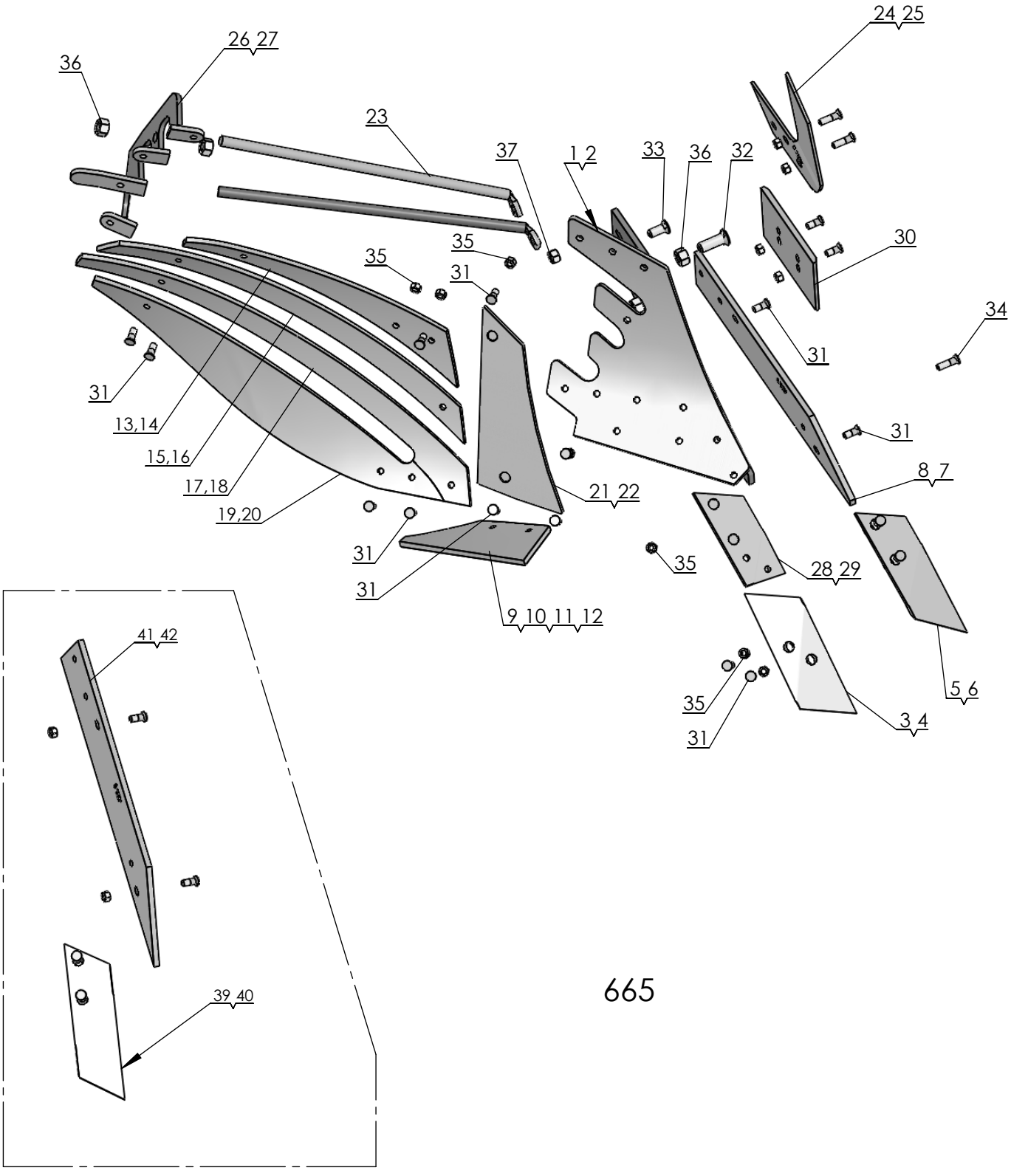
24 25
26 27
36
23
37
1 2
33
36
32
30
35
35
31
34
31
13,14
31
15,16
17,18
19,20
21 22
31
8 7
31
35
28 29
31
9 10 11 12
41 42
35
5 6
3 4
31
39 40
665

2018-08-28

Pos nr/ Ref No	Detalj nr/ Part No	Benämning	Description
665		**PLOGKROPP XS**	**PLOUGH BODY XS**
1	4165 21619 90	Plogställ XS, höger	Frog XS, RH
2	4165 21620 90	Plogställ XS, vänster	Frog XS, Left
3	4165 94608 09	Spets höger XL, XU, kompl	Point right XL, XU, cpl
4	4165 94609 09	Spets vänster XL, XU, kompl	Point left XL, XU, cpl
5	4165 96272 09	Spets nedsänkt XL, XS höger, kompl	Point short XL, ,XS RH, cpl
6	4165 96273 09	Spets nedsänkt XL, XS vänster, kompl	Point short XL, XS LH, cpl
7	4165 96095 09	Landsida XU vänster, kompl	Landside XU LH, cpl
8	4165 96094 09	Landsida XU höger, kompl	Landside XU RH, cpl
9	4165 96090 09	Skär XU 400 (16") höger, kompl	Share XU 400 (16") RH, cpl
10	4165 96091 09	Skär XU 400 (16") vänster, kompl	Share XU 400 (16") LH, cpl
11	4165 96092 09	Skär XU 450 (18") höger, kompl	Share XU 450 (18") RH, cpl
12	4165 96093 09	Skär XU 450 (18") vänster, kompl	Share XU 450 (18") LH, cpl
13	4165 20249 09	Strimla nr 1 höger, kompl	Stripe no 1 right, cpl
14	4165 20894 09	Strimla nr 1 övre vänster, kompl	Stripe no 1 upper left, cpl
15	4165 20250 09	Strimla nr 2 höger, kompl	Stripe no 2 right, cpl
16	4165 20895 09	Strimla nr 2 vänster, kompl	Stripe no 2 left, cpl
17	4165 20251 09	Strimla nr 3 höger, kompl	Stripe no 3 right, cpl
18	4165 20896 09	Strimla nr 3 vänster, kompl	Stripe no 3 left, cpl
19	4165 20252 09	Strimla nr 4 höger, kompl	Stripe no 4 right, cpl
20	4165 20897 09	Strimla nr 4 vänster, kompl	Stripe no 4 left, cpl
21	4165 21470 09	Vändskivebröst XS/AS höger, kompl	Mouldboard shin XS/AS right, cpl
22	4165 21599 09	Vändskivebröst XS/AS vänster, kompl	Mouldboard shin XS/AS left, cpl
23	4165 96104 00	Vändskivestötta XU, AH, XS, AS	Mouldboard stay XU, AH, XS, AS
24	4165 94622 09	Knivrist kompl, höger	Knife coulter cpl, RH
25	4165 94623 09	Knivrist kompl, vänster	Knife coulter cpl, LH
26	4165 20268 40	Brygga, höger	Bridge, right
27	4165 20278 40	Brygga, vänster	Bridge, left
28	4165 94612 09	Spetsplatta XL höger, kompl	Point plate XL RH, cpl
29	4165 94613 09	Spetsplatta XL vänster, kompl	Point plate LH, cpl
30	4165 94289 09	Slitplatta låg, kompl	Wearing plate low, cpl
31	4165 03612 21	Skruv MFBKF 12x32-12.9 MW	Nib bolt MFBKF 12x32-12.9 MW
32	4165 03602 57	Skruv MFBK 20x 60-10.9 MW	Nib bolt MFBK 20x 60-10.9 MW
33	4165 03602 33	Skruv MFBK 16x 40-10.9 MW	Nib bolt MFBK 16x 40-10.9 MW
34	4165 03612 24	Skruv MFBKF 12x45-12.9 MW	Bolt MFBKF 12x45-12.9 MW
35	4165 03613 03	Mutter M6M 12x1,25-12 MW	Nut ISO - 8673 - M12 x 1,25-12 MW
36	4731 23 26 51	Mutter M6M 20-10 MW	Nut ISO - 4032 - M20-10 MW
37	4731 23 24 01	Mutter M6M 16- 8 FZB	Nut ISO - 4032 - M16-8 FZB
39	4165 94610 09	Billspets AX, AH höger, kompl	Point AX, AH right, cpl
40	4165 94611 09	Billspets AX, AH vänster, kompl	Point AX, AH left, cpl
41	4165 96096 09	Landsida AH, AS, höger, kompl	Landside AH, AS, right, cpl
42	4165 96097 09	Landsida AH, AS, vänster, kompl	Landside AH, AS, left, cpl

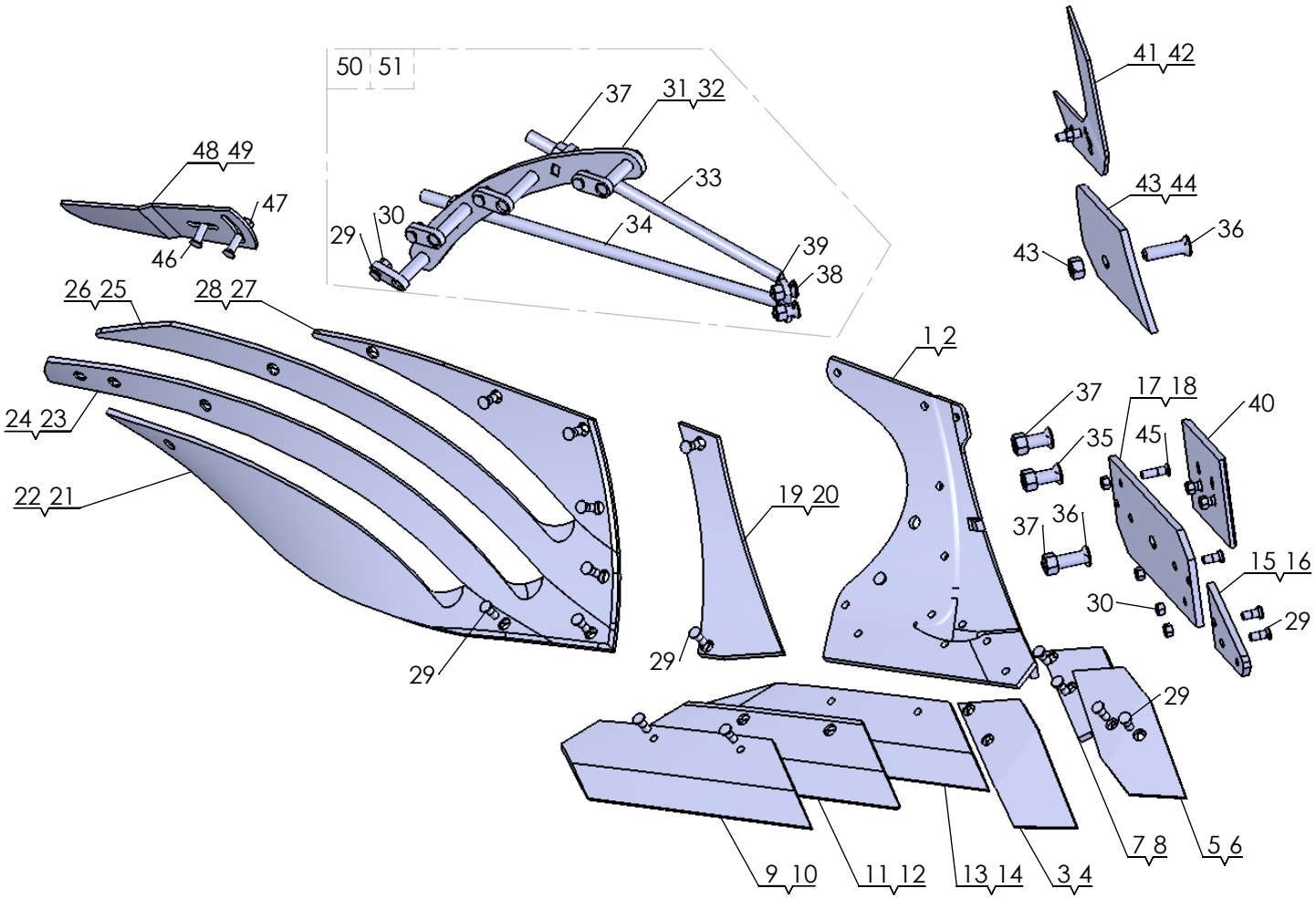
50 51
37
31 32
33
34
39
38
29
30
48 49
47
46
41 42
43 44
43
36
26 25
28 27
24 23
22 21
1 2
19 20
29
29
37
17 18
40
35
45
37
36
15 16
30
29
29
7 8
5 6
9 10
11 12
13 14
3 4

1520

Pos nr/ Ref No	Detalj nr/ Part No	Benämning	Description
1520 Ö		**PLOGKROPP XSD**	**PLOUGH BODY XSD**
1	4165 35010 90	XLD Ställ, Höger	XLD Frog, Right
2	4165 35011 90	XLD Ställ, Vänster	XLD Frog, Left
3	4165 35070 09	XLD Spets, Höger, kompl.	XLD Point, Right, Compl.
4	4165 35071 09	XLD Spets, Vänster, Kompl.	XLD Point, Left, Compl.
5	4165 35074 09	XLD Vändbar Spets, Höger, Kompl.	XLD Reversible Point, Right, Compl.
6	4165 35075 09	XLD Vändbar Spets, Vänster, Kompl.	XLD Reverisble Point, Left, Compl.
7	4165 35076 09	XLD Spetsplatta, Höger, Kompl.	XLD Point Bracket, Right, Compl.
8	4165 35077 09	XLD Spetsplatta, Vänster, Kompl.	XLD Point bracket, Left, Compl.
9	4165 35040 09	XLD Skär 16", Höger, Kompl.	XLD Share 16", Right, Compl.
10	4165 35041 09	XLD Skär 16", Vänster, Kompl.	XLD Share 16", Left, Compl.
11	4165 35042 09	XLD Skär 18", Höger, Kompl.	XLD Share 18", Right, Compl.
12	4165 35043 09	XLD Skär 18", Vänster, Kompl.	XLD Share 18", Left, Compl.
13	4165 35044 09	XLD Skär 20", Höger, Kompl.	XLD Share 20", Right, Compl.
14	4165 35045 09	XLD Skär 20", Vänster, Kompl.	XLD Share 20", Left, Compl.
15	4165 35060 09	XLD Landsida främre, Höger, Kompl.	XLD Landside Forward, Right, Compl.
16	4165 35061 09	XLD Landsida Främre, Vänster, Kompl.	XLD Landside Forward, Left, Compl.
17	4165 35062 09	XLD Landsida Bakre, Höger, Kompl.	XLD Landside Rear, Right, Compl.
18	4165 35063 09	XLD Landsida Bakre, Vänster, Kompl.	XLD Landside Rear, Left, Compl.
19	4165 35080 09	XLD Bröst, Höger, Kompl.	XLD Chest, Right, Compl.
20	4165 35081 09	XLD Bröst, Vänster, Kompl.	XLD Chest, Left, Compl.
21	4165 35024 09	XSD Strimla nr 1, Höger	XSD Stripe no 1, Right
22	4165 35025 09	XSD Strimla nr 1, Vänster	XSD Stripe no 1, Left
23	4165 35026 09	XSD Strimla nr 2, Höger	XSD Stripe no 2, Right
24	4165 35027 09	XSD Strimla nr 2, Vänster	XSD Stripe no 2, Left
25	4165 35028 09	XSD Strimla nr 3, Höger	XSD Stripe no 3, Right
26	4165 35029 09	XSD Strimla nr 3, Vänster	XSD Stripe no 3, Left
27	4165 35030 09	XSD Strimla nr 4, Höger	XSD Stripe no 4, Right
28	4165 35031 09	XSD Strimla nr 4, Vänster	XSD Stripe no 4, Left
29	4165 03612 21	Skruv MFBKF 12x32-12.9 MW	Nib bolt MFBKF 12x32-12.9 MW
30	4165 03613 03	Mutter M6M 12x1,25-12 MW	Nut ISO - 8673 - M12 x 1,25-12 MW
31	4165 35102 40	XSD Stöd, Höger	XSD Support, Right
32	4165 35103 40	XSD Stöd, Vänster	XSD Support, Left
33	4165 35093 00	XSD Vändskivestötta Övre	XSD Mouldboard stay Upper
34	4165 35091 00	XSD Vändskivestötta Undre	XSD Mouldboard Stay Lower
35	4165 03602 57	Skruv MFBK 20x 60-10.9 MW	Nib bolt MFBK 20x 60-10.9 MW
36	4165 03602 58	Skruv MFBK 20x 75-10.9 MW	Nib bolt MFBK 20x 75-10.9 MW
37	4731 23 26 51	Mutter M6M 20-10 MW	Nut ISO - 4032 - M20-10 MW
38	4165 03602 33	Skruv MFBK 16x 40-10.9 MW	Nib bolt MFBK 16x 40-10.9 MW
39	4731 23 24 01	Mutter M6M 16- 8 FZB	Nut ISO - 4032 - M16-8 FZB
40	4165 94289 09	Slitplatta låg, kompl	Wearing plate low, cpl
41	4165 94622 09	Knivrist kompl, höger	Knife coulter cpl, RH
42	4165 94623 09	Knivrist kompl, vänster	Knife coulter cpl, LH
43	4165 35112 09	XLD Täckplåt ställ Kompl., Höger	XLD Cover plate Frog Compl., Right
44	4165 35113 09	XLD Täckplåt ställ Kompl. Vänster	XLD Frog protection plate Compl, Left
45	4165 03612 24	Skruv MFBKF 12x45-12.9 MW	Bolt MFBKF 12x45-12.9 MW
46	4165 03602 23	Skruv MFBK 12x 40-10.9 MW	Nib bolt MFBK 12x 40-10.9 MW
47	4165 03615 05	Mutter M6MF 12- 8 FZB	Nut ISO - 4161 - M12 FZB
48	4165 85461 09	Tiltvinge höger, kompl	Mouldboard extension RH, cpl
49	4165 85462 09	Tiltvinge vänster, kompl	Mouldboard extension LH, cpl
50	4165 35118 01	XSD Stag och fäste Kompl. Höger	XSD Stay and Bracket Compl. Right
51	4165 35119 01	XSD Stag och fäste Kompl. Vänster	XSD Stay and Bracket Compl. Left

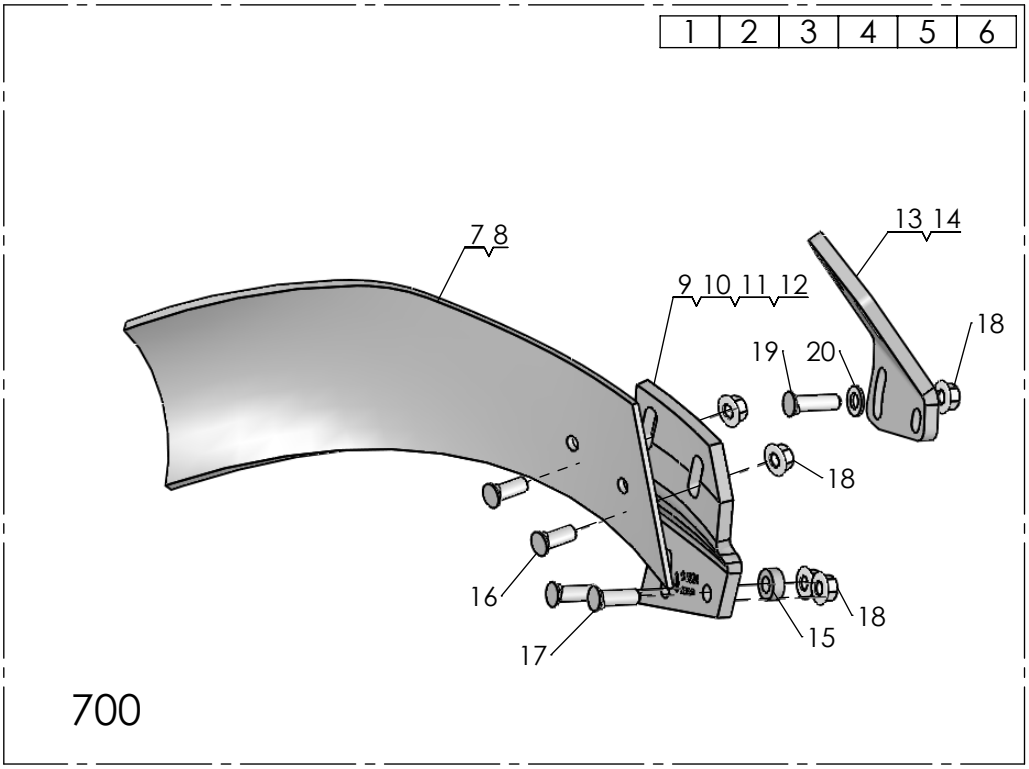
1 2 3 4 5 6
7 8
9 10 11 12
13 14
18
19
20
18
16
18
15
17
700

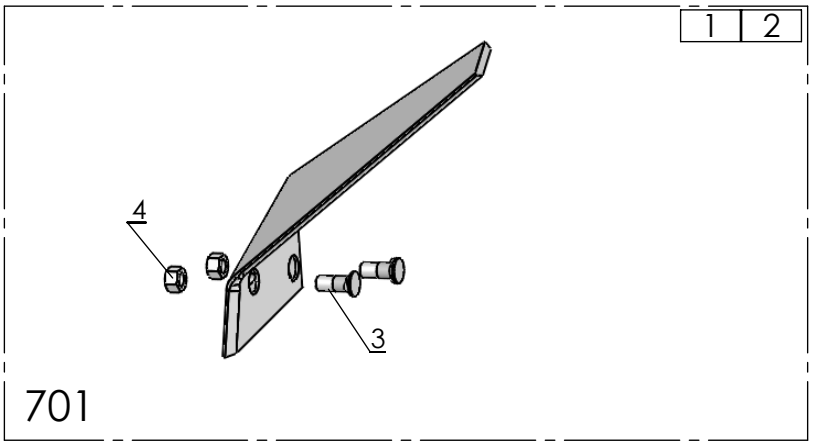
1 2
4
3
701

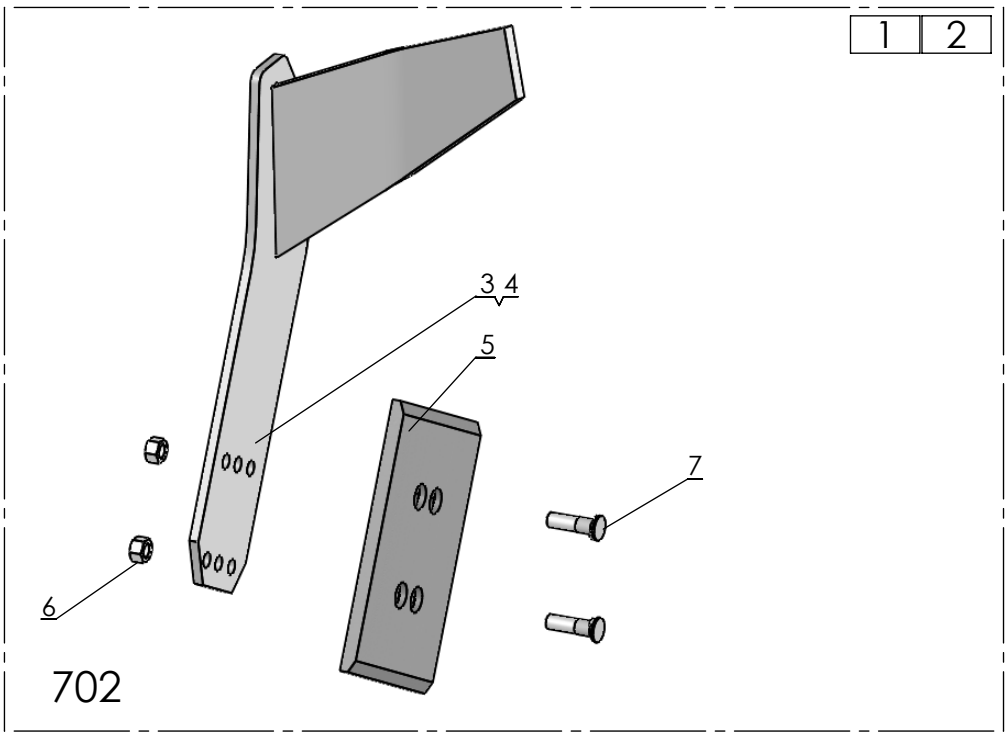
1 2
3 4
5
7
6
702

2018-08-29

Pos nr/ Ref No	Detalj nr/ Part No	Benämning	Description
700		**SKUMVINGE**	**COVERBOARD**
1	4165 96268 40	Skärvinge höger kompl, XL/UC	Coverboard cpl RH, XL/UC
2	4165 96269 40	Skärvinge vänster kompl, XL/UC	Coverboard cpl LH, XL/UC
3	4165 21337 40	Skärvinge höger kompl, XU/XS	Coverboard cpl RH, XU/XS
4	4165 21338 40	Skärvinge vänster kompl, XU/XS	Coverboard LH cpl, XU/XS
5	4165 35114 00	XLD Skärvinge Kompl. Höger	XLD Coverboard Compl. Right
6	4165 35115 00	XLD Skärvinge Kompl. Vänster	XLD Coverboard Compl. left
7	4165 96064 09	Skärvinge höger, kompl	Coverboard right, cpl
8	4165 96065 09	Skärvinge vänster, kompl	Coverboard left, cpl
9	4165 94624 40	Skärvingefäste XL/UC, höger	Bracket coverboard XL/UC, RH
10	4165 94625 40	Skärvingefäste XL/UC, vänster	Bracket coverboard XL/UC, LH
11	4165 99627 40	Skärvingefäste XU, XS, höger	Coverboard bracket XU, XS, RH
12	4165 99628 40	Skärvingefäste XU/XS, vänster,	Coverboard bracket XU/XS, LH
13	4165 35116 40	XLD Fäste skärvinge, Höger	XLD Bracket Cover board, Right
14	4165 35117 40	XLD Fäste skärvinge, Vänster	XLD Bracket Cover board, Left
15	4165 89489 00	Bricka, Ø13/25x10	Washer, Ø13/25x10
16	4165 03602 22	Skruv MFBK 12x 35-10.9 MW	Nib bolt MFBK 12x 35-10.9 MW
17	4165 03602 23	Skruv MFBK 12x 40-10.9 MW	Nib bolt MFBK 12x 40-10.9 MW
18	4165 03615 05	Mutter M6MF 12- 8 FZB	Nut ISO - 4161 - M12 FZB
20	4165 03602 24	Skruv MFBK 12x 45-10.9 MW	Nib bolt MFBK 12x 45-10.9 MW
21	734 11 78 01	Bricka BRB 13x 24 FZB	Washer ISO 7089 - 12 FZB

Pos nr/ Ref No	Detalj nr/ Part No	Benämning	Description
701		**FÅRBREDDARE**	**FURROW WIDENING KNIFE**
1	4165 95678 09	Fårbreddare höger, kompl	Furrow knife RH, cpl
2	4165 95679 09	Fårbreddare vänster, kompl	Furrow knife LH, cpl
3	4165 03612 21	Skruv MFBKF 12x32-12.9 MW	Nib bolt MFBKF 12x32-12.9 MW
4	4165 03613 03	Mutter M6M 12-12 MW	Nut ISO - 8673 - M12 x 1.5-12 MW

Pos nr/ Ref No	Detalj nr/ Part No	Benämning	Description
702		**FÅRBREDDARE**	**FURROW WIDENING KNIFE**
1	4165 24789 00	Fårbreddare komplett sats, höger	Furrow knife compl, RH
2	4165 24790 00	Fårbreddare komplett sats, vänster	Furrow knife compl, LH
3	4165 23868 40	Fårbreddare, höger	Furrow knife, RH
4	4165 23867 40	Fårbreddare, vänster	Furrow knife, LH
5	4165 03613 03	Mutter M6M 12-12 MW	Nut ISO - 8673 - M12 x 1.5-12 MW
6	4165 03612 24	Skruv MFBKF 12x45-12.9 MW	Bolt MFBKF 12x45-12.9 MW
7	4165 94289 09	Slitplatta, låg	Wearing plate, low

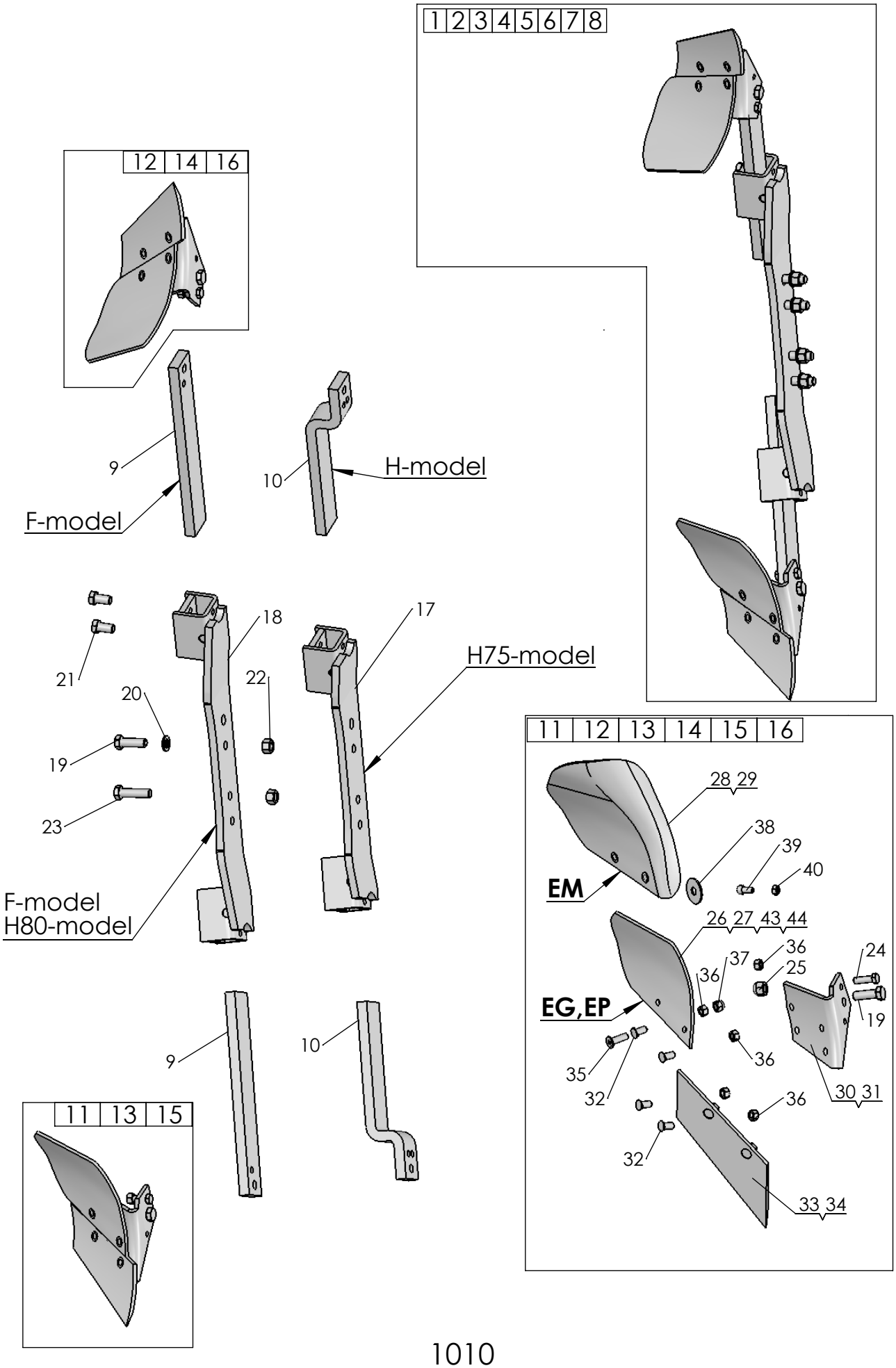
1 2 3 4 5 6 7 8
12 14 16
9
F-model
10
H-model
21
20
19
23
18
22
17
H75-model
F-model
H80-model
9
10
11 13 15
11 12 13 14 15 16
28 29
38
39
40
EM
26 27 43 44
36
37
36
25
24
EG,EP
19
35
32
36
30 31
36
32
33 34

1010

Pos nr/ Ref No	Detalj nr/ Part No	Benämning	Description
1010 Ö		**SKUMRIST**	**SKIMMER**
1	4165 30316 90	EP-rist F, kompl	EP-skimmer F, cpl
2	4165 30111 90	EG-rist F, kompl	EG-skimmer F, cpl
3	4165 32902 90	EP-rist H kort, kompl	EP-skimmer H short, cpl
4	4165 32901 90	EG-rist H kort, kompl	EG-skimmer H short, cpl
5	4165 32903 90	EM-rist H kort, kompl	EM-skimmer H short, cpl
6	4165 32980 90	EP-rist H lång, kompl	EP-skimmer H long, cpl
7	4165 32977 90	EG-rist H lång, kompl	EG-skimmer H long, cpl
8	4165 32981 90	EM-rist H lång, kompl	EM-skimmer H long, cpl
9	4165 29166 90	Skumristskaft F, rakt	Skimmer shaft F, stright
10	4165 32636 90	Skumristskaft H	Skimmer shaft H
11	4165 99049 40	Rist EP, höger	Skimmer EP, RH
12	4165 99050 40	Rist EP, vänster	Skimmer EP, LH
13	4165 98260 40	Rist EG, höger	Skimmer EG, RH
14	4165 98261 40	Rist EG, vänster	Skimmer EG, LH
15	4165 24423 40	Rist EM, höger	Skimmer EM, RH
16	4165 24424 40	Rist EM, vänster	Skimmer EM, LH
17	4165 32571 90	Skumristhållare, kort	Skimmer bracket, short
18	4165 29174 90	Skumristhållare, lång	Skimmer bracket, long
19	4165 20377 00	Skruv, M6S 16x50-10.9 MW	Bolt, M6S 16x50-10.9 MW
20	4734 11 86 01	Bricka BRB 17x30 FZB	Washer ISO 7089 - 16
21	4725 26 24 81	Skruv M6S 16x30-MW	Bolt ISO 4014 - M16 x 30-10.9 MW
22	4731 23 24 51	Mutter M6M 16-10 MW	Nut ISO-4032 M16-10 MW
23	4725 26 32 81	Skruv M6S 16x 60-10.9 MW	Bolt ISO 4014 M16x60-10.9 MW
24	4165 20376 00	Brytbult, M12x40-10.9 MW	Shear bolt, M12x40-10.9 MW
25	4732 21 24 51	Mutter M6M 16- 8 NF FZB	Nut ISO 7040-M16-8-NF FZB
26	4165 91803 09	Vändskiva EG höger, kompl	Mouldboard E RH, cpl
27	4165 91804 09	Vändskiva EG vänster, kompl	Mouldboard EG LH, cpl
28	4165 24421 09	Vändskiva EM höger, kompl	Mouldboard EM RH, cpl
29	4165 24422 09	Vändskiva EM vänster, kompl	Mouldboard EM LH, cpl
30	4165 98258 40	Ställ EG-EP-EM, höger	Frog EG-EP-EM, RH
31	4165 98259 40	Ställ EG-EP-EM, vänster	Frog EG-EP-EM, LH
32	4165 03602 21	Skruv MFBK 12x 28-10.9 MW	Nib bolt MFBK 12x 28-10.9 MW
33	4165 91801 09	Skär E höger, kompl	Share E RH, cpl
34	4165 91802 09	Skär E vänster, kompl	Share E LH, cpl
35	4725 65 40 01	Skruv MF6S 12x 40- 8.8 FZB	Bolt ISO 10642 - M12 x 40-8.8 FZB
36	4731 23 22 01	Mutter M6M 12- 8 FZB	Nut ISO - 4032 - M12-8 FZB
37	4732 21 22 51	Mutter M6M 12- 8 NF FZB	Nut ISO 7040-M12-8-NF FZB
38	4165 25921 00	Självhäftande packning	Rubber washer
39	4725 54 91 01	Skruv MC6S 10x 20- 8.8 FZB	Bolt ISO 4762- M10x20- 8.8 FZB
40	4731 23 20 01	Mutter M6M 10- 8 FZB	Nut Hexagon Nut ISO - 4032 - M10-8 FZB
43	4165 92085 09	Vändskiva EP höger, kompl	Mouldboard EP RH, cpl
44	4165 92086 09	Vändskiva EP vänster, kompl	Mouldboard EP LH, cpl

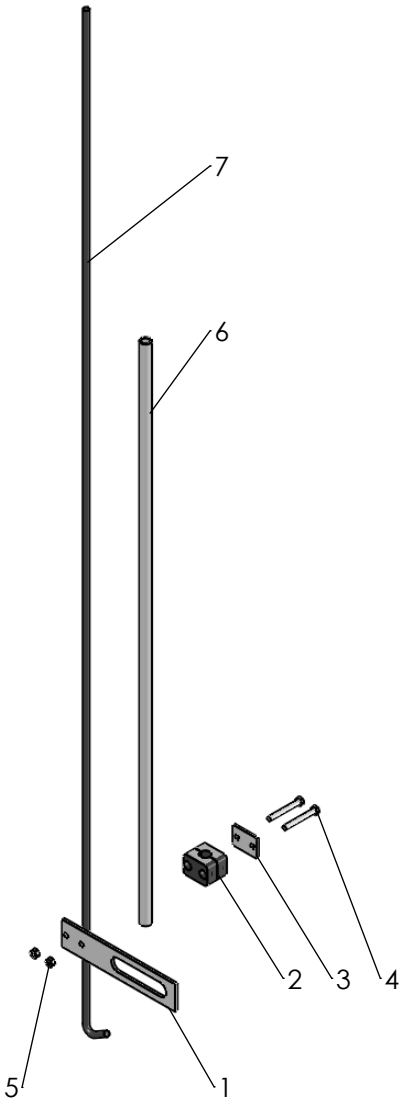

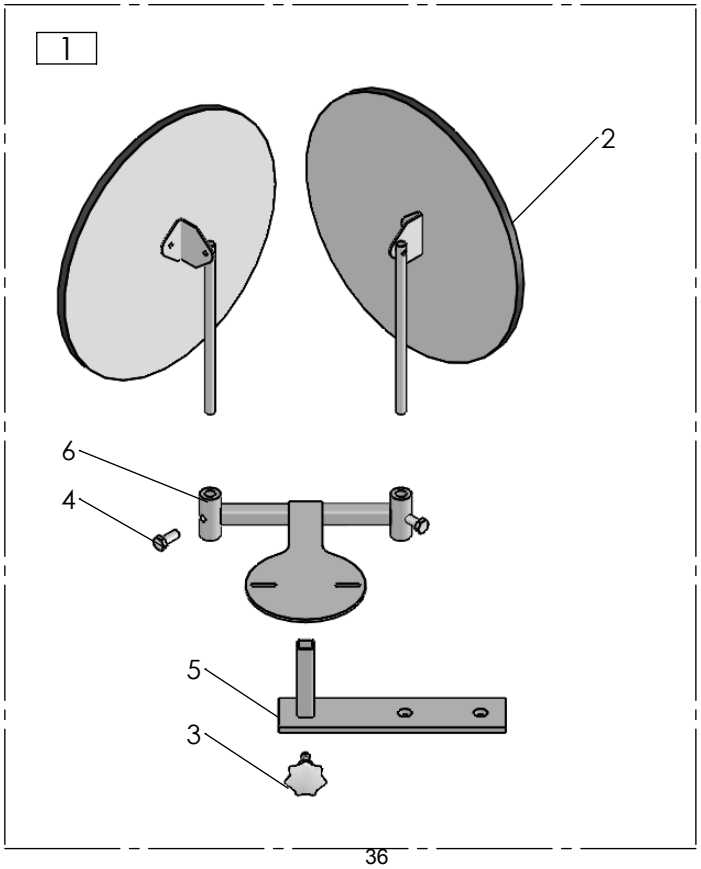

1650

2018-10-23

Pos nr/ Ref No	Detalj nr/ Part No	Benämning	Description
1650 Ö1	**26095**	**DJUPINDIKERINGSSATS**	**DEPTH INDICATOR KIT**
1	4165 26097 00	Plåt	Plate
2	4165 91204 00	Klammerpar, Ø15	Tube clamps, Ø15
3	4165 91205 00	Täckplatta 26	Covering plate 26
4	4725 23 80 51	Skruv M6S 6x 50- 8.8 FZB	Bolt ISO 4014 - M6 x 50-8.8 FZB
5	4731 23 16 01	Mutter M6M 6- 8 FZB	Nut ISO - 4032 - M6-8 FZB
6	4165 26096 00	Rör	Pipe
7	4165 26093 00	Mätsticka	Indicator

Pos nr/ Ref No	Detalj nr/ Part No	Benämning	Description
1650 Ö2	**26340**	**SPEGEL MED FÄSTE**	**MIRRORS WITH BRACKET**
1	4165 26332 00	Spegel kompl	Mirror, cpl
2	4165 26335 00	Ramfäste	Frame bracket
3	4165 26331 00	Stjärnvred, M10x25	Knob, M10x25
4	4165 26339 00	Fäste kompl	Bracket cpl
5	4725 24 93 51	Skruv M6S 10x 25- 8.8 FZB	Bolt ISO 4014 - M10 x 25-8.8 FZB
6	4165 26340 00	Spegel med fäste	Mirrors with bracket

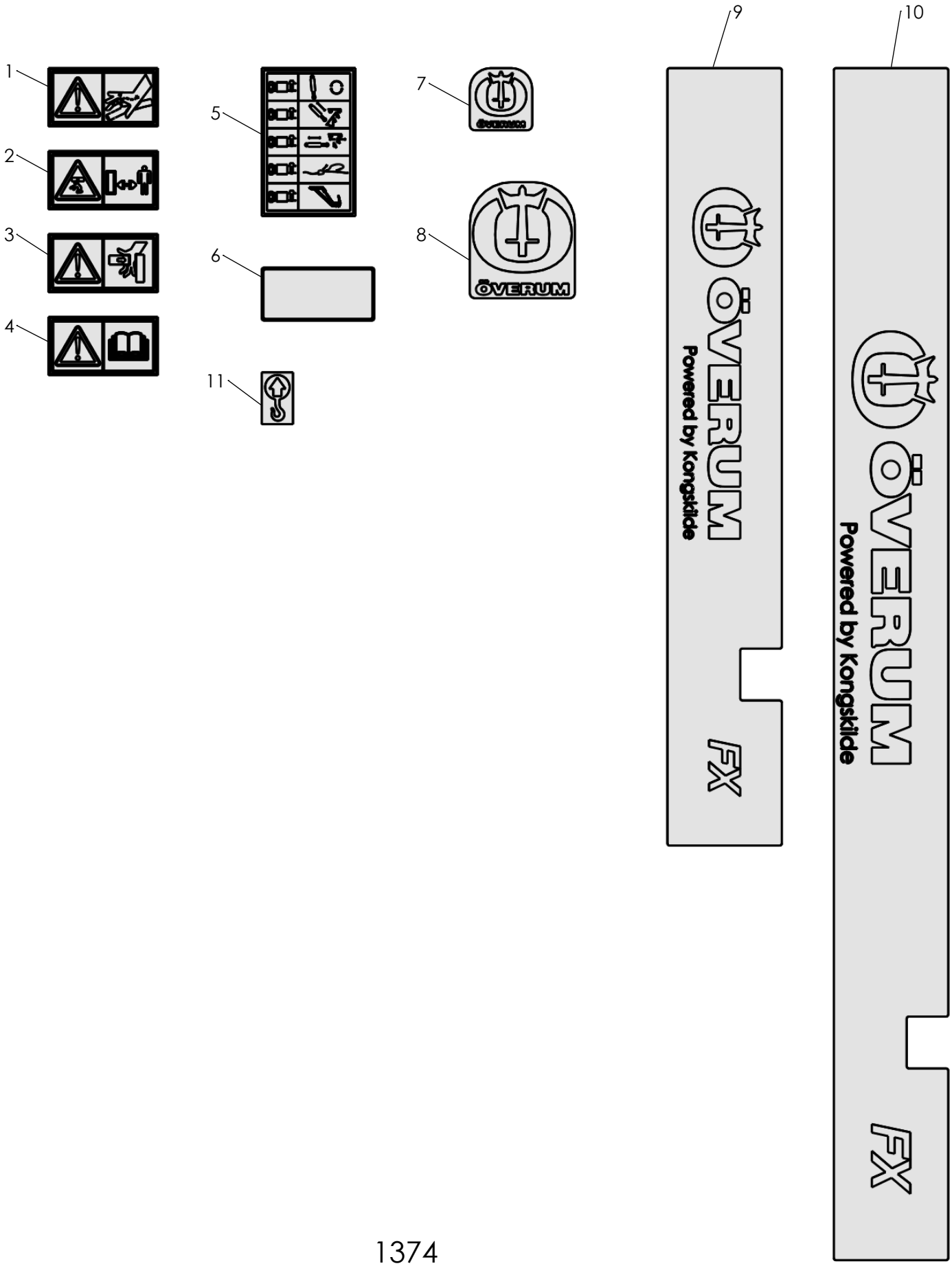

1374

2018-10-23

Pos nr/ Ref No	Detalj nr/ Part No	Benämning	Description
1374		**DEKAL**	**DECAL**
1	4165 98300 00	Dekal: Högt oljetryck	Decal: High pressure fluid-injection into body
2	4165 98301 00	Dekal: Arbetsområde	Decal: Stay a safe distance from the machine
3	4165 25073 00	Dekal: Varning klämrisk	Decal: Warning risk of crushing
4	4165 99101 00	Dekal: Läs instruktionsboken	Decal: Read instruction manual
5	4165 34617 00	Dekal: Färgmärkning, buren plog	Decal: Colour marking, mounted plough
6	4165 97077 00	Reflex	Reflex
7	4165 34754 00	Dekal: ÖVERUM logo, h=43	Decal: ÖVERUM logo, h=43
8	4165 34752 00	Dekal: ÖVERUM logo, h=84	Decal: ÖVERUM logo, h=84
9	4165 34836 00	Dekal: ÖVERUM FX	Decal: ÖVERUM FX
10	4165 34913 00	Dekal: ÖVERUM FX	Decal: ÖVERUM FX
11	4165 22811 00	Dekal: Lyftpunkt	Decal: Lifting point

From serial No. 18 301710

4165 68007 84 – 2021-08-19

You can always find the latest version of the manuals at www.kongskilde.com