FX

Reservdelslista
Spare parts list
Ersatzteilliste
Onderdelenlijst
Liste de pièce de rechange
Listino di prezzi de ricambio

Edition:
151101

ÖVERUM
Powered by Kongskilde

Sida Seite Page Page	Bild Bild Fig.No. Fig.Nº.	Typ	Innehålsförtekning	Inhaltsverzeichnis	Index of contents	Table des matieres
3	529, 542		VÄNDCYLINDER	WENDEZYLINDER	REVERSING	VÉRIN CPL.
5	1069	FX	HYDRAULISK SIDOREGLERING	HYDRAULISCHE SCHNITTBREITEN-VERSTELLUNG	HYDRAULIC FRONT-FURROW ADJUSTER	DEPORTATEURE HYDRAULIQUE
7	1057	FX	TOPP	KOPSTÜCK	HEADSTOCK	TETE
9	1070	FX	DJUPINDIKERING	TIEFE INDIKATOR	DEPTH INDICATOR	INDICATION DE LA PROFONDEUR
11	445	H	ÅSHUS	GRINDELGEHÄUSE	BEAM HOUSING	SUPPORT D'AGE
13	516	FX	STENSÄKRINGS-HYDRAULIK	HYDRAUIISCHER STEINSICHERUNG	HYDRAULIC STONE TRIP	DISPOSITIF DE SECURITE HYDRAULIQUE
15	715		FRONTHJUL	FRONT RAD	FRONT WHEEL	ROUE F FRONTALE
17	519		SKIVRIST	SCHEIBENSECH	DISC COULTER	COUTRE CIRCULAIRE
19	700,701,702	XL,XU,XS,UC	SKUMVINGE	EINLEGER-STREICHBLECH	COVERBOARD	DEFLECTEUR
21	1010		SKUMRIST	VORSCHÄLER	SKIMMER	RASETTE
23	103d	XL,XLP	PLOGKROPP	PFLUGKÖRPER	PLOUGH BOTTOMS	CORPS DE CHARRUE
25	660	XU	PLOGKROPP	PFLUGKÖRPER	PLOUGH BOTTOMS	CORPS DE CHARRUE
27	16d	UC	PLOGKROPP	PFLUGKÖRPER	PLOUGH BOTTOMS	CORPS DE CHARRUE
29	665	XS	PLOGKROPP	PFLUGKÖRPER	PLOUGH BOTTOMS	CORPS DE CHARRUE
31	527		SPEGEL	SPIEGEL	MIRROR	MIROIR

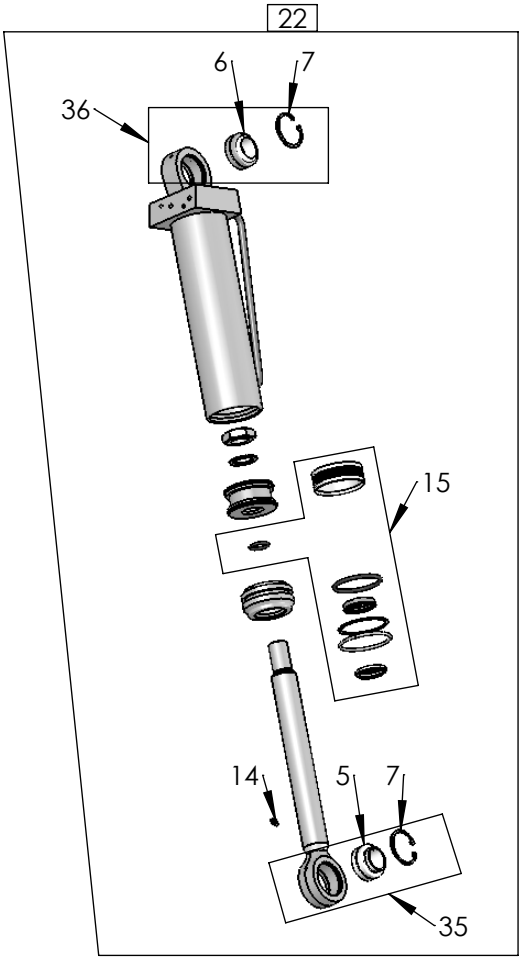

529

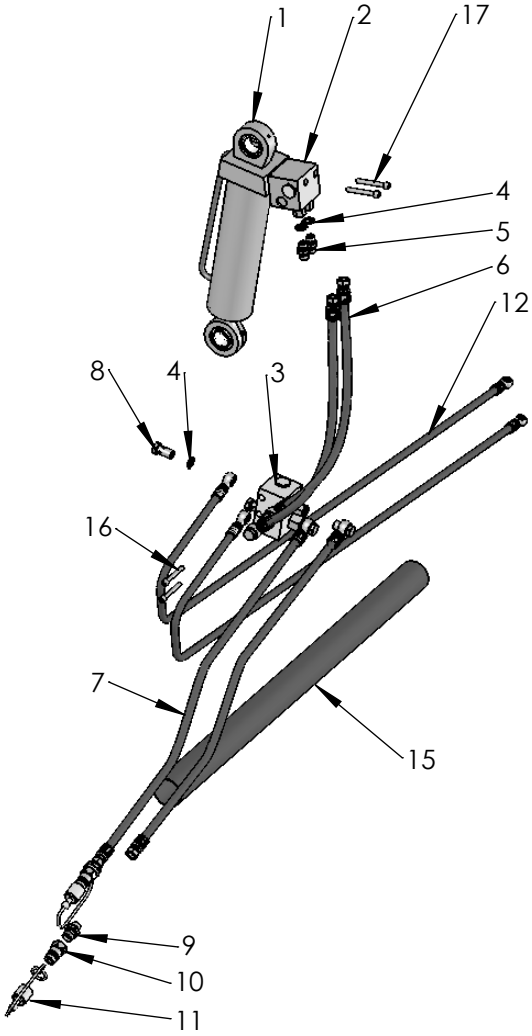

542

Pos nr Pos.Nr Ref.No Fig.№.	Detalj nr Best.Nr Part No Code №.		Benämning	Bezeichnung	Description	Description
529			**VÄNDCYLINDER**	**WENDEZYLINDER**	**REVERSING**	**VÉRIN CPL.**
5	1659 13 08 01		Lager	Lager	Bearing	Palier
6	1658 64 05 03		Lager	Lager	Bearing	Palier
7	735 31 44 11		Låsring	Kopfring	Lock ring	Bague d'arrêt
14	738 88 20 02		Smörjnippel	Schmiernippel	Grease nipple	Graisseur
15	1659 46 68 00		Packningssats	Packungsgarnitur	Set of seals	Jeu de joints
21	1652 55 26 00		Kolvstång monterad	Kolbenstange kompl.	Piston rod compl.	Tige de piston cpl.
22	1652 55 14 50		Vändcyl. utan ventil	Wendezylinder	Reversing	Vérin cpl.
35	1652 05 85 00		Kolvstångsöra kompl	Kolbenstange ohr kompl	Rod piston ear compl.	Tige de piston oreielle
36	1659 69 45 00		Cylinderöra	Zylinder ohr	Cylinder ear	Vérin oreielle
542			**UTRÄTNINGSCYLINDER ÖVERVÄNDNING**	**ZENTRIRUNG-ZYLINDER**	**ALIGNMENT CYLINDER**	**VÉRIN D'ALIGNEM**
1	1652 55 14 50		Vändcylinder utan ventil	Wendezylinder	Reversing cylinder	Vérin de retournement
2	1652 70 04 50		Ventilblock	Ventilplatte	Valve manifold	Soupape
3	1652 70 09 50		Ventilblock	Ventilplatte	Valve manifold	Soupape
4	1659 44 17 00	3/8	Tätningsbricka	Dichtungsscheibe	Sealing washer	Rondelle d'étanchéité
5	1659 24 34 00	3/8-3/8	Rak adapt	Verbindungsstück	Union	Raccord
6	1652 14 29 00	L=600 3/8-3/8 Banjo	Slang	Schlauch	Hose	Tuyau flexible
7	1652 17 05 00	L=1500 3/8-3/8 Banjo	Slang	Schlauch	Hose	Tuyau flexible
8	1659 57 74 00	3/8	Banjoskruv	Schwenkschraube	Banjo bolt	Vis
9	1659 24 38 00	1/2-3/8	Rak adapt	Verbindungsstück	Union	Raccord
10	1657 48 14 00	ISO-G1/2	Handel	Schnellkupplung M	Quick coupling M	Raccord rapide M
11	1657 83 83 00		Handelsskydd	Schutz	Guard	Protection
12	1652 90 66 00	L=2200 1/4-3/8	Slang	Schlauch	Hose	Tuyau flexible
15	1652 10 43 00		Skyddslang	Schlauch	Hose	Tuyau flexible
16	725 54 65 01	MC6S 8x70	Skruv	Schraube	Bolt	Vis
17	725 54 63 91	MC6S 8x60	Skruv	Schraube	Bolt	Vis

Hydraulisk uträtning
Hydraulic alignment

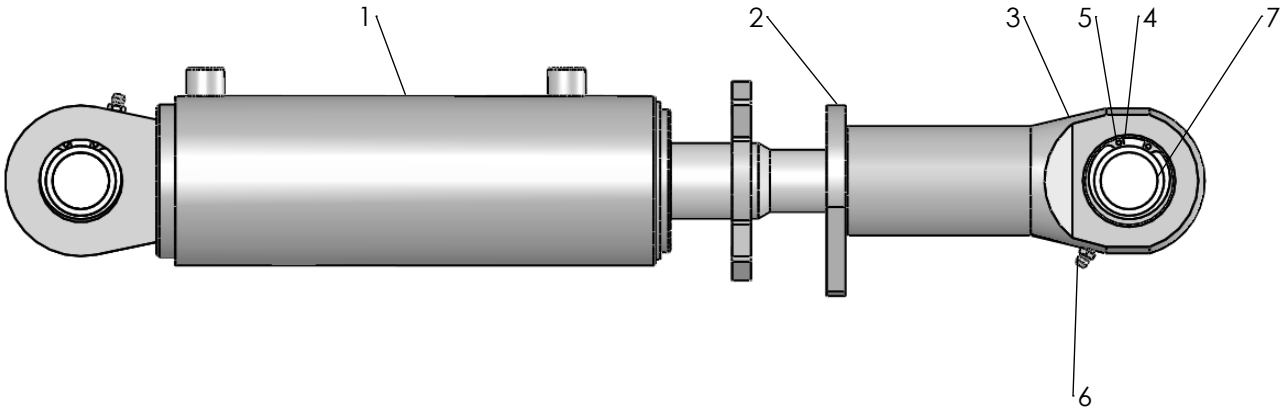

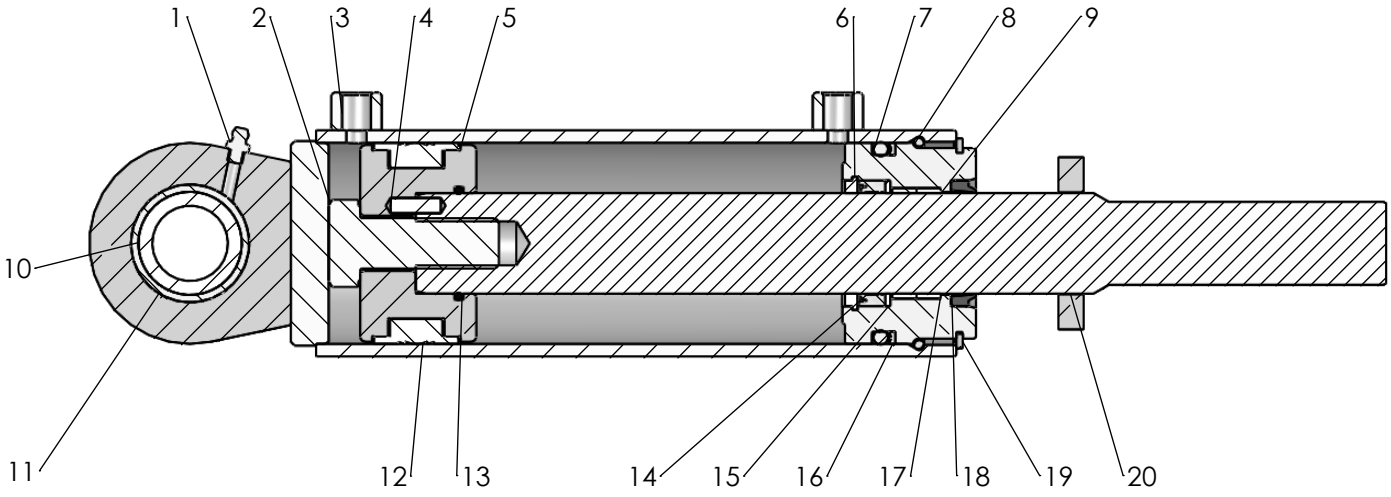

1069

Pos nr/ Ref No	Detalj nr/ Part No	Benämning	Description
1	4165 30487 50	Hydraulcylinder DV, Ø80/40x145	Hydraulic cylinder DA, Ø80/40x145
2	4165 30475 00	Låsarm	Locking nut
3	4165 30474 50	Öra	Ear
4	4165 86405 02	Ledlager, Ø30	Spherical plain bearing, Ø30
5	735 31 40 11	Spårring SgH 47 FZB	Circlip DIN 472 - 47 x 1.75
6	738 88 10 01	Smörjnippel, AH M6 FZB	Grease nipple, AH M6 FZB
7	4165 22125 00	Bricka, Ø30/37x6	Washer, Ø30/37x6

Pos nr/ Ref No	Detalj nr/ Part No	Benämning	Description
1	738 88 10 01	Smörjnippel, AH M6 FZB	Grease nipple, AH M6 FZB
2	725 26 75 51	Skruv M6S 20x 55- 8.8 FZB	Bolt ISO 4014 - M20 x 55
3	4165 30486 50	Cylinderrör Ø80/90, komplett	Cylinder jacket
4	4165 26363 00	Cylindrisk pinne 6m6	Pin
5	4165 89199 00	Kolv, Ø80/40	Piston, Ø80/40
6	4165 93809 00	Låsring, RI 40/50x2,15	Retaining ring, RI 40/50x2,15
7	740 45 13 00	O-ring OR 69.2x5.7	O-rinig OR 69.2x5.7
8	4165 89206 00	Låsringshalvor för cyl Ø80	Locking ring
9	4165 93807 00	Styrring, Ø40/44x10	Guide ring, Ø40/44x10
10	4165 86405 02	Ledlager, Ø30	Spherical plain bearing, Ø30
11	735 31 40 11	Spårring SgH 47 FZB	Circlip DIN 472 - 47 x 1.75
12	4165 89198 00	Kolvtätning Ø80	Seal
13	740 44 12 00	O-ring, OR 39,2x3.0	O-ring, OR 39,2x3.0
14	4165 89203 00	Stångtätning, Ø40/50x11	Rod seal, Ø40/50x11
15	4165 93808 00	Stödbricka, Ø40/50x2	Support washer, Ø40/50x2
16	4 165 84423 00	Stödring, 70/80	Back-up ring, 70/80
17	4165 93806 00	Styrning, Ø80/40	Guide, Ø80/40
18	4165 89209 00	Avstrykare, Ø40/50x7x10	Wiper, Ø40/50x7x10
19	735 31 54 61	Spårring AV 75 FZB	Retaining ring AV 75 FZB
20	4165 30488 50	Kolvstång kompl	Piston
-	41659 38 10 00	Packningssats	Set of seas

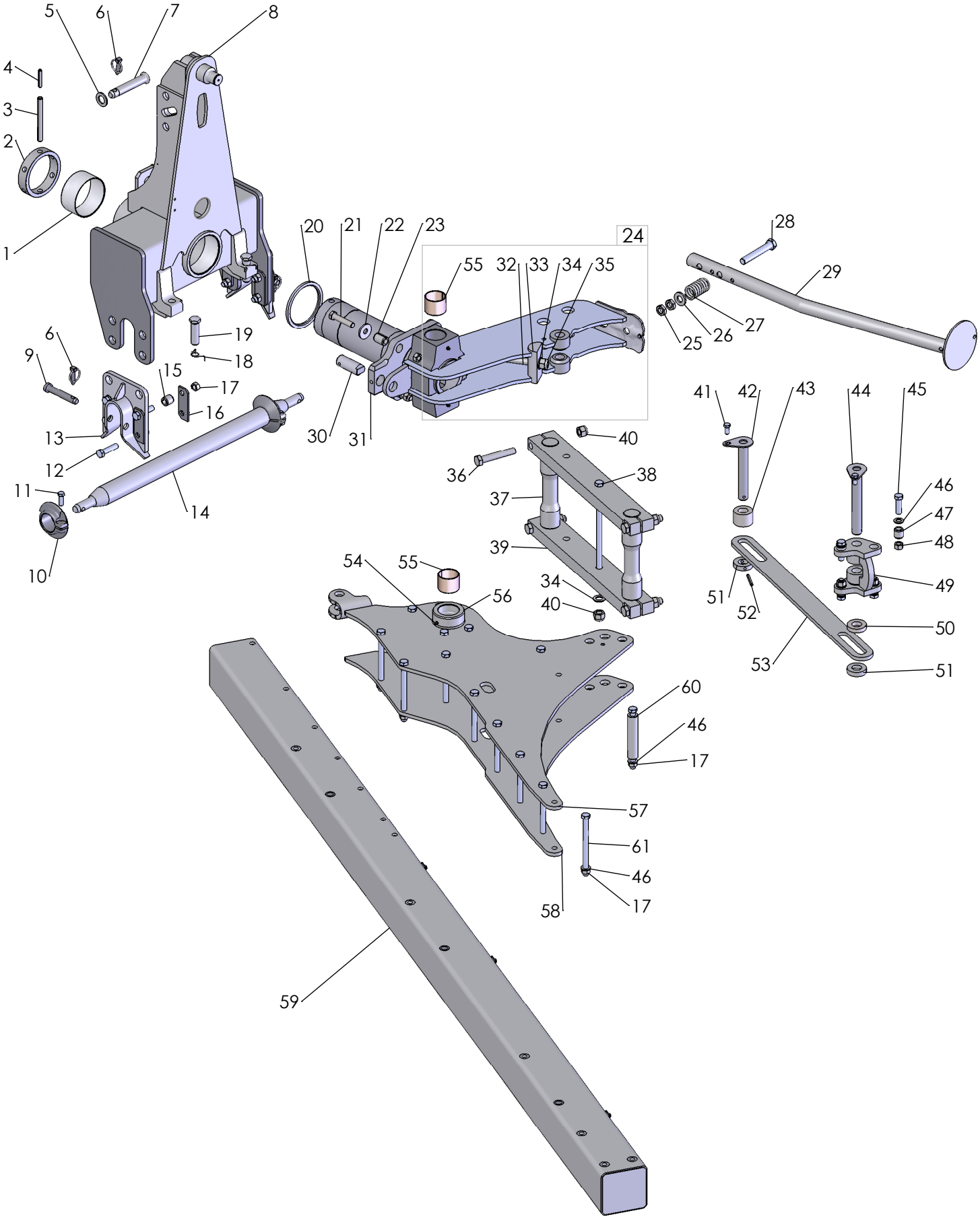
1
2
3
4
5
6
7
8
9
10
11
12
13
14
15
16
17
18
19
20
21
22
23
24
25
26
27
28
29
30
31
32
33
34
35
36
37
38
39
40
41
42
43
44
45
46
47
48
49
50
51
52
53
54
55
56
57
58
59
60
61

1057

Pos nr/ Ref No	Detalj nr/ Part No	Benämning	Description
1	4165 85300 00	Glidlager, Ø125/130x60	Slide bearing, Ø125/130x60
2	4165 86165 00	Låsring	Lock ring
3	721 45 80 10	Fjädrande rörpinne FRP 16x150 FZB	Spring Pin ISO 8752 - 16 x 150
4	721 44 23 01	Fjädrande rörpinne FRP 10x 60 FZB	Spring Pin ISO 8752 - 10 x 60
5	734 12 00 01	Bricka BRB 26x 45 FZB	Washer 26x45-200 HV
6	4165 85005 00	Ringsprint, Ø11x34	Linch pin, Ø11x34
7	4165 96463 00	Toppstångstapp, Ø25,3x146	Top link pin, Ø25,3x146
8	4165 26640 90	Topp, CX HD	Headstock, CX HD
9	4165 93005 00	Tapp	Pivot pin
10	4165 93020 40	Infångarkon	Guidecone
11	725 25 38 51	Skruv M6S 12x 35- 8.8 FZB	Bolt ISO 4014 - M12 x 35
12	725 26 33 81	Skruv M6S 16x 65-10.9 FZB	Bolt ISO 4014 M16x65 -10.9
13	4165 94550 90	Bäraxellagring	Cross shaft bracket
14	4165 86085 40	Bäraxel kat. 2	Cross shaft 2
15	165 86240 01	Fjädrande rörpinne FRP 20x 28	Spring pin DIN 1481 S Ø20x28
16	4165 94552 00	Bricka	Washer
17	4165 03604 05	Mutter M6M 16-10 FZB	Nut DIN 934 M16-10 FZB
18	4165 85779 00	Friktionsfjäder	Friction ring
19	4165 85693 00	Skruv M24x80 N30, Kullrigt huvud	Bolt M24x80 N30, Special head 10.9 FZB
20	4165 86166 00	Bricka, Ø125,5/150x8	Washer, Ø125,5/150x8
21	725 26 36 81	Skruv M6S 16x 80-10.9 FZB	Bolt ISO 4014 M16x80 -10.9 FZB
22	4165 86433 00	Bricka, Ø17/50x5	Washer, Ø17/50x5
23	4165 86240 08	Fjädrande rörpinne FRP 28x40	DIN 1481 Ø28x40
24	4165 29553 90	Medbringare FX	Turn-over arm
25	731 43 26 01	Mutter ML6M 20- 5 FZB	Nut M6M 20-8 FZB
26	4165 94828 00	Bricka, Ø21/43x5	Washer, Ø21/43x5
27	4165 85882 00	Tryckfjäder, Ø6, Dy 43, L=70	Compression spring, Ø6, Dy 43, L=70
28	725 26 90 51	Skruv M6S 20x130- 8.8 FZB	Bolt ISO 4014 - M20 x 130
29	4165 95527 40	Stödben	Stand
30	4165 90034 00	Cylindertapp	Pin
31	4165 98387 90	Vridplatta	Plate
32	725 27 05 81	Skruv M6S 20x320-10.9 FZB	Bolt ISO-4014 M20x320 10.9 FZB
33	4165 29551 50	Förspänningsaxel	Axle
34	734 11 92 01	Bricka BRB 21x 37 FZB	Washer ISO 7089-M20-200 HV
35	732 21 26 51	Mutter M6M 20- 8 NF FZB	Nut ISO 7040-M20
36	725 26 88 81	Skruv M6S 20x120-10.9 FZB	Bolt ISO 20x120-10.9
37	4165 94320 50	Ledaxel	Link arm
38	725 26 63 81	Skruv M6S 16x360-10.9 FZB	Bolt ISO 16x360-10.9 FZB
39	4165 93401 90	Länk	Link
40	4165 03650 07	Mutter M6M 20 NF-10 FZB	Nut ISO-7040-M20-10
41	725 25 34 51	Skruv M6S 12x 25- 8.8 FZB	Bolt ISO 4014 - M12 x 25
42	4165 30230 00	Låstapp, Ø30X195	Blocking axle
43	4165 30229 00	Distans	Sleeve
44	4165 30227 00	Låstapp, Ø30x222	Blocking axle
45	725 26 31 51	Skruv M6S 16x 55- 8.8 FZB	Bolt ISO 4014 - M16 x 55-8.8 FZB
46	734 11 86 01	Bricka BRB 17x30 FZB	Washer ISO 7089 - 16
47	4165 86240 01	Fjädrande rörpinne FRP 28x28	Spring pin DIN 1481 28x28
48	731 23 24 01	Mutter M6M 16- 8 FZB	Nut ISO - 4032 - M8-8 FZB
49	4165 26360 90	Cylinderhållare	Bracket
50	4165 30226 00	Bricka, Ø30,5/Ø59x13	Washer, Ø30,5/Ø59x13
51	4165 27050 00	Låsring Ø30,5	Lock ring
52	721 43 84 01	Fjädrande rörpinne FRP 8x 60 FZB	Spring pin ISO 8752 8x60 FZB
53	4165 30502 50	Säkerhetsjärn	Safety plate
54	738 88 20 03	Smörjnippel, AM 8x1,25 FZB	Grease nipple, AM 8x1,25 FZB
55	4165 94321 00	Glidlager, Ø60/65x50	Slide bearing, Ø60/65x50
56	4165 98389 90	Länkhylsa, Ø100	Sleeve, Ø100
57	4165 30218 90	Länkplåt Övre	Cross bace upper
58	4165 30221 90	Länkplåt Undre	Cross bace under
59	4165 25991 91/92	Ramrör Frontplog 2100/3100	Mainfram 2100/3100
60	4165 97975 00	Hylsa, Ø16/32x149	Sleeve, Ø16/32x149
61	725 26 53 81	Skruv M6S 16x200-10.9 FZB	

Djupindikeringssats
Kit for depthindicator

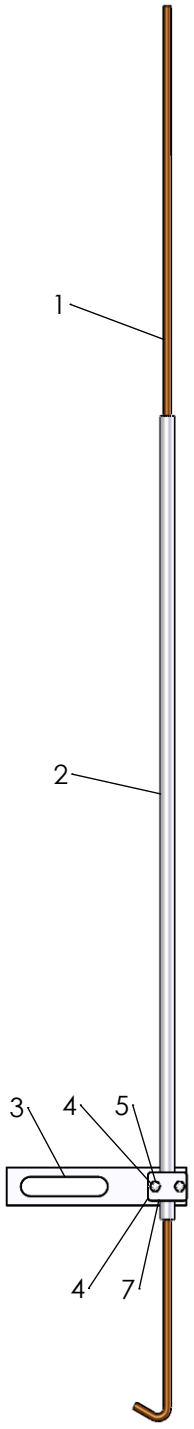

Mekanisk justering av 1:a tiltan
Mechanical front furrow widht adjustment

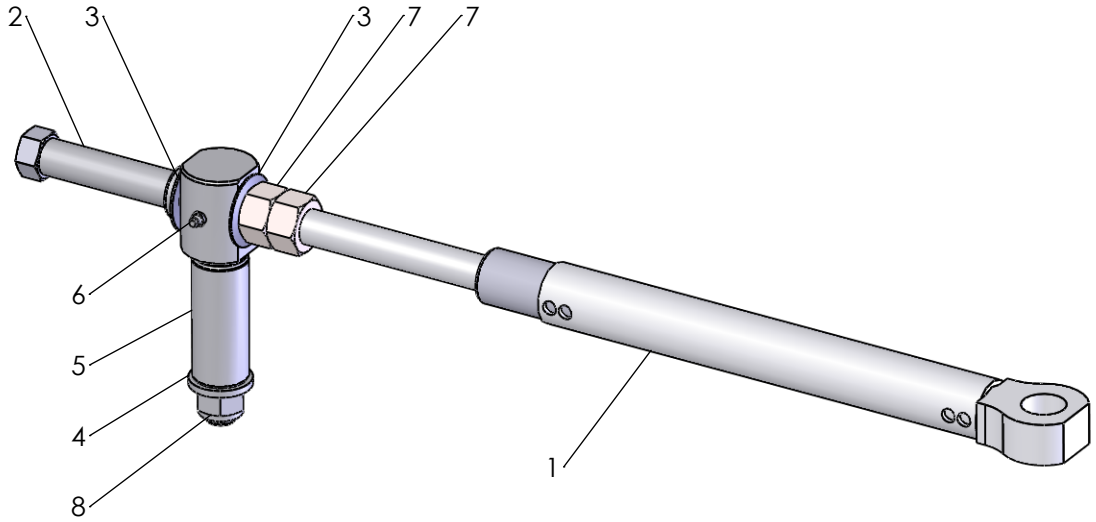

1070

Pos nr/ Ref No	Detalj nr/ Part No: 41652556200	Benämning: Mekanisk justering av 1:a tiltan	Description: Mechanical front furrow widht adjustment
1	4165 26278 00	Justerhylsa	Adjusting sleeve
2	4165 93251 00	Spindel	Spindle
3	4165 98496 00	Tallriksfjäder TF 50x25.4x1.5	Belleville spring
4	4165 94828 00	Bricka, Ø21/43x5	Washer, Ø21/43x5
5	4165 25561 00	Ledtapp för frontplog	Pivot pin
6	738 88 20 03	Smörjnippel, AM 8x1,25 FZB	Grease nipple, AM 8x1,25 FZB
7	731 23 28 01	Mutter M6M 24- 8 FZB	Nut ISO 4032 - M24
8	732 21 26 51	Mutter M6M 20- 8 NF FZB	Nut ISO 7040-M20

Pos nr/ Ref No	Detalj nr/ Part No: 41652609500	Benämning: Djupindikeringssats	Description kit for dephtindicator
1	4165 26093 00	Mätsticka	Indicator
2	4165 26096 00	Rör	Pipe
3	4165 26097 00	Plåt	Plate
4	725 23 80 51	Skruv M6S 6x 50- 8.8 FZB	Bolt ISO 4014 - M6 x 50
5	731 23 16 01	Mutter M6M 6- 8 FZB	Nut ISO - 4032 - M6-8 FZB
6	4165 91204 00	Klammerpar, Ø15	Tube clamps, Ø15
7	4165 91205 00	Täckplatta 26	Covering plate 26

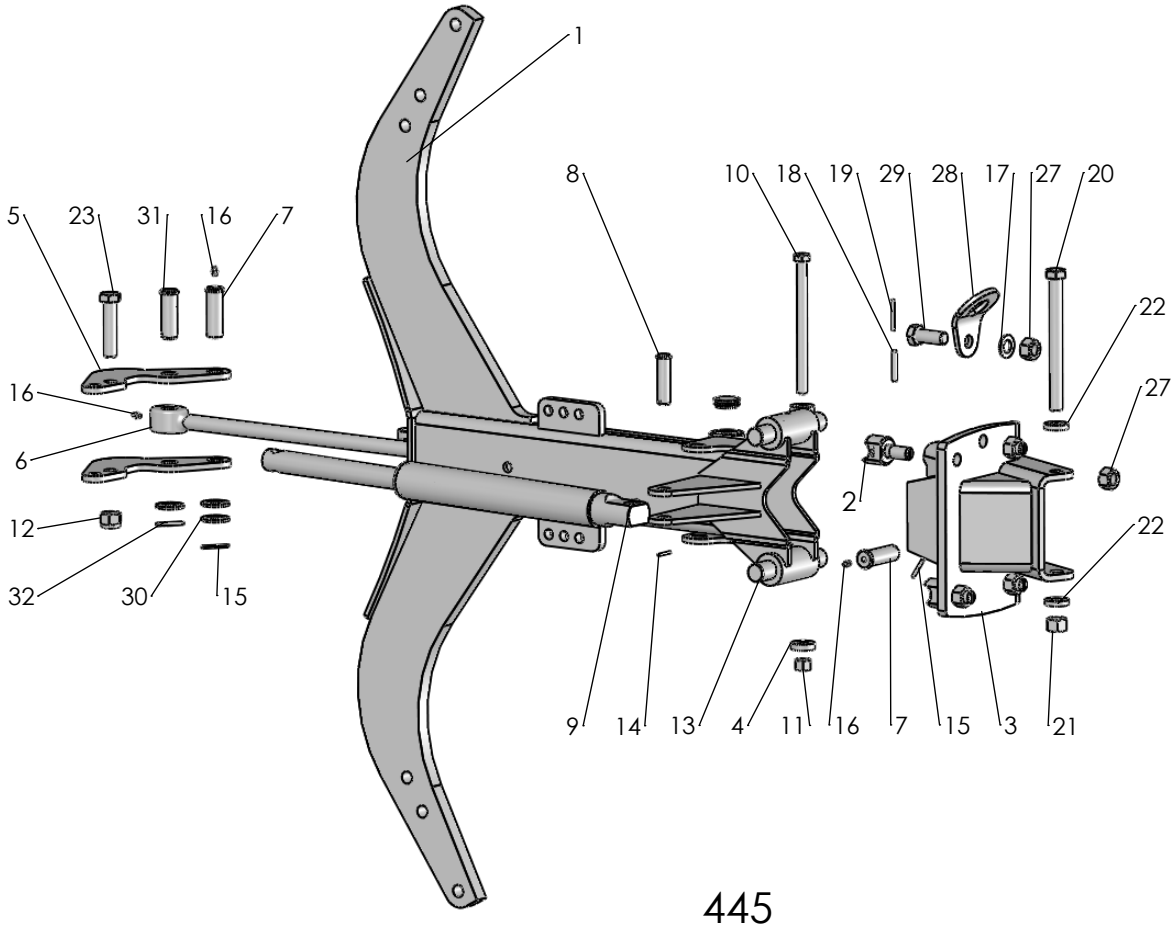
1
8
10
18
19
29
28
17
27
20
5
23
31
16
7
22
16
27
6
2
12
22
32
30
15
9
14
13
4
11
16
7
15
3
21

445

9

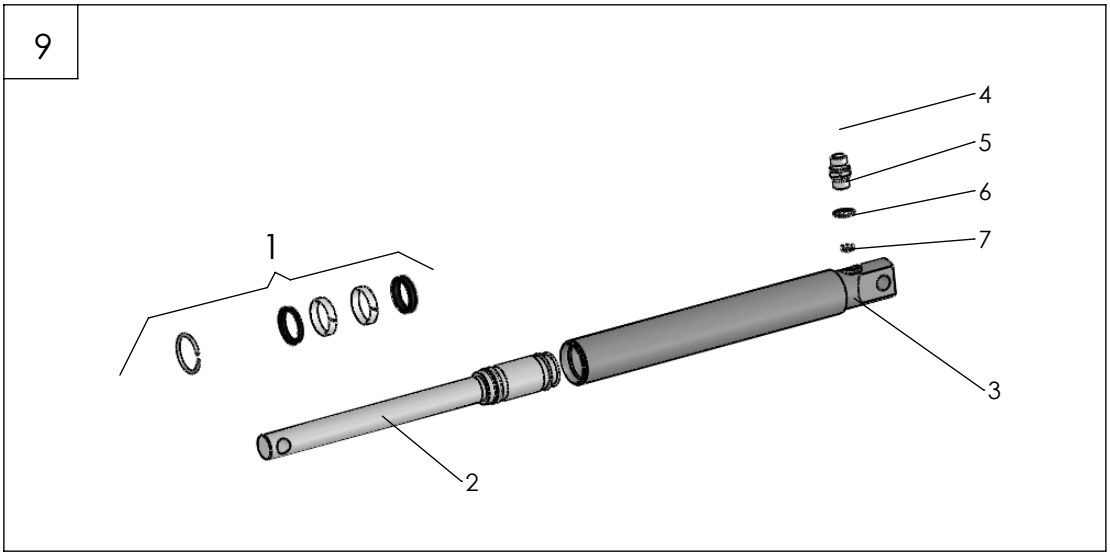
4
5
6
7
1
3
2

6

Pos nr Pos.Nr Ref.No Fig.Nº.	Detalj nr Best.Nr Part No Code Nº.		Benämning	Bezeichnung	Description	Description
445		**H**	**ÅSHUS**	**GRINDELGEHÄUSE**	**BEAM HOUSING**	**SUPPORT D'AGE**
1	1658 60 43 90	730	Ås	Grindel	Beam	Age
	1659 61 12 90	800	Ås	Grindel	Beam	Age
2	1658 60 80 00		Säte	Sitz	Seat	Siége
3	1659 95 00 90		Åsfäste	Grindelgehäuse	Beam housing	Support d'age
4	1658 58 84 00		Bricka	Scheibe	Washer	Rondelle
5	1652 15 55 50		Hävarm	Hebelarm	Walking beam	Bras de levier
6	1652 59 02 50		Dragstång	Zugstange	Draw rod	Barre f d'attelage
7	1658 60 79 00		Tapp	Zylinderbolzen	Pivot pin	Axe
8	1657 23 99 01	ø20	Cylindrisk bult	Bolzen	Pivot pin	Cheville
9	1652 15 50 50		Hydr cylinder kompl	Hydr. Zylinder kompl.	Hydr. Cylinder compl.	Vérin hydraulique cpl.
10	1659 08 56 00	M6S 16x215	Skruv	Schraube	Bolt	Vis
11	1650 36 07 05	M6M 16 12	Mutter	Mutter	Nut	Ecrou
12	1650 36 50 07	Locking 20	Mutter	Mutter	Nut	Ecrou
13	1658 60 44 00		Tapp	Zylinderbolzen	Pivot pin	Axe
14	721 42 62 01	FRP 4x32	Rörpinne	Hohlstift	Tension pin	Goupille cannelée
15	721 43 15 01	FRP 5x36	Rörpinne	Hohlstift	Tension pin	Goupille cannelée
16	738 88 20 03	AM 8x1,25	Smörjnippel	Schmiernippel	Grease nipple	Graisseur
17	734 11 92 01	BRB 21x37	Bricka	Scheibe	Washer	Rondelle
18	721 43 85 01	FRP 8x50	Rörpinne	Hohlstift	Tension pin	Goupille cannelée
19	721 43 18 01	FRP 5x50	Rörpinne	Hohlstift	Tension pin	Goupille cannelée
20	1659 05 31 00	M6S 20x215	Skruv	Schraube	Bolt	Vis
21	1650 36 07 07	M6M 20 12	Mutter	Mutter	Nut	Ecrou
22	1658 35 87 00		Bricka	Scheibe	Washer	Rondelle
23	1659 19 45 00		Skruv	Schraube	Bolt	Vis
24	1659 80 96 00	800	Cylindrisk pinne	Zapfen	Pin	Axe
27	731 23 26 51	M6M 20	Mutter	Mutter	Nut	Ecrou
28	1652 22 43 60		Lyftfäste	Transporthebeösen	Lifting device	Crochet de manurention
29	725 26 74 81	M6S 20x50	Skruv	Schraube	Bolt	Vis
30	734 12 00 01	BRB 26x45	Bricka	Scheibe	Washer	Rondelle
31	1652 59 14 00	ø25	Cylindrisk bult	Bolzen	Pivot pin	Cheville
32	721 43 47 01	FRP 6x40	Rörpinne	Hohlstift	Tension pin	Goupille cannelée
6			**HYDRAULISK UTLÖSNINGS-CYLINDER**	**HYDRAULISCHER STEINSICHERUNG ZYLINDER**	**HYDRAULIC STONE TRIP CYLINDER**	**DISPOSITIF DE SECURITE HYDRAULIQUE**
	1652 15 50 50	ø50	Hydr cylinder kompl utan Pos. nr 4	Hydr.Zylinder kompl.ohne Pos.Nr 4	Hydr.cylinder compl.without Ref.No.4	Vérin cpl.sons Fig.No. 4
1	1658 62 56 00		Packningssats	Packungsgarnitur	Set of seals	Jeu de joints
2	1652 38 02 50	Inkl A,B,C	Kolvstång	Kolbenstange	Piston rod	Tige de piston
3	1652 15 51 50		Cylinderrör	Zylindermantel	Cylinder jacket	Corps de cylindre
4	1657 78 26 00		L-adapt	Winkel-Stück	Elbow union	Raccord angle
5	1658 03 17 00		Adapt	Verbindungsstück	Union	Raccord
6	1658 03 16 00		Tätningsbricka	Dishtungsscheibe	Sealing washer	Rondelle d'étanchéité
7	1657 78 52 00		Ventilkägla	Ventilkegel	Valve conical	Soupape a cone

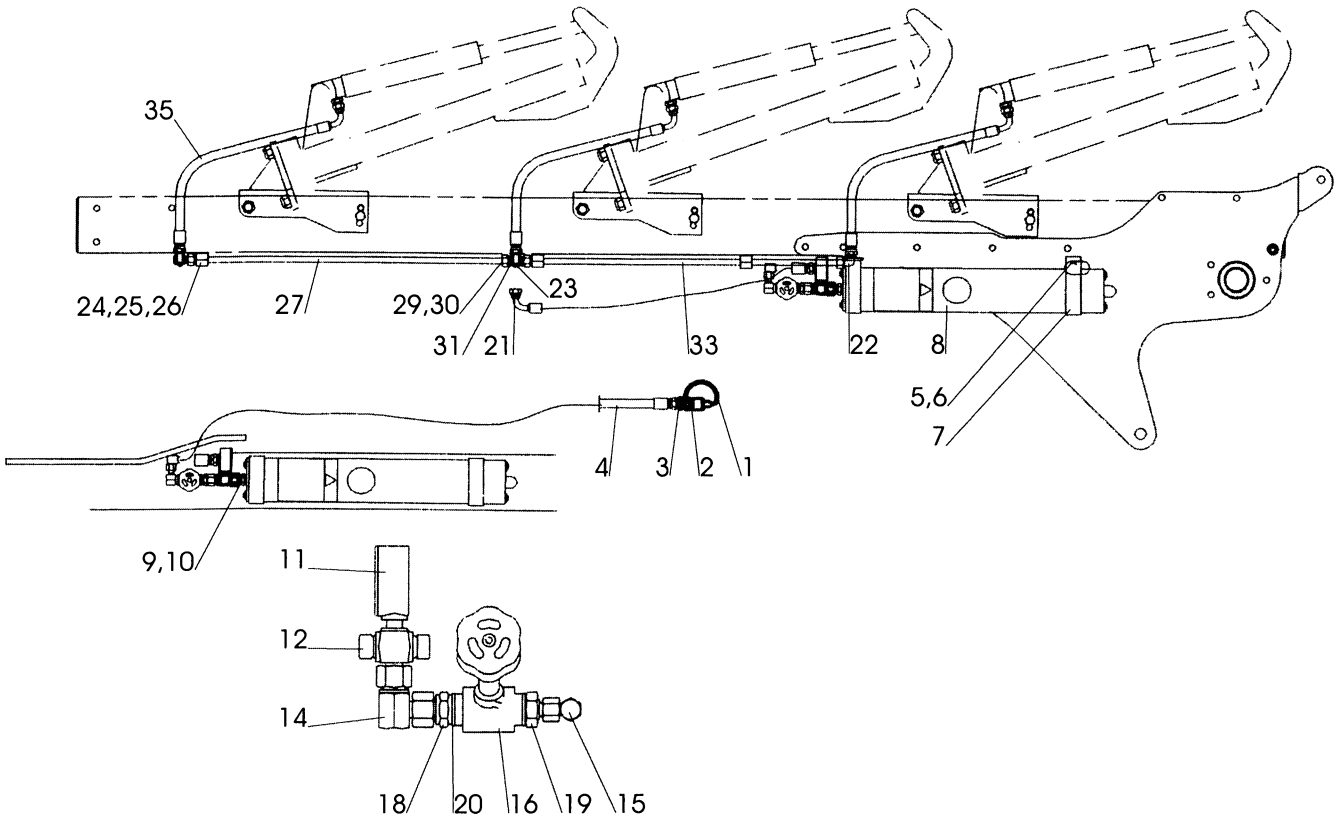
35
24,25,26
27
29,30
31
21
23
33
22
8
5,6
7
4
3
2
1
9,10
11
12
14
18
20
16
19
15

516

Pos nr Pos.Nr Ref.No Fig.Nº.	Detalj nr Best.Nr Part No Code Nº.		Benämning	Bezeichnung	Description	Description
516		**FX**	**STENSÄKRINGS-HYDRAULIK**	**HYDRAUIISCHER STEINSICHERUNG**	**HYDRAULIC STONE TRIP**	**DISPOSITIF DE SECURITE HYDRAULIQUE**
1	1657 83 83 00		Handelsskydd	Schutz	Guard	Protection
2	1657 48 14 00		Handel	Schnellkupplung M	Quick coupling M	Raccord rapide M
3	1657 72 31 00		Adapt	Verbindungsstück	Union	Raccord
4	1651 42 91 00	L=3100	Slang	Schlauch	Hose	Tuyau flexible
5	725 25 50 51	M6S 12x90	Skruv	Schraube	Bolt	Vis
6	731 23 22 01	M6M 12	Mutter	Mutter	Nut	Ecrou
7	1659 17 79 50		Band	Halter	Cord	Support
8	1659 19 38 50		Ackumulator	Akkumulator	Accumulator	Accumulateur
9	1659 21 38 00		Adapt	Verbindungsstück	Union	Raccord
10	1658 03 16 00		Tätningsbricka	Dichtungsscheibe	Sealing washer	Rondelle d'étanchéité
11	1658 07 50 00		Manometer	Druckmesser	Pressure gauge	Manometré
12	1657 78 38 00		T-adapt	T-Stück	T-union	Raccord en T
14	1657 78 26 00		L-adapt	Winkel-Stück	Elbow union	Raccord angle
15	1658 56 36 00		L-adapt	Winkel-Stück	Elbow union	Raccord angle
16	1657 30 57 00		Ventil	Ventil	Valve	Soupape
18	1656 54 78 00		Adapt	Verbindungsstück	Union	Raccord
19	1657 72 31 00		Adapt	Verbindungsstück	Union	Raccord
20	1658 03 16 00		Tätningsbricka	Dichtungsscheibe	Sealing washer	Rondelle d'étanchéité
21	1652 60 76 00	L=920	Slang	Schlauch	Hose	Tuyau flexible
22	1657 57 47 00		L-adapt	Winkel-Stück	Elbow union	Raccord angle
23	1658 30 50 00		L-adapt	Winkel-Stück	Elbow union	Raccord angle
24	1659 12 04 00		Klammerhalvor	Klammer	Clamps	Colliers
25	1659 12 05 00		Täckplatta	Deckblech	Covering plate	Plaque de recouvrement
26	725 23 76 51	M6S 6x35	Skruv	Schraube	Bolt	Vis
27	1659 19 36 00	L=860 FX 2	Rör	Rohr	Tube	Tuyau
	1658 62 76 00	L=960 FX 3	Rör	Rohr	Tube	Tuyau
29	1657 59 34 00		Mutter	Mutter	Nut	Ecrou
30	1657 59 35 00		Skärring	Scneidring	Olive	Olive
31	1657 57 46 00	FX 2	T-adapt	T-Stück	T-union	Raccord en T
	1657 59 28 00	FX 3	X-adapt	X-Stück	X-union	Raccord en X
33	1659 61 38 00	FX 290,390	Rör	Rohr	Tube	Tuyau
	1652 30 48 00	FX 2100,3100	Rör	Rohr	Tube	Tuyau
35	1659 88 51 00	L=690	Slang	Schlauch	Hose	Tuyau flexible

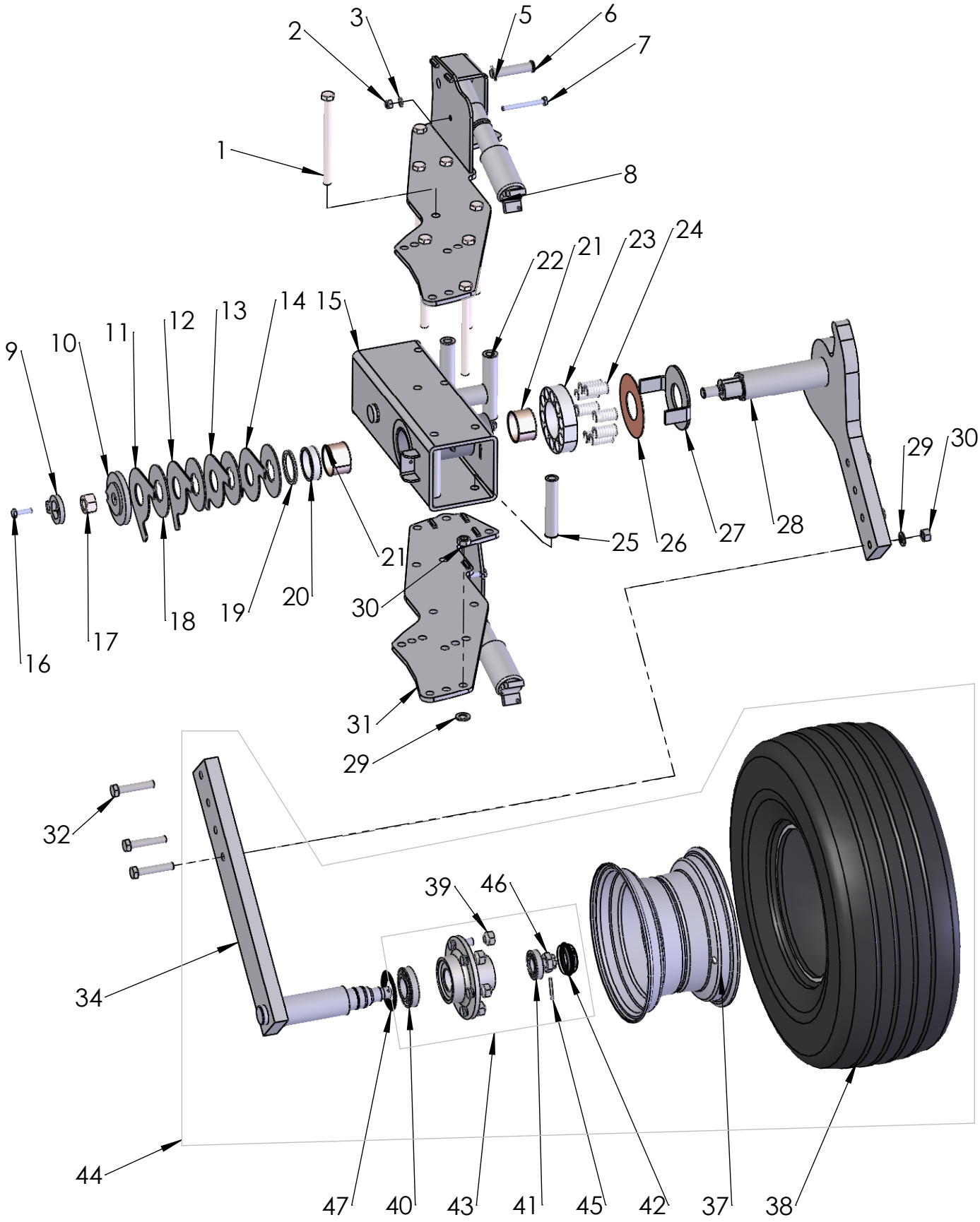
1
2
3
5
6
7
8
9
10
11
12
13
14
15
16
17
18
19
20
21
22
23
24
25
26
27
28
29
30
31
32
34
37
38
39
40
41
42
43
44
45
46
47

715

Pos nr/ Ref No	Detalj nr/ Part No	Benämning	Description
1	725 26 53 81	Skruv M6S 16x200-10.9 FZB	Bolt M6S 16x200-10.9 FZB
2	732 21 20 51	Mutter M6M 10- 8 NF FZB	Nut M6M 10- 8 NF FZB
3	734 11 73 01	Bricka BRB 10,5x 20 FZB	Washer ISO 7089 - 10 FZB
4	4165 28730 90	Hjulkonsol övre	Upper wheel bracket
5	721 42 62 01	Fjädrande rörpinne FRP 4x 32 FZB	Spring Pin FRP 4x 32 FZB
6	4165 73224 01	Cylindrisk bult, Ø20x88.5	Pivot pin, Ø20x88.5
7	725 25 09 51	Skruv M6S 10x 90- 8.8 FZB	Bolt M6S 10x 90-8.8 FZB
8	4165 24010 00	Kläpp komplett	Catch
9	4165 22637 00	Låsbricka	Washer
10	4165 22638 00	Platta smst	Plate
11	4165 20622 00	Stoppbricka steg nr 2	Washer 1
12	4165 20623 00	Stoppbricka steg nr 3	Washer 2
13	4165 21250 00	Stoppbricka steg nr 4	Washer 3
14	4165 21251 00	Stoppbricka steg nr 5	Washer 4
15	165 28747 90	Hjulkonsol för fronthjul	Bracket
16	725 24 97 51	Skruv M6S 10x 35- 8.8 FZB	Bolt M6S 10x 35- 8.8 FZB
17	731 23 28 01	Mutter M6M 24- 8 FZB	Nut M6M 24 8 FZB
18	4165 20620 00	Bromsskiva i stål	Washer
19	4165 23872 00	QUAD-Ring	QUAD-Ring
20	4165 23871 00	Hylsa, Ø60,25/70x20	Sleeve, Ø60,25/70x20
21	165 85625 00	Glidlager 60/65x40	Bearing 60/65x40
22	4165 97975 00	Hylsa, Ø16/32x149	Sleeve Ø16/32
23	4165 22651 00	Fjäderhållare	Bracket
24	4165 21267 00	Tryckfjäder	Spring
25	4165 26150 00	Hylsa, Ø27/17x132	Sleeve Ø27/17x132
26	4165 22653 00	Slitbricka, Ø61/135x1,5	Wearing washer, Ø61/135x1,5
27	165 22652 00	Bricka för kombihjul	Washer
28	4165 26373 90	Hjularm för fronthjul, övre	Arm
29	734 11 86 01	Bricka BRB 17x30 FZB	Washer BRB 17x 30 FZB
30	4165 03604 05	Mutter M6M 16-10 FZB	Nut M6M 16-10 FZB
31	4165 28733 90	Hjulkonsol nedre	Lower wheel bracket
32	725 26 36 81	Skruv M6S 16x 80-10.9 FZB	Bolt M6S 16x 80- 10.9 FZB
34	4165 32598 50	Hjularm nedre	Wheelarm
37	4165 32588 50	Fälg	Rim
38	4165 32596 00	Däck 10,0/75-12/10	Tyre 10,0/75-12/10
39	4165 32140 00	Navmutter, M16x1,5 FZB	Hub nut, M16x1,5 FZB
40	4165 22422 00	Koniskt rullager 30209	Bearing 30209
41	4165 22421 00	Koniskt rullager 30206	Bearing 30206
42	4165 32608 00	Navkapsel FAD, Ø62	Hub FAD, Ø62
43	4165 32606 50	Nav komplett med lager	Hub cmpl with bearings
44	4165 33324 00	Hjul med axel och nav	Wheel with axle and hub
45	721 62 15 01	Saxpinne SP 5x 36 FZB	Split pin ISO 1234-5x36 FZB
46	4165 33332 00	Kronmutter, M24x1.5	Castel nut, M24x1.5
47	4165 33331 00	Tätningsbricka FAD, Ø85/45	Sealing washer FAD, Ø85/45

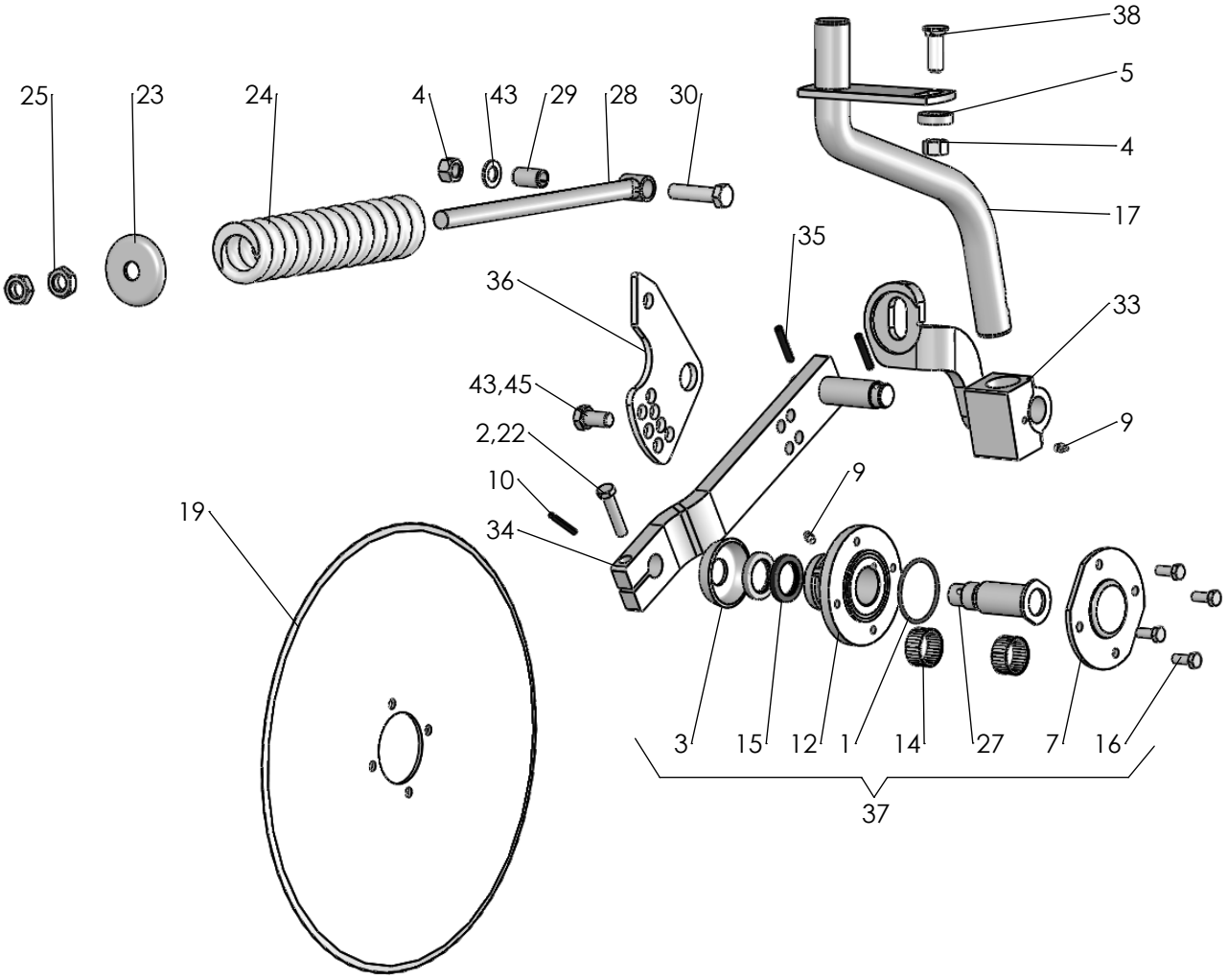
38
5
4
17
35
33
9
25
23
24
4
43
29
28
30
36
43,45
2,22
10
34
19
9
3
15
12
1
14
27
7
16
37

519

Pos nr Pos.Nr Ref.No Fig.Nº.	Detalj nr Best.Nr Part No Code Nº.		Benämning	Bezeichnung	Description	Description
519			**SKIVRIST**	**SCHEIBENSECH**	**DISC COULTER**	**COUTRE CIRCULAIRE**
		R=	Höger	Rechts	Right	Droite
		L=	Vänster	Links	Left	Gauche
	41652 55 00 91	ø450 R	Fjädrande skivrist med arm kompl	Gef. Scheibensech mit Arm kompl. kompl.	Spring-loaded disc coulter with arm compl.	Coutre circulaire a ressort avec bras cpl.
	41652 55 00 92	ø450 L	Fjädrande skivrist med arm kompl	Gef. Scheibensech mit Arm kompl. kompl.	Spring-loaded disc coulter with arm compl.	Coutre circulaire a ressort avec bras cpl.
	41652 55 00 93	ø500 R	Fjädrande skivrist med arm kompl	Gef. Scheibensech mit Arm kompl. kompl.	Spring-loaded disc coulter with arm compl.	Coutre circulaire a ressort avec bras cpl.
	41652 55 00 94	ø500 L	Fjädrande skivrist med arm kompl	Gef. Scheibensech mit Arm kompl. kompl.	Spring-loaded disc coulter with arm compl.	Coutre circulaire a ressort avec bras cpl.
	41652 55 00 95	ø500 R	Fjädrande skivrist ripplad med arm kompl	Gef. Scheibensech mit Arm kompl. Gewelltes	Spring-loaded disc coulter with arm compl. wavy edge	Coutre circulaire a ressort avec bras cpl. ondule
	41652 55 00 96	ø500 L	Fjädrande skivrist ripplad med arm kompl	Gef. Scheibensech mit Arm kompl. Gewelltes	Spring-loaded disc coulter with arm compl. wavy edge	Coutre circulaire a ressort avec bras cpl. ondule
1	740 48 48 04	Or 65,09x3,53	O-ring	O-ring	O-ring	Joint thorique
2	725 25 43 51	M6S 12x55	Skruv	Schraube	Bolt	Vis
3	41658 09 59 00		Tätningsbricka	Dishtungsscheibe	Sealing washer	Rondelle
4	731 23 24 01	M6M 16	Mutter	Mutter	Nut	Ecrou
5	41658 58 84 00		Bricka	Scheibe	Washer	Rondelle
7	41658 09 66 40		Lock	Deckel	Cover	Chapeau de
9	738 88 20 03	AM 8x1,25	Smörjnippel	Schmiernippel	Grease nipple	Graisseur
10	721 43 49 01	FRP 6x50	Rörpinne	Hohlstift	Tension pin	Goupille cannelÚe
12	41658 09 67 40		Nav	Nabe	Hub	Moyeu
14	41657 55 45 00	2	Nållager	Nadellager	Needle bearing	Coussinet
15	740 51 77 00	A 35x52x7	Tätningsring	Dichtungsring	Sealing ring	Bague d'usure
16	725 24 93 51	M6S 10x25	Skruv	Schraube	Bolt	Vis
17	41652 77 51 90	R	Skaft fjädrande	Schaft	Shank	Etanþon de rasette
	41652 77 52 90	L	Skaft fjädrande	Schaft	Shank	Etanþon de rasette
19	41657 25 47 40	ø450	Skivristklinga slät	Sechscheibe flach	Coulter disc plain	Disque de coutre plain
	41658 06 62 40	ø500	Skivristklinga slät	Sechscheibe flach	Coulter disc plain	Disque de coutre plain
	41658 06 63 40	ø500	Skivristklinga ripplad	Sechscheibe Gewellt	Coulter disc disc	Disque de coutre ondule
22	734 11 78 01	BRB 13x24	Bricka	Scheibe	Washer	Plaquette
23	41658 09 61 00		Bricka	Scheibe	Washer	Rondelle
24	41658 15 29 00		Tryckfjäder	Feder	Spring	Ressort
25	731 43 26 01	M6LM 20	Mutter	Mutter	Nut	Ecrou
27	41658 10 76 00	R	Axeltapp	Welle	Stube axle	Axe
	41658 56 71 00	L	Axeltapp	Welle	Stube axle	Axe
28	41658 54 38 00		Dragstång	Zugstange	Draw rod	Barre d'attelage
29	41658 62 40 09	FRP 20x36	Rörpinne	Hohlstift	Tension pin	Goupille cannelÚe
30	725 26 33 81	M6S 16x65	Skruv	Schraube	Bolt	Vis
33	41652 86 71 90	R	Fjäderhållare	Haltearm	Bracket	Support fixation
	41652 86 68 90	L	Fjäderhållare	Haltearm	Bracket	Support fixation
34	41658 66 39 90	R	Arm	Arm	Arm	Bras
	41658 66 42 90	L	Arm	Arm	Arm	Bras
35	721 43 84 01	FRP 8x45	Rörpinne	Hohlstift	Tension pin	Goupille cannelÚe
36	41652 52 49 90		Hävarm	Hebelarm	Lever arm	Bras de levier
37	41657 59 75 00	R	Skivristnav kompl	Nabe kompl.	Hub compl.	Moyeu cpl.
	41659 22 37 00	L	Skivristnav kompl	Nabe kompl.	Hub compl.	Moyeu cpl.
38	41650 36 02 33	MFBK 16x40	Skruv	Schraube	Bolt	Vis
43	734 11 86 01	BRB 17x30	Bricka	Scheibe	Washer	Plaquette
45	725 26 24 51	M6S 16x30	Skruv	Schraube	Bolt	Vis

1, 2, 3, 4

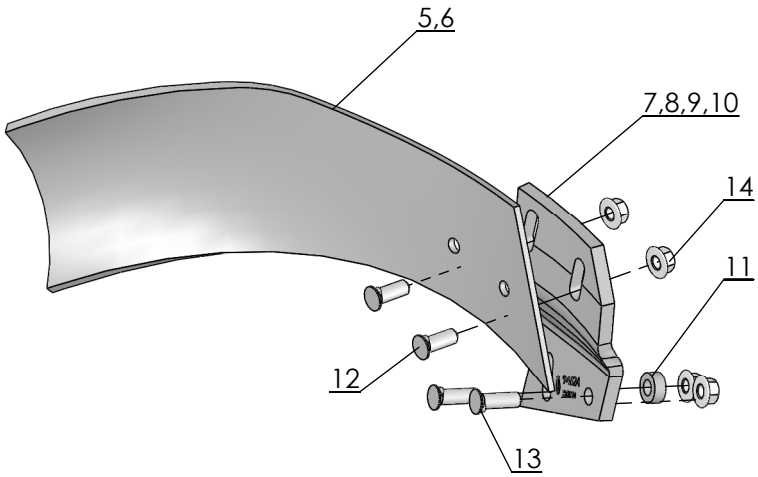

700

1	2

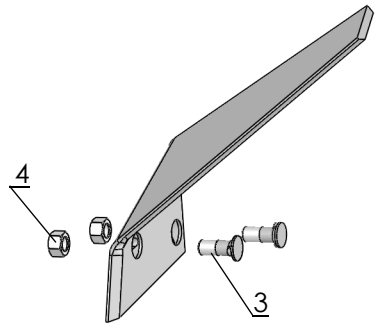

701

1	2

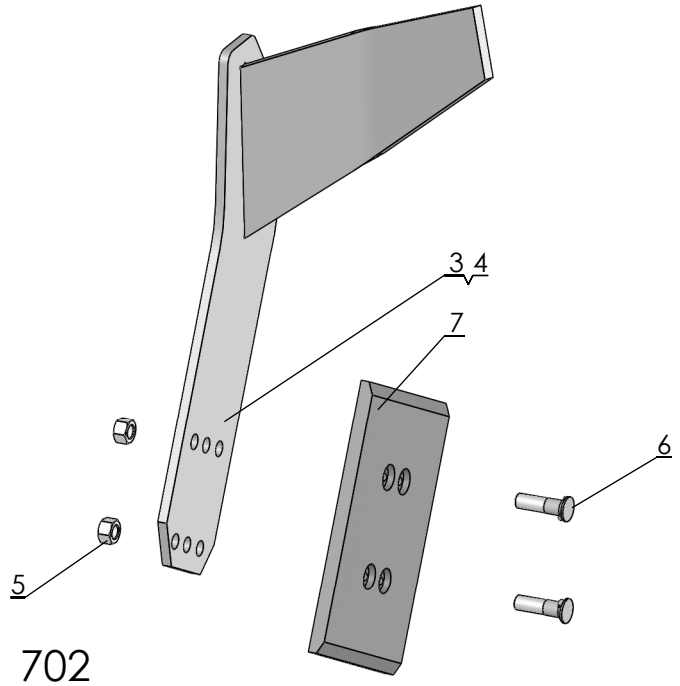

702

Pos nr/ Ref No	Detalj nr/ Part No	Benämning	Description
700		**SKUMVINGE**	**COVERBOARD**
1	4165 96268 40	Skärvinge höger kompl, XL/UC	Coverboard cpl RH, XL/UC
2	4165 96269 40	Skärvinge vänster kompl, XL/UC	Coverboard cpl LH, XL/UC
3	4165 21337 40	Skärvinge höger kompl, XU/XS	Coverboard cpl RH, XU/XS
4	4165 21338 40	Skärvinge vänster kompl, XU/XS	Coverboard LH cpl, XU/XS
5	4165 96064 09	Skärvinge höger, kompl	Coverboard right, cpl
6	4165 96065 09	Skärvinge vänster, kompl	Coverboard left, cpl
7	4165 94624 40	Skärvingefäste XL/UC, höger	Bracket coverboard XL/UC, RH
8	4165 94625 40	Skärvingefäste XL/UC, vänster	Bracket coverboard XL/UC, LH
9	4165 99627 40	Skärvingefäste XU, XS, höger	Coverboard bracket XU, XS, RH
10	4165 99628 40	Skärvingefäste XU/XS, vänster,	Coverboard bracket XU/XS, LH
11	4165 89489 00	Bricka, Ø13/25x10	Washer, Ø13/25x10
12	4165 03602 22	Skruv MFBK 12x 35-10.9 MW	Nib bolt MFBK 12x 35-10.9 MW
13	4165 03602 23	Skruv MFBK 12x 40-10.9 MW	Nib bolt MFBK 12x 40-10.9 MW
14	4165 03615 05	Mutter M6MF 12- 8 FZB	Nut ISO - 4161 - M12 FZB

Pos nr/ Ref No	Detalj nr/ Part No	Benämning	Description
701		**FÅRBREDDARE**	**FURROW WIDENING KNIFE**
1	4165 95678 09	Fårbreddare höger, kompl	Furrow knife RH, cpl
2	4165 95679 09	Fårbreddare vänster, kompl	Furrow knife LH, cpl
3	4165 03612 21	Skruv MFBKF 12x32-12.9 MW	Nib bolt MFBKF 12x32-12.9 MW
4	4165 03613 03	Mutter M6M 12-12 MW	Nut ISO - 8673 - M12 x 1.5-12 MW

Pos nr/ Ref No	Detalj nr/ Part No	Benämning	Description
702		**FÅRBREDDARE**	**FURROW WIDENING KNIFE**
1	4165 24789 00	Fårbreddare komplett sats, höger	Furrow knife compl, RH
2	4165 24790 00	Fårbreddare komplett sats, vänster	Furrow knife compl, LH
3	4165 23868 40	Fårbreddare, höger	Furrow knife, RH
4	4165 23867 40	Fårbreddare, vänster	Furrow knife, LH
5	4165 03613 03	Mutter M6M 12-12 MW	Nut ISO - 8673 - M12 x 1.5-12 MW
6	4165 03612 24	Skruv MFBKF 12x45-12.9 MW	Bolt MFBKF 12x45-12.9 MW
7	4165 94289 09	Slitplatta, låg	Wearing plate, low

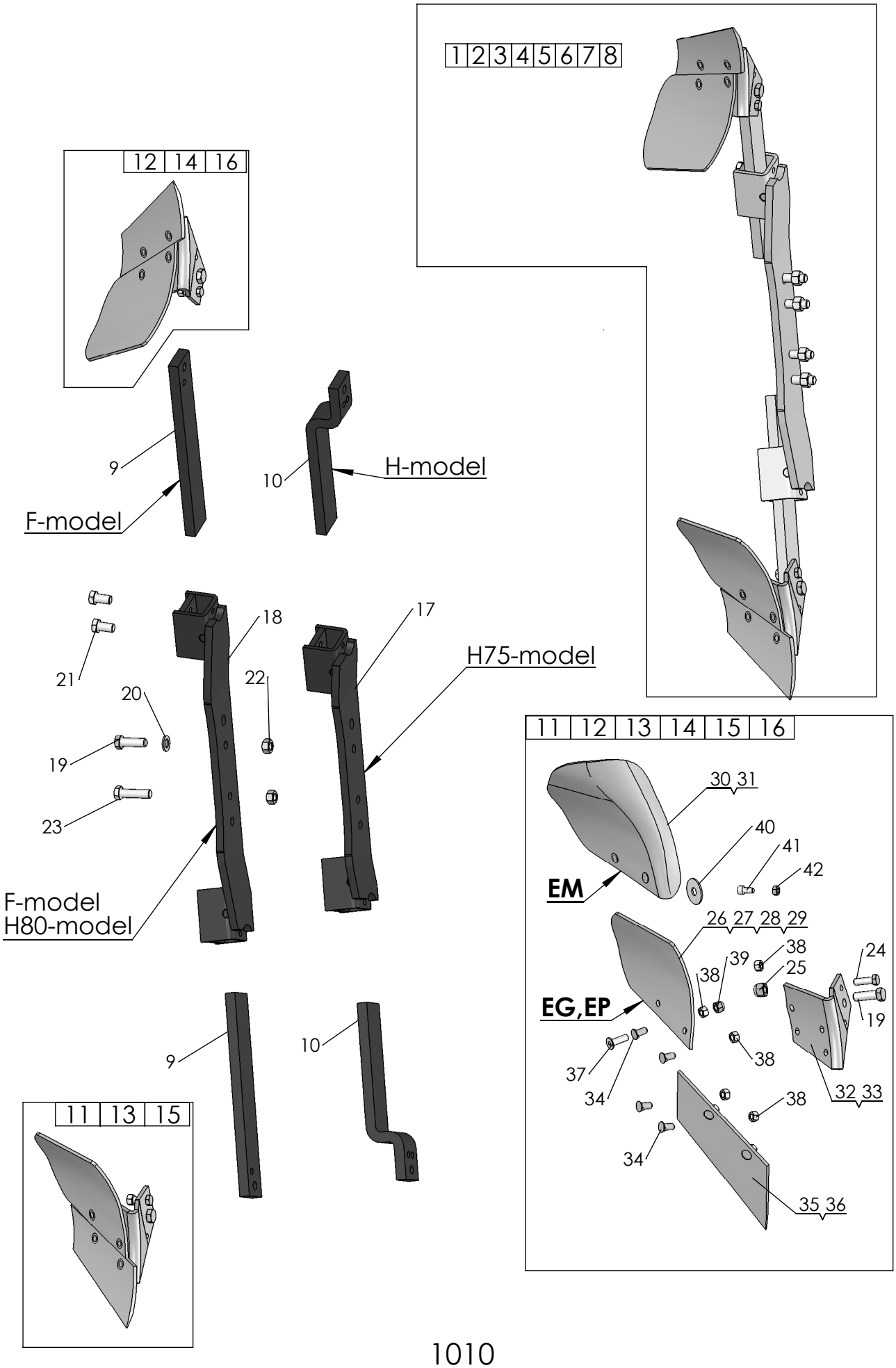
1 2 3 4 5 6 7 8
12 14 16
9
F-model
10
H-model
21
20
19
23
18
22
17
H75-model
F-model
H80-model
9
10
11 13 15
11 12 13 14 15 16
30 31
40
41
42
EM
26 27 28 29
38
39
38
25
24
EG,EP
19
37
34
38
38
32 33
34
35 36

1010

Pos nr/ Ref No	Detalj nr/ Part No	Benämning	Description
1010		**SKUMRIST**	**SKIMMER**
1	4165 30316 90	EP-rist F, kompl	EP-skimmer F, cpl
2	4165 30111 90	EG-rist F, kompl	EG-skimmer F, cpl
3	4165 32902 90	EP-rist H kort, kompl	EP-skimmer H short, cpl
4	4165 32901 90	EG-rist H kort, kompl	EG-skimmer H short, cpl
5	4165 32903 90	EM-rist H kort, kompl	EM-skimmer H short, cpl
6	4165 32980 90	EP-rist H lång, kompl	EP-skimmer H long, cpl
7	4165 32977 90	EG-rist H lång, kompl	EG-skimmer H long, cpl
8	4165 32981 90	EM-rist H lång, kompl	EM-skimmer H long, cpl
9	4165 29166 90	Skumristskaft F, rakt	Skimmer shaft F, stright
10	4165 32636 90	Skumristskaft H	Skimmer shaft H
11	4165 99049 40	Rist EP, höger	Skimmer EP, RH
12	4165 99050 40	Rist EP, vänster	Skimmer EP, LH
13	4165 98260 40	Rist EG, höger	Skimmer EG, RH
14	4165 98261 40	Rist EG, vänster	Skimmer EG, LH
15	4165 24423 40	Rist EM, höger	Skimmer EM, RH
16	4165 24424 40	Rist EM, vänster	Skimmer EM, LH
17	4165 32571 90	Skumristhållare, kort	Skimmer bracket, short
18	4165 29174 90	Skumristhållare, lång	Skimmer bracket, long
19	4165 20377 00	Skruv, M6S 16x50-10.9 MW	Bolt, M6S 16x50-10.9 MW
20	734 11 86 01	Bricka BRB 17x30 FZB	Washer ISO 7089 - 16
21	725 26 24 81	Skruv M6S 16x30-MW	Bolt ISO 4014 - M16 x 30-10.9 MW
22	4165 03604 05	Mutter M6M 16-10 FZB	Nut DIN 934 M16-10 FZB
23	725 26 32 81	Skruv M6S 16x 60-10.9 MW	Bolt ISO 4014 M16x60-10.9 MW
24	4165 20376 00	Brytbult, M12x40-10.9 MW	Shear bolt, M12x40-10.9 MW
25	732 21 24 51	Mutter M6M 16- 8 NF FZB	Nut ISO 7040-M16
26	4165 91803 09	Vändskiva EG höger, kompl	Mouldboard EG RH, cpl
27	4165 91804 09	Vändskiva EG vänster, kompl	Mouldboard EG LH, cpl
28	4165 92085 09	Vändskiva EP höger, kompl	Mouldboard EP RH, cpl
29	4165 92086 09	Vändskiva EP vänster, kompl	Mouldboard EP LH, cpl
30	4165 24421 09	Vändskiva EM höger, kompl	Mouldboard EM RH, cpl
31	4165 24422 09	Vändskiva EM vänster, kompl	Mouldboard EM LH, cpl
32	4165 98258 40	Ställ EG-EP-EM, höger	Frog EG-EP-EM, RH
33	4165 98259 40	Ställ EG-EP-EM, vänster	Frog EG-EP-EM, LH
34	4165 03602 21	Skruv MFBK 12x 28-10.9 MW	Nib bolt MFBK 12x 28-10.9 MW
35	4165 91801 09	Skär E höger, kompl	Share E RH, cpl
36	4165 91802 09	Skär E vänster, kompl	Share E LH, cpl
37	725 65 40 01	Skruv MF6S 12x 40- 8.8 FZB	Bolt ISO 10642 - M12 x 40-8.8 FZB
38	731 23 22 01	Mutter M6M 12- 8 FZB	Nut ISO - 4032 - M12-8 FZB
39	732 21 22 51	Mutter M6M 12- 8 NF FZB	Nut ISO 7040-M12
40	4165 25921 00	Självhäftande packning	Rubber washer
41	725 54 91 01	Skruv MC6S 10x 20- 8.8 FZB	Bolt ISO 4762- M10x20- 8.8 FZB
42	731 23 20 01	Mutter M6M 10- 8 FZB	Nut Hexagon Nut ISO - 4032 - M10

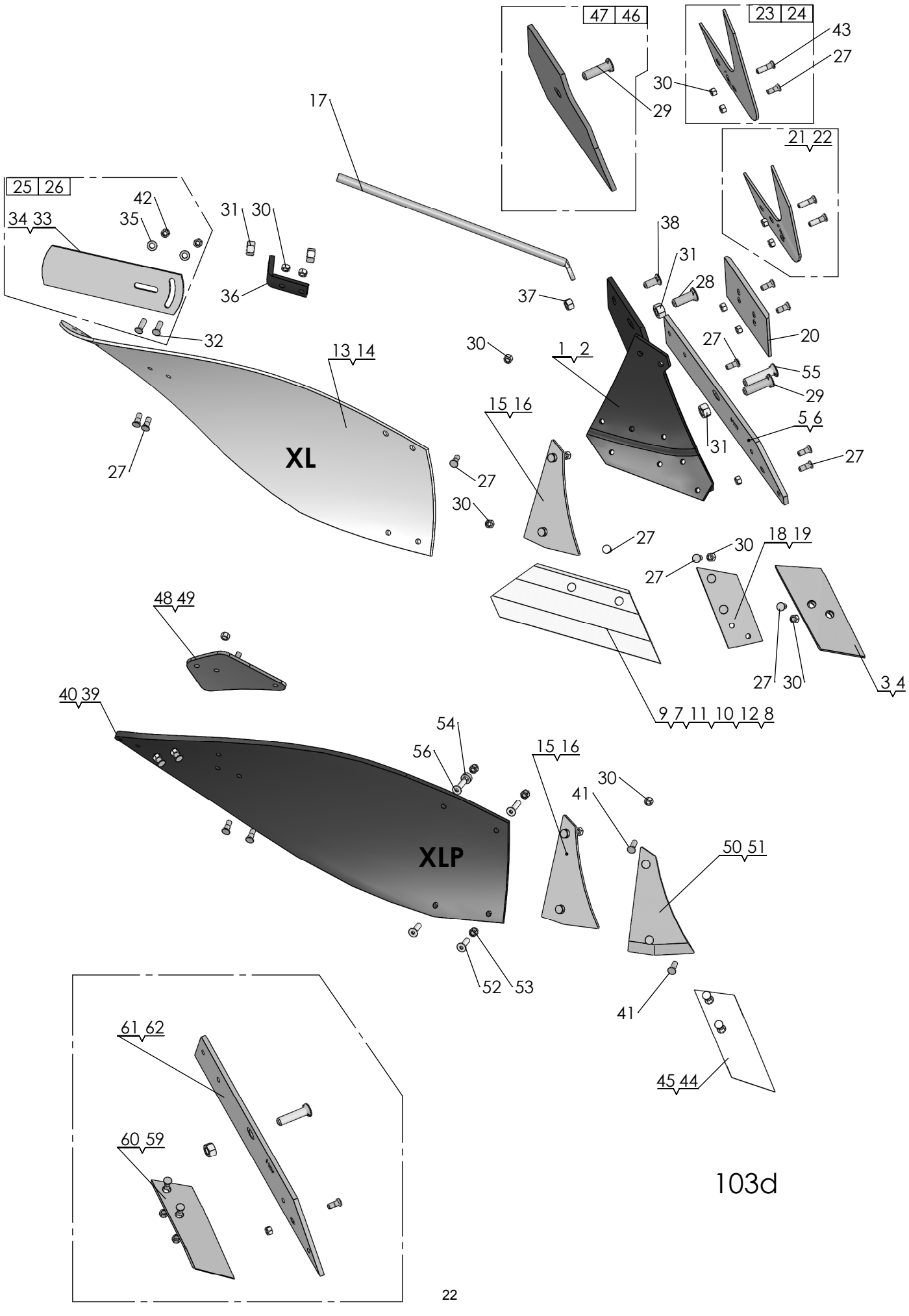
47 46
23 24
43
27
30
29
17
21 22
25 26
42
34 33
35
31 30
38
31
28
36
37
32
20
27
13 14
30
1 2
55
29
15 16
5 6
31
27
XL
27
27
30
27
30
18 19
27
48 49
27 30
3 4
40 39
9 7 11 10 12 8
54
56
15 16
30
41
XLP
50 51
52 53
41
61 62
45 44
60 59

103d

Pos nr/ Ref No	Detalj nr/ Part No	Benämning	Description
103D		**Plogkropp XL, XLP**	**Plough Body XL, XLP**
1	4165 94616 90	Ställ XL, Höger	Frog XL, Right
2	4165 94617 90	Ställ XL, Vänster	Frog XL, Left
3	4165 94608 09	Spets höger XL, XU, kompl	Point right XL, XU, cpl
4	4165 94609 09	Spets vänster XL, XU, kompl	Point left XL, XU, cpl
5	4165 94604 09	Landsida XL höger, kompl	Landside XL RH, cpl
6	4165 94605 09	Landsida XL vänster, kompl	Landside XL LH, cpl
7	4165 94598 09	Skär höger 350 (14") XL, kompl	Share RH 350 (14") XL, cpl
8	4165 94599 09	Skär vänster 350 (14") XL, kompl	Share LH 350 (14") XL, cpl
9	4165 94600 09	Skär höger 400 (16") XL, kompl	Share RH 400 (16") XL, cpl
10	4165 94601 09	Skär vänster 400 (16") XL, kompl	Share LH 400 (16") XL, cpl
11	4165 94602 09	Skär höger 450 (18") XL, kompl	Share RH 450 (18") XL, cpl
12	4165 94603 09	Skär väster 450 (18") XL, kompl	Share LH 450 (18") XL, cpl
13	4165 94594 09	Vändskiva XL/AX kompl, höger	Mouldboard XL/AX cpl, RH
14	4165 94595 09	Vändskiva XL/AX kompl, vänster	Mouldboard XL/AX cpl, LH
15	4165 94596 09	Vändskivebröst XL höger, kompl	Mouldboard shin XL right, cpl
16	4165 94597 09	Vändskivebröst XL vänster, kompl	Mouldboard shin XL left, kompl
17	4165 94614 00	Vändskivestötta XL, AX	Support Stay XL, AX
18	4165 94612 09	Spetsplatta XL höger, kompl	Point plate XL RH, cpl
19	4165 94613 09	Spetsplatta XL vänster, kompl	Point plate LH, cpl
20	4165 94289 09	Slitplatta låg, kompl	Wearing plate low, cpl
21	4165 94622 09	Knivrist kompl, höger	Knife coulter cpl, RH
22	4165 94623 09	Knivrist kompl, vänster	Knife coulter cpl, LH
23	4165 29438 09	Knivrist QR höger, kompl	Knife coulter QR RH, cpl
24	4165 29439 09	Knivrist QR vänster, kompl	Knife coulter QR LH, cpl
25	4165 85461 09	Tiltvinge höger, kompl	Mouldboard extension RH, cpl
26	4165 85462 09	Tiltvinge vänster, kompl	Mouldboard extension LH, cpl
27	4165 03612 21	Skruv MFBKF 12x32-12.9 MW	Nib bolt MFBKF 12x32-12.9 MW
28	4165 03602 57	Skruv MFBK 20x 60-10.9 MW	Nib bolt MFBK 20x 60-10.9 MW
29	4165 03602 58	Skruv MFBK 20x 75-10.9 MW	Nib bolt MFBK 20x 75-10.9 MW
30	4165 03613 03	Mutter M6M 12-12 MW	Nut ISO - 8673 - M12 x 1.5-12 MW
31	731 23 26 51	Mutter M6M 20-10 MW	Nut ISO - 4032 - M20-10 MW
32	4165 03602 23	Skruv MFBK 12x 40-10.9 MW	Nib bolt MFBK 12x 40-10.9 MW
33	4165 74922 40	Tiltvinge, höger	Mouldboard extension, RH
34	4165 80559 40	Tiltvinge, vänster	Mouldboard extension, LH
35	734 11 78 01	Bricka BRB 13x 24 FZB	Washer ISO 7089 - 12 FZB
36	4165 94615 40	Stagvinkel	Bracket
37	731 23 24 01	Mutter M6M 16- 8 FZB	Nut ISO - 4032 - M16-8 FZB
38	4165 03602 33	Skruv MFBK 16x 40-10.9 MW	Nib bolt MFBK 16x 40-10.9 MW
39	4165 24803 09	Vändskiva XLP, Höger	Mouldboard XLP, Right
40	4165 24804 09	Vändskiva XLP vänster, kompl	Mouldboard XLP LH, cpl
41	4165 03602 22	Skruv MFBK 12x 35-10.9 MW	Nib bolt MFBK 12x 35-10.9 MW
42	731 23 22 51	Mutter M6M 12-10 MW	Nut ISO 4032-M12-10 MW
43	4165 03612 24	Skruv MFBKF 12x45-12.9 MW	Bolt MFBKF 12x45-12.9 MW
44	4165 96272 09	Spets nedsänkt XL, XS höger, kompl	Point short XL, ,XS RH, cpl
45	4165 96273 09	Spets nedsänkt XL, XS vänster, kompl	Point short XL, XS LH, cpl
46	4165 23924 09	Täckplåt XL/AX kompl, höger	Covering plate XL/AX cpl, RH
47	4165 23925 09	Täckplåt XL/AX kompl , vänster	Covering plate XL/AX cpl, LH
48	4165 24367 40	Vinkelstötta, höger	Angle support, RH
49	4165 24797 40	Vinkelstötta, vänster	Angle support, LH
50	4165 24801 09	Vändskivebröst med fas höger, kompl	Mouldboard shin with chamfer RH, cpl
51	4165 24802 09	Vändskivebröst med fas vänster, kompl	Mouldboard shin with chamfer LH, cpl
52	725 65 40 01	Skruv MF6S 12x 40- 8.8 FZB	Bolt ISO 10642 - M12 x 40-8.8 FZB
53	732 21 22 51	Mutter M6M 12- 8 NF FZB	Nut ISO 7040-M12
54	4165 89489 00	Bricka, Ø13/25x10	Washer, Ø13/25x10
55	4165 03602 60	Skruv MFBK 20x 85-10.9 MW	Nib bolt MFBK 20x 85-10.9 MW
56	725 65 42 01	Skruv MF6S 12x 50- 8.8 FZB	Bolt ISO 10642 - M12 x 50-8.8 FZB
59	4165 94611 09	Billspets AX, AH vänster, kompl	Point AX, AH left, cpl
60	4165 94610 09	Billspets AX, AH höger, kompl	Point AX, AH right, cpl
61	4165 94606 09	Landsida AX, AXP höger, kompl	Landside AX, AXP RH, cpl
62	4165 94607 09	Landsida AX, AXP, vänster, komp	Landside AX, AXP, LH, cpl

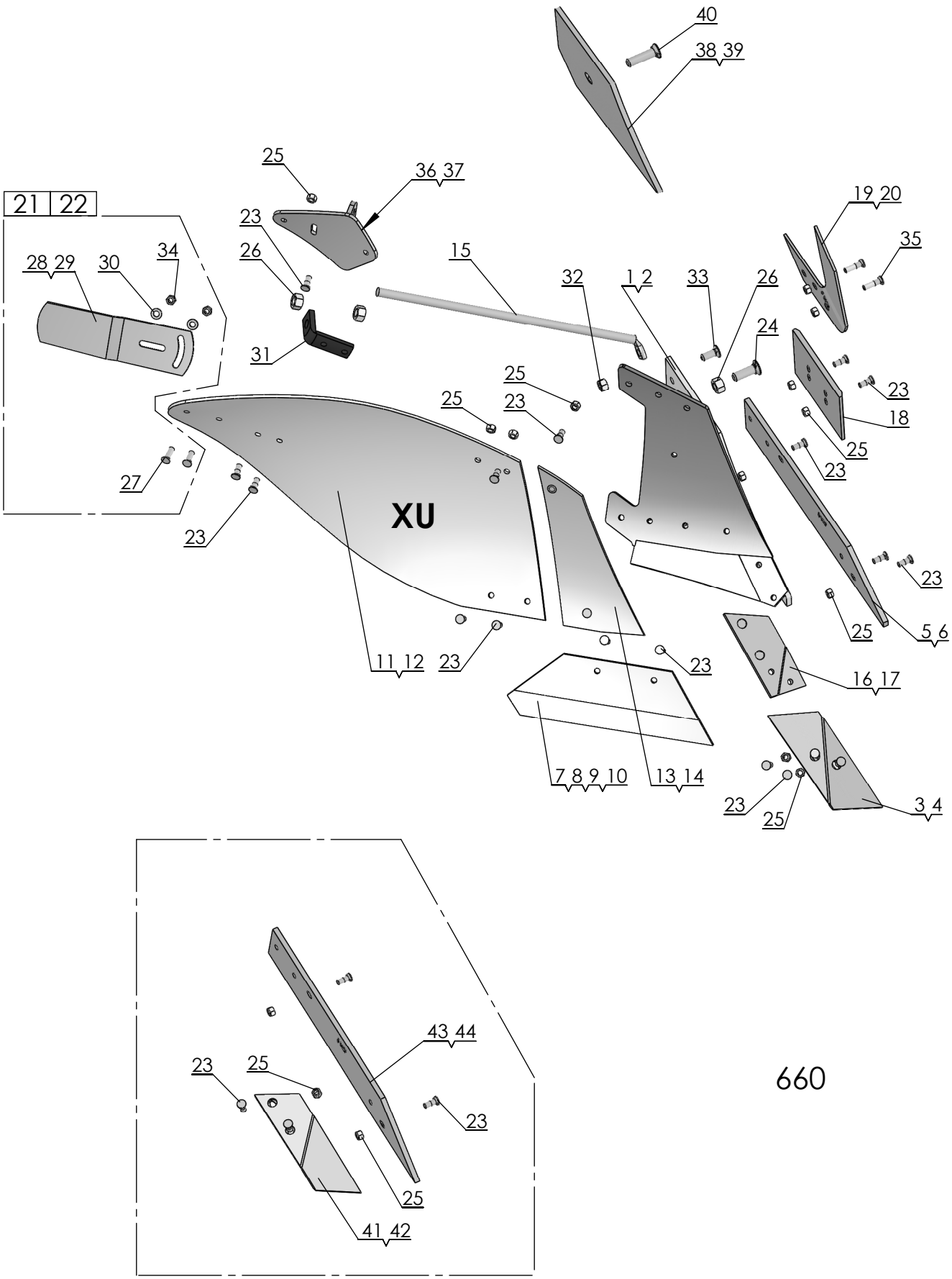
40
38 39
25
36 37
21 22
23
26
15
19 20
35
28 29
30
34
32
1 2
33
26
24
31
25
23
25
23
18
25
23
27
XU
23
23
25
5 6
11 12
23
23
16 17
7 8 9 10
13 14
23
25
3 4
43 44
23
25
23
25
41 42

660

Pos nr/ Ref No	Detalj nr/ Part No	Benämning	Description
660		**PLOGKROPP XU**	**PLOUGH BODY**
1	4165 20539 90	Ställ XU Höger	Frog XU Right
2	4165 20540 90	Ställ XU Vänster	Frog XU Left
3	4165 94608 09	Spets höger XL, XU, kompl	Point right XL, XU, cpl
4	4165 94609 09	Spets vänster XL, XU, kompl	Point left XL, XU, cpl
5	4165 96094 09	Landsida XU höger, kompl	Landside XU RH, cpl
6	4165 96095 09	Landsida XU vänster, kompl	Landside XU LH, cpl
7	4165 96090 09	Skär XU 400 (16") höger, kompl	Share XU 400 (16") RH, cpl
8	4165 96091 09	Skär XU 400 (16") vänster, kompl	Share XU 400 (16") LH, cpl
9	4165 96092 09	Skär XU 450 (18") höger, kompl	Share XU 450 (18") RH, cpl
10	4165 96093 09	Skär XU 450 (18") vänster, kompl	Share XU 450 (18") LH, cpl
11	4165 96084 09	Vändskiva XU höger, kompl	Mouldboard XU RH, cpl
12	4165 96085 09	Vändskiva XU vänster, kompl	Mouldboard XU LH, cpl
13	4165 96086 09	Vändskivebröst XU/AH höger, kompl	Mouldboard shin XU/AH RH, cpl
14	4165 96087 09	Vändskivebröst XU/AH vänster, kompl	Mouldboard shin XU/AH LH, cpl
15	4165 96104 00	Vändskivestötta XU, AH, XS, AS	Mouldboard stay XU, AH, XS, AS
16	4165 94612 09	Spetsplatta XL höger, kompl	Point plate XL RH, cpl
17	4165 94613 09	Spetsplatta XL vänster, kompl	Point plate LH, cpl
18	4165 94289 09	Slitplatta låg, kompl	Wearing plate low, cpl
19	4165 94622 09	Knivrist kompl, höger	Knife coulter cpl, RH
20	4165 94623 09	Knivrist kompl, vänster	Knife coulter cpl, LH
21	4165 85461 09	Tiltvinge höger, kompl	Mouldboard extension RH, cpl
22	4165 85462 09	Tiltvinge vänster, kompl	Mouldboard extension LH, cpl
23	4165 03612 21	Skruv MFBKF 12x32-12.9 MW	Nib bolt MFBKF 12x32-12.9 MW
24	4165 03602 57	Skruv MFBK 20x 60-10.9 MW	Nib bolt MFBK 20x 60-10.9 MW
25	4165 03613 03	Mutter M6M 12-12 MW	Nut ISO - 8673 - M12 x 1.5-12 MW
26	731 23 26 51	Mutter M6M 20-10 MW	Nut ISO - 4032 - M20-10 MW
27	4165 03602 23	Skruv MFBK 12x 40-10.9 MW	Nib bolt MFBK 12x 40-10.9 MW
28	4165 74922 40	Tiltvinge, höger	Mouldboard extension, RH
29	4165 80559 40	Tiltvinge, vänster	Mouldboard extension, LH
30	734 11 78 01	Bricka BRB 13x 24 FZB	Washer ISO 7089 - 12 FZB
31	4165 94615 40	Stagvinkel	Bracket
32	731 23 24 01	Mutter M6M 16- 8 FZB	Nut ISO - 4032 - M16-8 FZB
33	4165 03602 33	Skruv MFBK 16x 40-10.9 MW	Nib bolt MFBK 16x 40-10.9 MW
34	731 23 22 51	Mutter M6M 12-10 MW	Nut ISO 4032-M12-10 MW
35	4165 03612 24	Skruv MFBKF 12x45-12.9 MW	Bolt MFBKF 12x45-12.9 MW
36	4165 24260 40	Vinkelstötta, höger	Angle bracket, RH
37	4165 24262 40	Vinkelstötta, vänster	Angle bracket, LH
38	4165 29282 09	Täckplåt XU/AH kompl, höger	Covering plate XU/AH cpl, RH
39	4165 29283 09	Täckplåt XU/AH kompl, vänster	Covering plate XU/AX cpl, LH
40	4165 03602 58	Skruv MFBK 20x 75-10.9 MW	Nib bolt MFBK 20x 75-10.9 MW
41	4165 94610 09	Billspets AX, AH höger, kompl	Point AX, AH right, cpl
42	4165 94611 09	Billspets AX, AH vänster, kompl	Point AX, AH left, cpl
43	4165 96096 09	Landsida AH, AS, höger, kompl	Landside AH, AS, right, cpl
44	4165 96097 09	Landsida AH, AS, vänster, kompl	Landside AH, AS, left, cpl

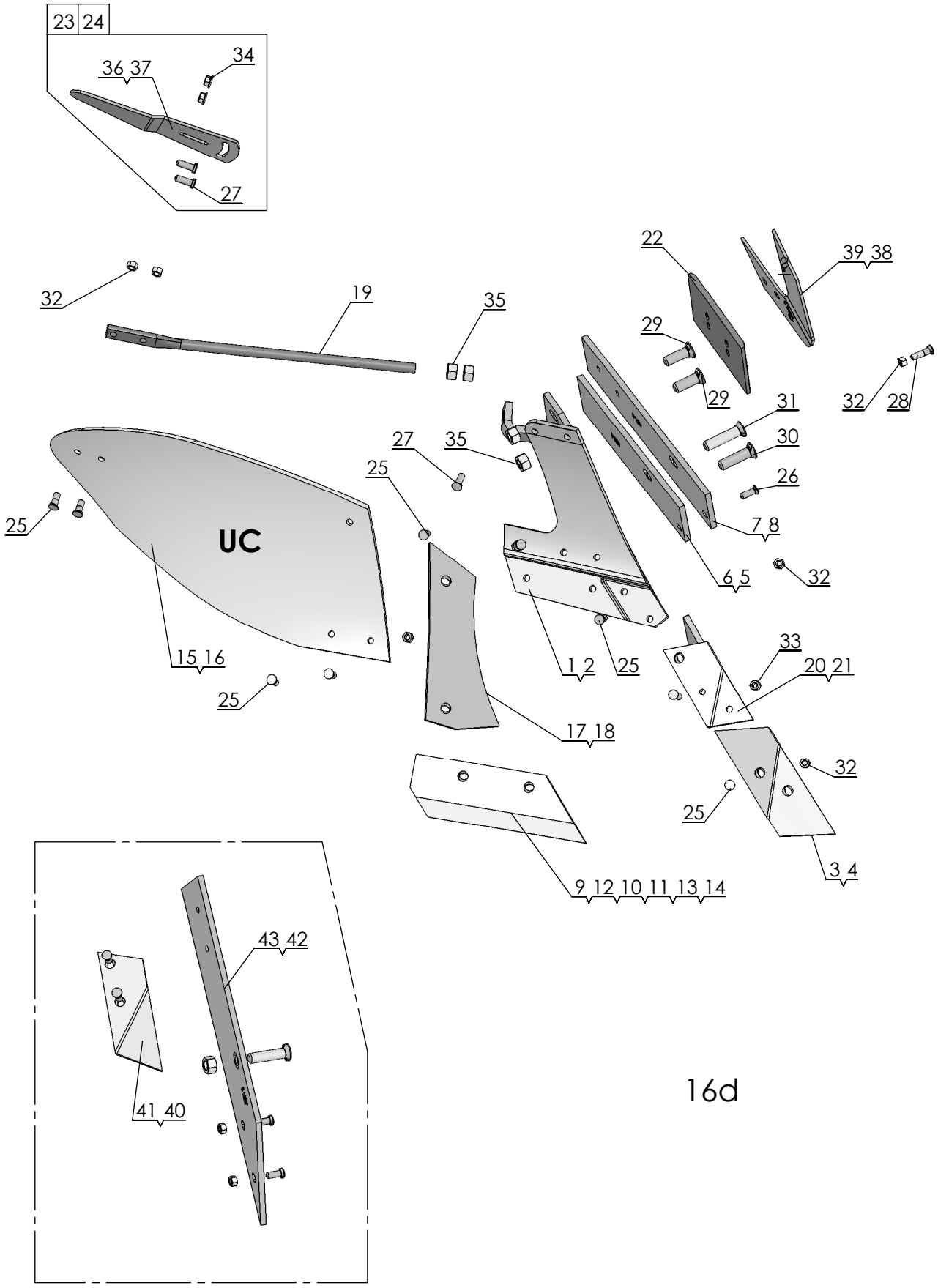
23 24
34
36 37
27
22
39 38
32
19
35
29
29
31
32
28
30
27
35
25
26
25
UC
7 8
6 5
32
15 16
1 2
25
33
20 21
25
17 18
32
25
3 4
9 12 10 11 13 14
43 42
41 40

16d

Pos nr/ Ref No	Detalj nr/ Part No	Benämning	Description
16d		**PLOGKROPP UC**	**PLOUGH BODY UC**
1	4165 84090 90	Ställ UC Höger	Frog UC Right
2	4165 84091 90	Ställ UC Vänster	Frog UC Left
3	4165 92206 09	Spets höger, UC, V, kompl	Point right UC,V, cpl
4	4165 92207 09	Spets vänster, UC, V, kompl	Point left UC,V, cpl
5	4165 85196 09	Landsida kort V, vänster	Landside short V, LH
6	4165 83981 09	Landsida V kort, höger	Landside V short, RH
7	4165 94286 09	Landsida V höger, kompl	Landeside V RH, cpl
8	4165 94287 09	Landsida V vänster, kompl	Landeside V LH, cpl
9	4165 85003 09	Skär UC 300 (12") höger, kompl	Share UC 300 (12") RH, cpl
10	4165 85193 09	Skär UC 300 (12") vänster, kompl	Skare UC 300 (12") LH, cpl
11	4165 85004 09	Skär UC 350 (14") höger, kompl	Share UC 350 (14") RH, cpl
12	4165 85194 09	Skär UC 350 (14") vänster, kompl	Share UC 350 (14") LH, cpl
13	4165 85039 09	Skär UC 400 (16") höger, kompl	Shar UC 400 (16") RH, cpl
14	4165 85195 09	Skär UC 400 (16") vänster, kompl	Share UC 400 (16") LH, cpl
15	4165 84031 09	Vändskiva UC höger, kompl	Mouldboard UC RH, cpl
16	4165 84087 09	Vändskiva UC vänster, kompl	Mouldboard UC LH, cpl
17	4165 84033 09	Vändskivebröst UC/FC höger, kompl	Mouldboard shin UC/FC RH, cpl
18	4165 84082 09	Vändskivebröst UC/FC vänster, kompl	Mouldboard shin UC/FC LH, cpl
19	4165 86006 00	Vändskivestötta UC, FC	Support Stay UC, FC
20	4165 84958 09	Spetsfäste UC höger, kompl	Point bracket UC RH, cpl
21	4165 85191 09	Spetsfäste UC vänster, kompl	Point bracket UC LH, cpl
22	4165 94289 09	Slitplatta låg, kompl	Wearing plate low, cpl
23	4165 85461 09	Tiltvinge höger, kompl	Mouldboard extension RH, cpl
24	4165 85462 09	Tiltvinge vänster, kompl	Mouldboard extension LH, cpl
25	4165 03612 21	Skruv MFBKF 12x32-12.9 MW	Nib bolt MFBKF 12x32-12.9 MW
26	4165 03602 22	Skruv MFBK 12x 35-10.9 MW	Nib bolt MFBK 12x 35-10.9 MW
27	4165 03602 23	Skruv MFBK 12x 40-10.9 MW	Nib bolt MFBK 12x 40-10.9 MW
28	4165 03612 24	Skruv MFBKF 12x45-12.9 MW	Bolt MFBKF 12x45-12.9 MW
29	4165 03602 57	Skruv MFBK 20x 60-10.9 MW	Nib bolt MFBK 20x 60-10.9 MW
30	4165 03602 58	Skruv MFBK 20x 75-10.9 MW	Nib bolt MFBK 20x 75-10.9 MW
31	4165 03602 60	Skruv MFBK 20x 85-10.9 MW	Nib bolt MFBK 20x 85-10.9 MW
32	4165 03613 03	Mutter M6M 12-12 MW	Nut ISO - 8673 - M12 x 1.5-12 MW
33	731 23 22 01	Mutter M6M 12- 8 FZB	Nut ISO - 4032 - M12-8 FZB
34	4165 03615 05	Mutter M6MF 12- 8 FZB	Nut ISO - 4161 - M12 FZB
35	731 23 26 51	Mutter M6M 20-10 MW	Nut ISO - 4032 - M20-10 MW
36	4165 74922 40	Tiltvinge, höger	Mouldboard extension, RH
37	4165 80559 40	Tiltvinge, vänster	Mouldboard extension, LH
38	4165 94623 09	Knivrist kompl, vänster	Knife coulter cpl, LH
39	4165 94622 09	Knivrist kompl, höger	Knife coulter cpl, RH
40	4165 85206 09	Billspets FC vänster, kompl	Point FC LH, cpl
41	4165 84987 09	Billspets FC höger, kompl	Point FC RH, cpl
42	4165 94560 09	Landsida FC lång vänster, kompl	Landside FC long LH, cpl
43	4165 94559 09	Landsida FC lång höger, kompl	Landside FC long RH, cpl

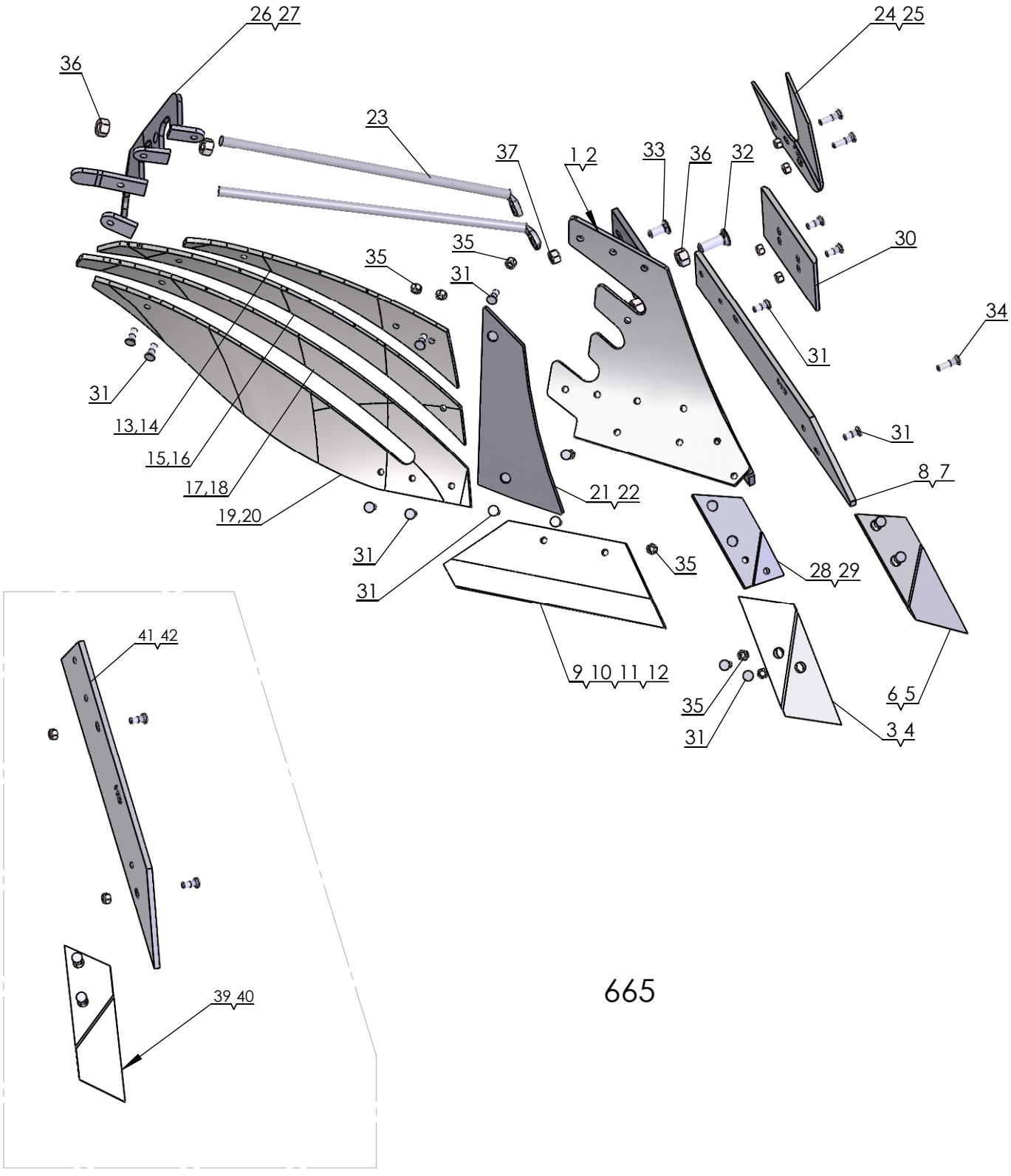
26 27
24 25
36
23
37
1 2
33
36
32
35
35
31
30
34
31
31
13,14
15,16
17,18
19,20
21 22
31
31
35
8 7
28 29
41 42
9 10 11 12
35
31
6 5
3 4
39 40

665

Pos nr/ Ref No	Detalj nr/ Part No	Benämning	Description
665		**PLOGKROPP XS**	**PLOUGH BODY XS**
1	4165 21619 90	Plogställ XS, höger	Frog XS, RH
2	4165 21620 90	Plogställ XS, vänster	Frog XS, Left
3	4165 94608 09	Spets höger XL, XU, kompl	Point right XL, XU, cpl
4	4165 94609 09	Spets vänster XL, XU, kompl	Point left XL, XU, cpl
5	4165 96272 09	Spets nedsänkt XL, XS höger, kompl	Point short XL, ,XS RH, cpl
6	4165 96273 09	Spets nedsänkt XL, XS vänster, kompl	Point short XL, XS LH, cpl
7	4165 96095 09	Landsida XU vänster, kompl	Landside XU LH, cpl
8	4165 96094 09	Landsida XU höger, kompl	Landside XU RH, cpl
9	4165 96090 09	Skär XU 400 (16") höger, kompl	Share XU 400 (16") RH, cpl
10	4165 96091 09	Skär XU 400 (16") vänster, kompl	Share XU 400 (16") LH, cpl
11	4165 96092 09	Skär XU 450 (18") höger, kompl	Share XU 450 (18") RH, cpl
12	4165 96093 09	Skär XU 450 (18") vänster, kompl	Share XU 450 (18") LH, cpl
13	4165 20249 09	Strimla nr 1 höger, kompl	Stripe no 1 right, cpl
14	4165 20894 09	Strimla nr 1 övre vänster, kompl	Stripe no 1 upper left, cpl
15	4165 20250 09	Strimla nr 2 höger, kompl	Stripe no 2 right, cpl
16	4165 20895 09	Strimla nr 2 vänster, kompl	Stripe no 2 left, cpl
17	4165 20251 09	Strimla nr 3 höger, kompl	Stripe no 3 right, cpl
18	4165 20896 09	Strimla nr 3 vänster, kompl	Stripe no 3 left, cpl
19	4165 20252 09	Strimla nr 4 höger, kompl	Stripe no 4 right, cpl
20	4165 20897 09	Strimla nr 4 vänster, kompl	Stripe no 4 left, cpl
21	4165 21470 09	Vändskivebröst XS/AS höger, kompl	Mouldboard shin XS/AS right, cpl
22	4165 21599 09	Vändskivebröst XS/AS vänster, kompl	Mouldboard shin XS/AS left, cpl
23	4165 96104 00	Vändskivestötta XU, AH, XS, AS	Mouldboard stay XU, AH, XS, AS
24	4165 94622 09	Knivrist kompl, höger	Knife coulter cpl, RH
25	4165 94623 09	Knivrist kompl, vänster	Knife coulter cpl, LH
26	4165 20268 40	Brygga, höger	Bridge, right
27	4165 20278 40	Brygga, vänster	Bridge, left
28	4165 94612 09	Spetsplatta XL höger, kompl	Point plate XL RH, cpl
29	4165 94613 09	Spetsplatta XL vänster, kompl	Point plate LH, cpl
30	4165 94289 09	Slitplatta låg, kompl	Wearing plate low, cpl
31	4165 03612 21	Skruv MFBKF 12x32-12.9 MW	Nib bolt MFBKF 12x32-12.9 MW
32	4165 03602 57	Skruv MFBK 20x 60-10.9 MW	Nib bolt MFBK 20x 60-10.9 MW
33	4165 03602 33	Skruv MFBK 16x 40-10.9 MW	Nib bolt MFBK 16x 40-10.9 MW
34	4165 03612 24	Skruv MFBKF 12x45-12.9 MW	Bolt MFBKF 12x45-12.9 MW
35	4165 03613 03	Mutter M6M 12-12 MW	Nut ISO - 8673 - M12 x 1.5-12 MW
36	731 23 26 51	Mutter M6M 20-10 MW	Nut ISO - 4032 - M20-10 MW
37	731 23 24 01	Mutter M6M 16- 8 FZB	Nut ISO - 4032 - M16-8 FZB
39	4165 94610 09	Billspets AX, AH höger, kompl	Point AX, AH right, cpl
40	4165 94611 09	Billspets AX, AH vänster, kompl	Point AX, AH left, cpl
41	4165 96096 09	Landsida AH, AS, höger, kompl	Landside AH, AS, right, cpl
42	4165 96097 09	Landsida AH, AS, vänster, kompl	Landside AH, AS, left, cpl

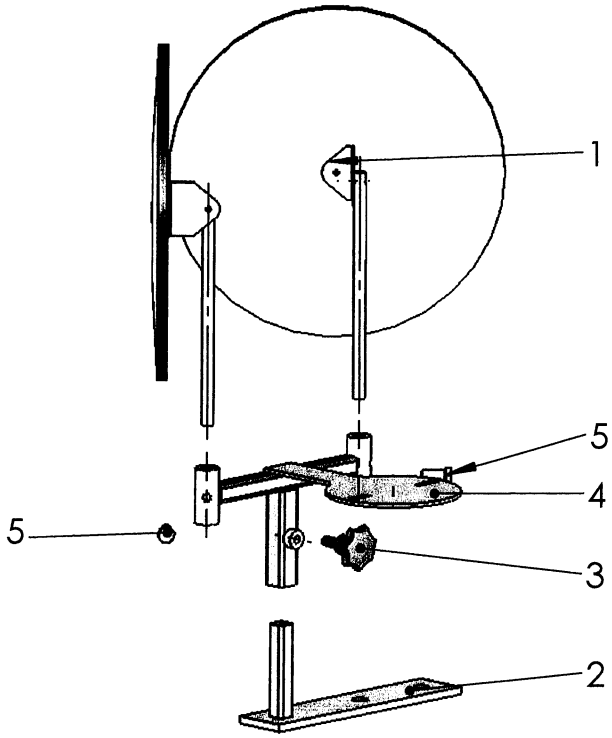

527

Pos nr Pos.Nr Ref.No Fig.Nº.	Detalj nr Best.Nr Part No Code Nº.		Benämning	Bezeichnung	Description	Description
527			**SPEGEL**	**SPIEGEL**	**MIRROR**	**MIROIR**
1	1652 63 32 00		Spegel	Spiegel	Mirror	Miroir
2	1652 63 35 00		Rampfäste	Befestigung	Mounting	Attache
3	1652 63 31 00		Stjärnvred	Handgriff	Knob	Bouton
4	1652 63 39 00		Fäste	Halter	Bracket	Support
5	725 24 93 51	M6S 10x25	Skruv	Schraube	Bolt	Vis

From serial No. 15 291100

adding value to the green world

41656 80 07 84 – 2015-11-01

You can always find the latest version of the manuals at www.kongskilde.com