CXL

Reservdelslista
Spare parts list
Ersatzteilliste
Onderdelenlijst
Liste de pièce de rechange
Listino di prezzi de ricambio

Edition:
151101

ÖVERUM
Powered by Kongskilde

Sida Seite Page Page	Bild Bild Fig.No. Fig.N°.	Typ	Innehålsförtekning	Inhaltsverzeichnis	Index of contents	Table des matieres
3	258	CXL	TOPP	KOPFSTÜCK	HEADSTOCK	TETE
7	265	CXL	BAKRE RAM	HINTEN RAHMEN	REAR MAIN FRAME	ARRIÉRE CHÂSSIS
11	173	CXL	VÄNDCYLINDER	WENDE-ZYLINDER	REVERSING CYLINDER	VÉRIN DE RETOURNE-MENT
11	171	CXL	JUSTER-CYLINDER	HYDR. ZYLINDER FÜR EIN-STELLUNG DER FRONT-FURCHEN-BREITE	HYRD. CYLINDER FOR ADJUSTMENT OF FRONT FURROW WIDTH	VERIN HYDRAULIQUE POUR CONTROLE DE LARGEUR DE SILLON AVANT
13	42		LÄNKHJULS-CYLINDER	HINTERRAD ZYLINDER	REAR WHEEL CYLINDER	VERIN DE ROUE HYDRAULIQUE
13	6		HYDRAULISK UTLÖSNINGS-CYLINDER	HYDRAULISCHER STEINSICHERUNG	HYDRAULIC STONE TRIP	DISPOSITIF DE SECURITE HYDRAULIQUE
15	692	F	ÅS ÅSFÄSTE	GRINDEL GRINDEL-GEHAUSE	BEAM BEAM HOUSING	AGE SUPPORT D'AGE
15	691	H	ÅS ÅSFÄSTE	GRINDEL GRINDEL-GEHAUSE	BEAM BEAM HOUSING	AGE SUPPORT D'AGE
17	259	CXL	HYDRAULISKT SYSTEM UTAN VENTIL	HYDRAULSYSTEM OHNE VENTIL	HYDRAULIC SYSTEM WITHOUT VALVE	SYSTEM HYDRAULIQUE SANS SOUPAPE
19	262	CXL	HYDRAULISKT SYSTEM MED VENTIL	HYDRAUL SYSTEM MITT VENTIL	HYDRAULIC SYSTEM WITH VALVE	SYSTEM HYDRAULIQUE AVEC SOUPAPE
21	263	CXL	HYDRAULISKT SYSTEM MED ELSTYRD VENTIL	HYDRAULSYSTEM SYSTEM ELEKTR.GESTEUER RICHTUNGSVENTIL	HYDRAULIC SYSTEM ELEC.CONTROLLED DIRECTION VALVE	SYSTEM HYDRAULIQUE VANNE REGLÉE ÉLECTRIQUEMENT
23	264	CXL	STENSÄKRINGS-HYDRAULIK	HYDRAUIISCHER STEINSICHERUNG	HYDRAULIC STONE TRIP	DISPOSITIF DE SECURITE HYDRAULIQUE
25	387		PENDELHJUL	PENDELRAD	PENDULUM WHELL	ROUE PENDULAIRE
27	515		SKIVRIST KOMPLETT	SCHEIBENSECH SECH KOMPL.	DISC COULTER COULTER COMPL.	COUTRE CIRCULAIRE CPL.
29	700	XL,UC	SKUMVINGE	EINLEGER-STREICHBLECH	COVERBOARD	DEFLECTEUR
29	701		FÅR-BREDDARE	FURCHEN-MESSER	FURROW WIDENING KNIFE	COUTEAU POUR PNEUS LARGES
31	1010		SKUMRIST SKUMRIST	VORSCHÄLER VORSCHÄLER	SKIMMER SKIMMER	RASETTE RASETTE
33	103c	XL,XLP	PLOGKROPP	PFLUGKÖRPER	PLOUGH BOTTOMS	CORPS DE CHARRUE
35	660	XU	PLOGKROPP	PFLUGKÖRPER	PLOUGH BOTTOMS	CORPS DE CHARRUE
37	16d	UC	PLOGKROPP	PFLUGKÖRPER	PLOUGH BOTTOMS	CORPS DE CHARRUE
39	665	XS	PLOGKROPP	PFLUGKÖRPER	PLOUGH BOTTOMS	CORPS DE CHARRUE

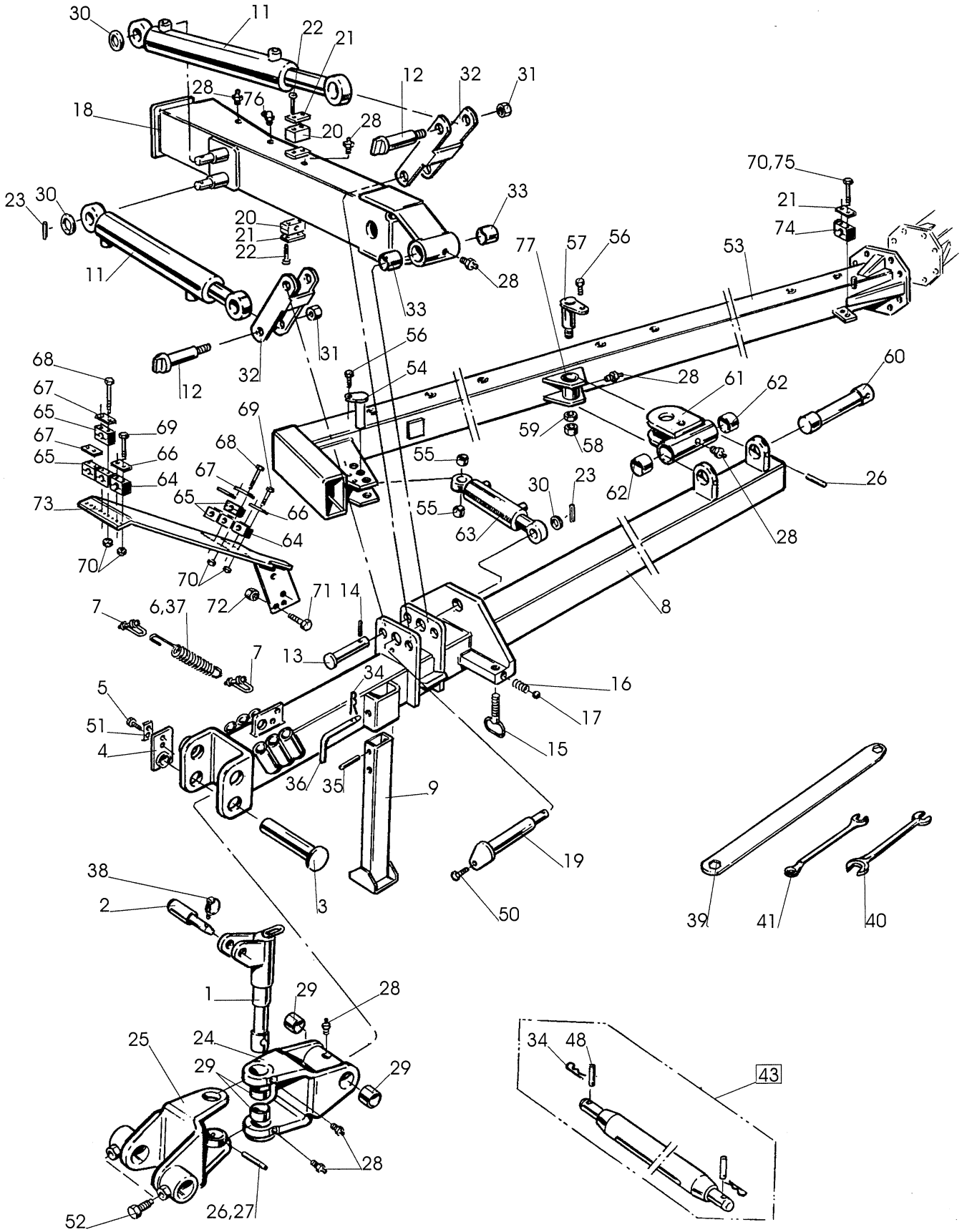
30
11
22
21
12
32
31
28
76
18
20
28
70,75
23
30
33
21
20
21
22
74
77
57
56
53
11
28
33
56
31
32
12
54
28
61
62
60
68
67
65
69
67
65
66
64
69
68
67
65
66
64
73
70
70
59
58
55
55
30
23
62
26
63
28
8
71
14
72
7
6,37
7
13
34
16
17
5
51
4
15
36
35
9
19
3
50
39
41
40
38
2
1
29
28
25
24
29
29
28
52
26,27
34
48
43

258

Pos nr Pos.Nr Ref.No Fig.Nº.	Detalj nr Best.Nr Part No Code Nº.		Benämning	Bezeichnung	Description	Description
258		**CXL**	**TOPP**	**KOPFSTÜCK**	**HEADSTOCK**	**TETE**
1	1652 57 02 90		Ledaxel kompl	Gelenkwelle	Link axle	Bras d'articul
2	1653 46 16 00		Toppstångsbult	Oberlenkerbolzen	Top link pin	Axe de 3e point
3	1659 85 60 00		Låstapp	Haltestift	Axle locking pin	Goupille d'arret
4	1659 48 54 90		Låsplatta	Sicherungsplatte	Lock plate	Plaque d'arret
5	725 26 28 81	M6S 16x40	Skruv	Schraube	Bolt	Vis
6	1659 69 07 50		Dragfjäder	Zugfeder	Spring	Ressort
7	1651 96 01 00		Schackel	Schäkel	Shackle	Anneau d'accoup
8	1653 43 24 90		Dragbom	Zugrahmen	Draw frame	Châssis d'attelage
9	1659 24 60 90		Stödben	Stützbein	Stand	Béguille
11	1659 57 96 50		Vändcylinder	Wendezylinder	Reversing cylinder	Vérin de
12	1659 20 12 00		Tapp	Zapfen	Pivot pin	Cheville
13	1659 77 47 00		Tapp	Zapfen	Pivot pin	Cheville
14	721 43 47 01	FRP 6x40	Rörpinne	Hohlstift	Tension pin	Goupille cannelée
15	1659 14 58 00		Inställningsskruv	Einstellschraube	Adjustment screw	Vis de réglage
16	1658 30 46 00		Fjäder	Feder	Spring	Ressort
17	738 61 32 02		Kula	Kugel	Ball	Bille
18	1659 96 03 90		Medbringare	Dreharm	Turn-over arm	Bras de retournem.
19	1659 57 78 90		Vridaxel	Drehwelle	Turn-over axle	Axe de retournem.
20	1659 33 94 00		Klammerhalvor	Klammer	Clamps	Colliers
21	1659 12 05 00		Täckplatta	Deckblech	Covering plate	Plaque
22	725 23 76 51	M6S 6x35	Skruv	Schraube	Bolt	Vis
23	721 43 84 01	FRP 8x45	Rörpinne	Hohlstift	Tension pin	Goupille cannelée
24	1659 85 57 90		Vridbygel kompl	Bügelschraube	U-bolt	Etrier filete
25	1659 64 34 90		Vridbygel främre	Bügelschraube	U-bolt	Etrier filete
26	721 45 77 01	FRP 16x120	Rörpinne	Hohlstift	Tension pin	Goupille cannelée
27	721 44 23 01	FRP 10x60	Rörpinne	Hohlstift	Tension pin	Goupille cannelée
28	738 88 20 03	AM 8x1,25	Smörjnippel	Schmiernippel	Grease nipple	Graisseur
29	1658 59 65 00		Lager	Lager	Bearing	Palier
30	1658 55 28 00		Hylsa	Hülse	Sleeve	Manchon
31	1650 36 50 09	M6M 24	Låsmutter	Nyloc-Mutter	Lock nut	Ecrou freinÚ
32	1658 55 26 90		Länk	Gelenk	Link	Charnon
33	1658 56 25 00		Lager	Lager	Bearing	Palier
34	1658 57 63 00	ø 3,5	Låsfjäder	Klemmfeder	Locking spring	Goupille cavalier
35	721 44 67 01	FRP 12x100	Rörpinne	Hohlstift	Tension pin	Goupille cannelée
36	1658 54 59 00		Tapp	Zapfen	Pivot pin	Cheville
37	1651 11 65 73		Kätting	Kette	Chain	Chaîne
38	1651 70 40 00		Ringsprint	Klappsplint	Linch pin	Goupille
39	1658 67 11 00	24/30	Plognyckel	Schlüssel	Spanner	Clé
40	1658 20 41 00	24/30	Plognyckel	Schlüssel	Spanner	Clé
41	1659 40 63 00	18	Ringnyckel	Schlüssel	Spanner	Clé
43	1658 38 47 13	ø28x825	Bäraxel kompl	Tragachse kompl.	Cross shaft compl.	Barre d'attelage cpl.
	1658 38 47 14	ø28x965	Bäraxel kompl	Tragachse kompl.	Cross shaft compl.	Barre d'attelage cpl.
	1658 38 47 16	ø36x825	Bäraxel kompl	Tragachse kompl.	Cross shaft compl.	Barre d'attelage cpl.
	1658 38 47 15	ø36x965	Bäraxel kompl	Tragachse kompl.	Cross shaft compl.	Barre d'attelage cpl.
48	1657 26 77 01	ø12 Kat 2	Cyl bult	Zylinderbolzen	Pivot pin	Cheville
	1658 97 89 00	ø16 Kat 3	Cyl bult	Zylinderbolzen	Pivot pin	Cheville
50	725 26 22 51	M6S 16x25	Skruv	Schraube	Bolt	Vis
51	1659 79 05 00		Låsbleck	Sicherungdblech	Lock plate	Plaque de blocage
52	1658 56 02 00		Skruv	Schraube	Bolt	Vis

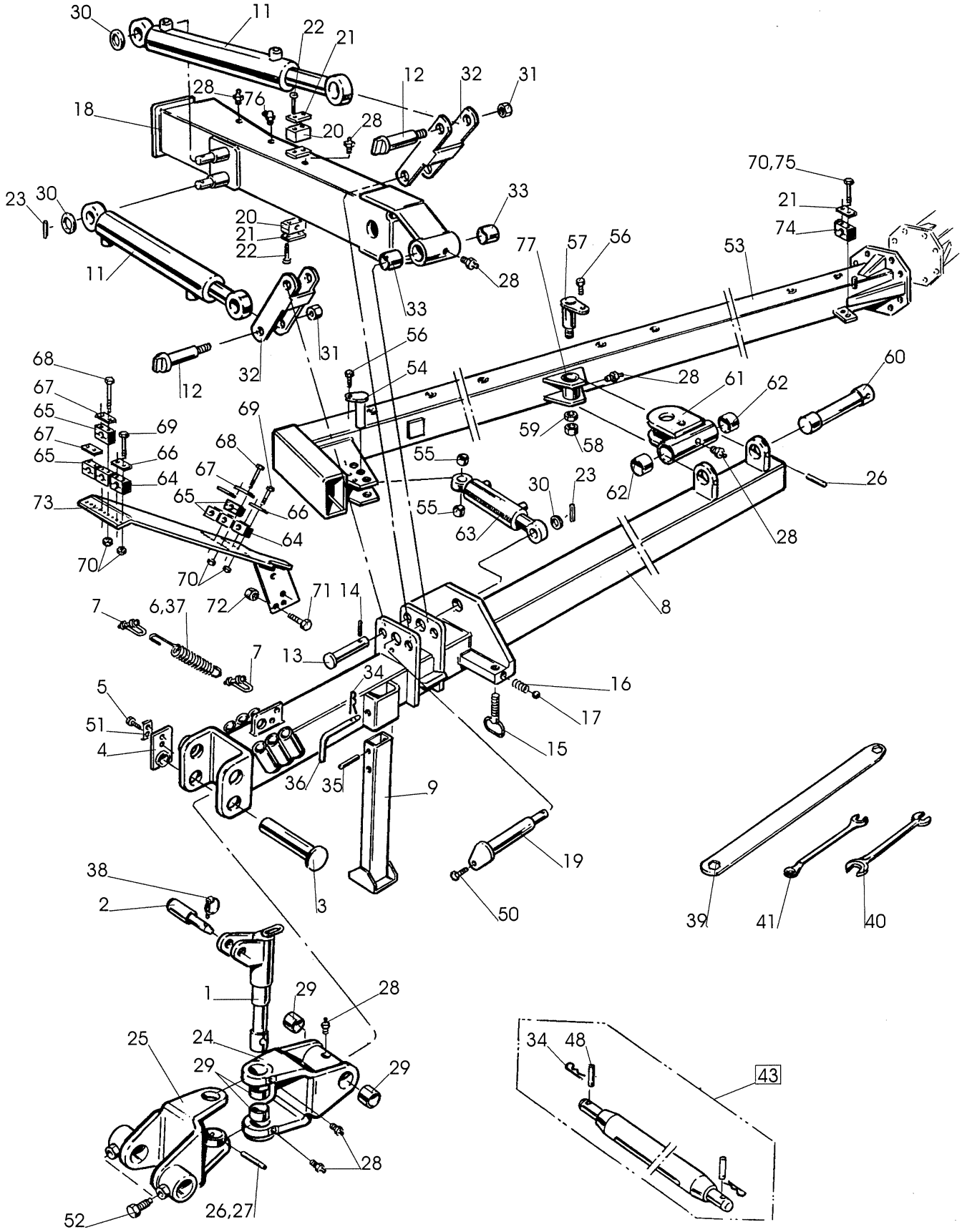
30
11
22
21
12
32
31
28
76
18
20
28
70,75
23
30
33
21
20
21
22
74
77
57
56
53
11
28
33
56
31
32
12
54
28
61
62
60
68
67
65
69
67
65
66
64
69
68
67
65
66
64
73
70
70
59
58
55
55
30
23
62
26
63
28
71
14
72
8
7
6,37
7
13
34
16
5
51
4
17
15
36
35
9
19
3
50
39
41
40
38
2
1
29
28
25
24
29
29
28
52
26,27
34
48
43

258

Pos nr Pos.Nr Ref.No Fig.N°.	Detalj nr Best.Nr Part No Code N°.		Benämning	Bezeichnung	Description	Description
258		**CXL**	**TOPP**	**KOPFSTÜCK**	**HEADSTOCK**	**TETE**
53	1659 69 41 00	4	Ram	Rahmen	Main frame	Châssis-poutre
	1659 69 42 00	5	Ram	Rahmen	Main frame	Châssis-poutre
	1659 69 43 00	6	Ram	Rahmen	Main frame	Châssis-poutre
54	1659 69 12 00	ø 30	Tapp	Zapfen	Lover link pin	Cheville
55	1659 00 48 00		Hylsa	Hülse	Sleeve	Manchon
56	725 25 32 51	M6S 12x20	Skruv	Schraube	Bolt	Vis
57	1652 07 08 00		Ledtapp	Führungszapfen	Lead axle	Axe de quidage
58	731 23 30 01	M6M 30	Mutter	Mutter	Nut	Ecrou
59	731 43 30 01	ML6M 30	Mutter	Mutter	Nut	Ecrou
60	1659 48 06 00		Axel	Achse	Axle	Axe
61	1659 47 75 00		Lagring	Lagerung	Journal	Support
62	1659 75 45 00		Lager	Lager	Bearing	Palier
63	1659 43 71 50		Justercylinder	Hydr.Zylinder	Hydr.cylinder	Vérin
64	1659 42 90 00	ø 12,7	Klammerhalvor	Klammer	Clamps	Collieres
65	1659 42 91 00	ø 22	Klammerhalvor	Klammer	Clamps	Collieres
66	1659 12 05 00	ø 12,7	Täckplatta	Deckblech	Covering plate	Plaque de
67	1659 18 53 00	ø 22	Täckplatta	Deckblech	Covering plate	Plaque de
68	725 23 88 51	M6S 6x90	Skruv	Schraube	Bolt	Vis
69	725 23 82 51	M6S 6x60	Skruv	Schraube	Bolt	Vis
70	731 23 16 01	M6M 6	Mutter	Mutter	Nut	Ecrou
71	725 24 97 51	M6S 10x35	Skruv	Schraube	Bolt	Vis
72	731 23 20 01	M6M 10	Mutter	Mutter	Nut	Ecrou
73	1659 65 45 90		Stolpe	Ständer	Rack	Montant
74	1659 12 04 00		Klammerhalvor	Klammer	Clamps	Colliers
75	725 23 80 51	M6S 6x50	Skruv	Schraube	Bolt	Vis
76	738 88 80 03	CM 8x1,25	Smörjnippel	Schmiernippel	Grease nipple	Graisseur
77	1652 07 01 00		Ledlager	Rotule	Bearing	Palier

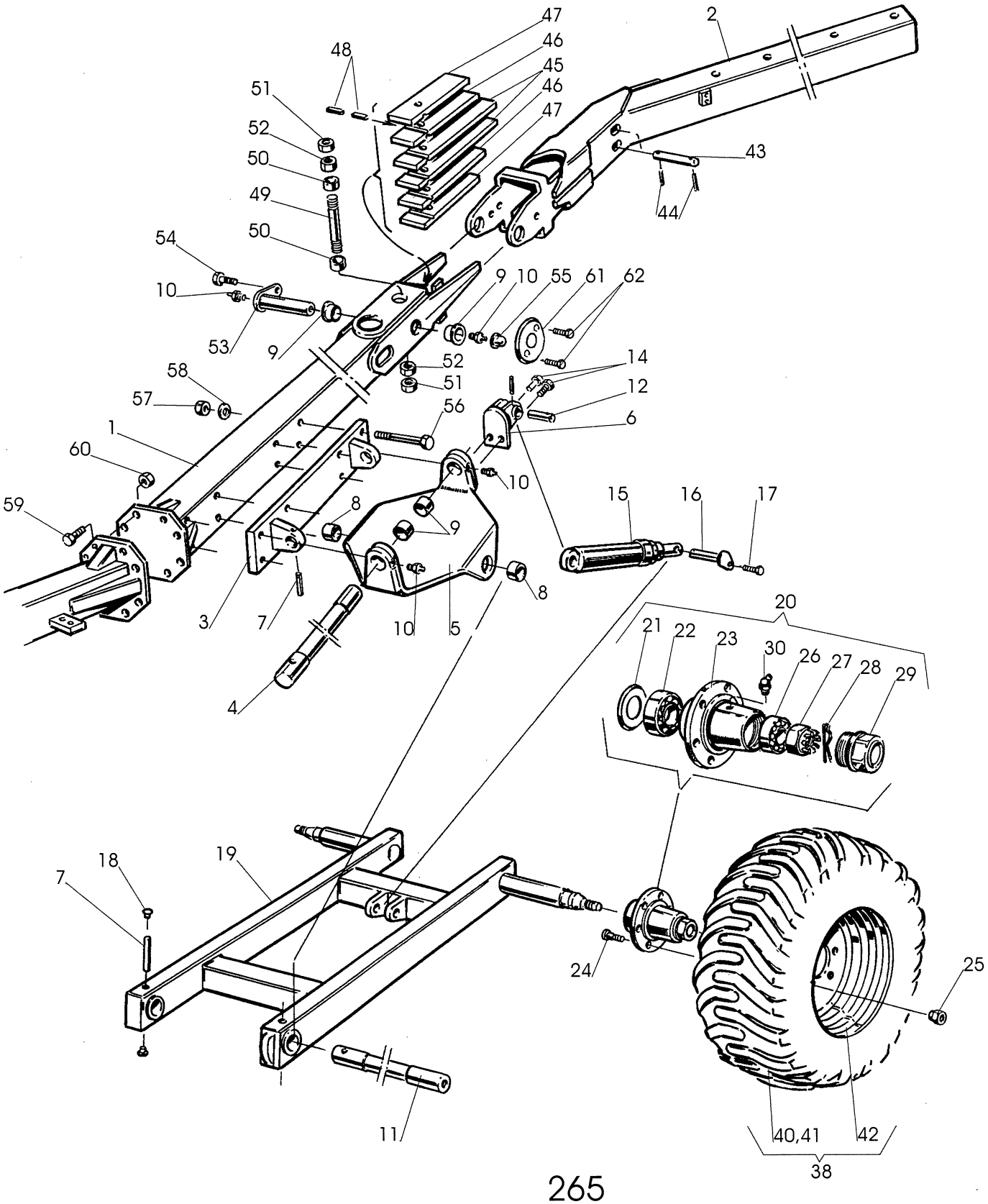
47
46
45
46
47
2
48
51
52
50
49
50
43
44
54
10
53
9
9
10
55
61
62
52
51
14
12
6
58
57
56
1
60
10
59
8
9
15
16
17
3
7
10
5
8
4
20
21
22
23
30
26
27
28
29
18
19
7
24
25
11
40,41
42
38

265

Pos nr Pos.Nr Ref.No Fig.№.	Detalj nr Best.Nr Part No Code №.		Benämning	Bezeichnung	Description	Description
265		**CXL**	**BAKRE RAM**	**HINTEN RAHMEN**	**REAR MAIN FRAME**	**ARRiÉRE CHÂSSIS**
1	1659 99 55 90	16" F	Ram	Rahmen	Main frame	Châssis-poutre
	1659 69 56 90	16" H	Ram	Rahmen	Main frame	Châssis-poutre
	1659 86 95 90	18" F	Ram	Rahmen	Main frame	Châssis-poutre
	1659 99 56 90	18" H	Ram	Rahmen	Main frame	Châssis-poutre
2	1659 86 64 90	2 16"	Ram	Rahmen	Main frame	Châssis-poutre
	1659 69 59 90	3 16"	Ram	Rahmen	Main frame	Châssis-poutre
	1659 86 65 90	2 18"	Ram	Rahmen	Main frame	Châssis-poutre
	1659 86 62 90	3 18"	Ram	Rahmen	Main frame	Châssis-poutre
3	1659 68 67 90		Ledplatta	Platte	Plate	Plaque
4	1659 68 69 00		Axel	Achse	Axle	Axe
5	1659 68 65 00		Vagnled	Gelenk	Joint	Articulation
6	1659 73 85 90		Cylinderfäste	Halter	Bracket	Support
7	721 45 77 01	FRP 16x120	Rörpinne	Hohlstift	Tension pin	Goupille cannelée
8	1659 75 45 00		Lager	Lager	Bearing	Palier
9	1659 91 28 00		Lager	Lager	Bearing	Palier
10	738 88 20 03	AM 8x1,25	Smörjnippel	Schmiernippel	Grease nipple	Graisseur
11	1659 68 68 00		Axel	Achse	Axle	Axe
12	1658 92 74 00	ø30	Cyl pinne	Zapfen	Pin	Axe
13	721 62 33 01	SP 6,3x50 FAD	Saxpinne	Splint	Split pin	Goupille fendue
14	725 26 28 81	M6S 16x40	Skruv	Schraube	Bolt	Vis
15	1652 02 17 50		Hydraulcylinder	Hydr.Zylinder	Hydr.cylinder	Vérin
16	1659 65 31 00		Låstapp	Haltestift	Axle locking pin	Goupille d'arret
17	725 25 32 51	M6S 12x20	Skruv	Schraube	Bolt	Vis
18	1659 73 72 00		Skyddsplugg	Schutzpfropfen	Guard plug	Bouchon protection
19	1659 73 74 00		Vagnram	Rahmen	Main frame	Châssis-poutre
20	1652 37 00 50	FAD	Nav kompl	Nabe kompl.	Hub compl.	Moyeu cpl.
21	1652 36 93 00	FAD	Bricka	Scheibe	Washer	Rondelle
22	1651 93 24 30		Rullager	Rollenlager	Roller bearing	Roulement à roule.
23	1652 36 95 50	FAD	Nav	Nabe	Hub	Moyeu
24	1659 87 44 00	M18x1,5	Navskruv	Nabenschraube	Hub screw	Vis de moyeu
25	1659 14 17 00	M18x1,5	Navmutter	Nabenmutter	Hub nut	Ecrou de moyeu
26	1659 84 67 00		Rullager	Rollenlager	Roller bearing	Roulement à roule.
27	1652 36 97 00	FAD	Kronmutter	Mutter	Nut	Ecrou
28	1659 87 41 00		Hårnålssprint	Haltefeder	Lock spring	Goupille beta
29	1652 36 96 00	FAD	Navkapsel	Nabenkappe	Hub cap	Chapeau de moyeu
30	738 88 50 03	BH 8x1,25	Smörjnippel	Schmiernippel	Grease nipple	Graisseur
38	1659 09 43 60	400/55-22,5	Hjul kompl vänster	Rad kompl. links	Wheel compl. left	Roue cpl. gauche
	1659 69 05 60	400/55-22,5	Hjul kompl höger	Rad kompl. rechts	Wheel compl. right	Roue cpl. droite
40	1659 09 45 00		Däck	Reifen	Tyre	Pneu
41	1659 09 46 00		Slang	Schlauch	Hose	Tuyau flexible
42	1659 09 44 00		Fälg	Felge	Rim	Jante
43	1659 95 14 00	ø38	Cyl pinne	Zapfen	Pin	Axe
44	721 44 23 01	FRP 10x60	Rörpinne	Hohlstift	Tension pin	Goupille cannelée
45	1659 95 04 00	L=655	Bladfjäder	Flachfeder f.	Plate spring	Ressort hélicoidal
46	1659 95 05 00	L=470	Bladfjäder	Flachfeder f.	Plate spring	Ressort hélicoidal
47	1659 95 11 00	L=386	Bladfjäder	Flachfeder f.	Plate spring	Ressort hélicoidal
48	735 92 42 00	6x6x56	Plattkil	Passfeder	Flat key	Clavette
49	1659 95 16 00		Skruv	Schraube	Bolt	Vis
50	1659 95 17 00		Hylsa	Hülse	Sleeve	Manchon
51	731 23 30 01	M6M 30	Mutter	Mutter	Nut	Ecrou

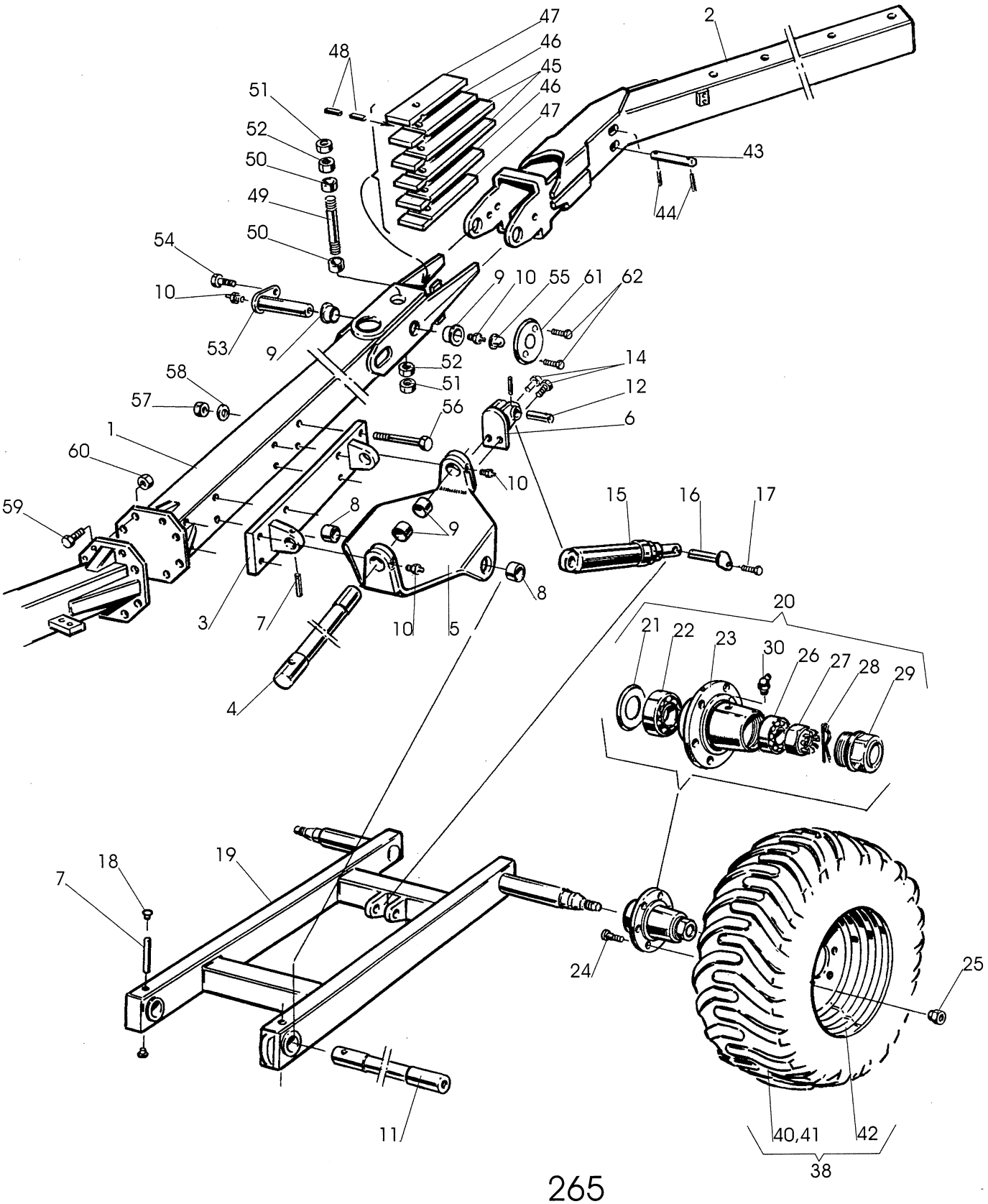
47
46
45
46
47
2
48
51
52
50
49
50
43
44
54
10
53
9
9
10
55
61
62
52
51
14
12
6
58
57
56
1
60
10
59
8
9
15
16
17
3
7
10
5
8
4
20
21
22
23
30
26
27
28
29
18
19
7
24
25
11
40,41
42
38

265

Pos nr Pos.Nr Ref.No Fig.N°.	Detalj nr Best.Nr Part No Code N°.		Benämning	Bezeichnung	Description	Description
265		**CXL**	**BAKRE RAM**	**HINTEN RAHMEN**	**REAR MAIN FRAME**	**ARRIÉRE CHÂSSIS**
52	731 43 30 01	ML6M 30	Mutter	Mutter	Nut	Ecrou
53	1659 92 26 00		Ledaxel	Gelenkwelle	Link axle	Bras d'articul
54	725 26 22 51	M6S 16x25	Skruv	Schraube	Bolt	Vis
55	1659 87 82 00		Skyddsplugg	Schutzpfropfen	Guard plug	Bouchon protection
56	1659 08 56 00	M6S 16x205	Skruv	Schraube	Bolt	Vis
57	1650 36 07 05	M6M 16	Mutter	Mutter	Nut	Ecrou
58	1658 58 84 00		Bricka	Scheibe	Washer	Rondelle
59	725 26 77 81	M6S 20x65	Skruv	Schraube	Bolt	Vis
60	1650 36 04 07	M6M 20	Mutter	Mutter	Nut	Ecrou
61	1659 69 49 00		Bricka	Scheibe	Washer	Rondelle
			Fr o m tillv.nr	Ab Serien-Nr	From serial No	A partir no fabr.
			99 269729	99 269729	99 269729	99 269729
62	725 25 38 51	M6S 12x35	Skruv	Schraube	Bolt	Vis
			Fr o m tillv.nr	Ab Serien-Nr	From serial No	A partir no fabr.
			99 269729	99 269729	99 269729	99 269729

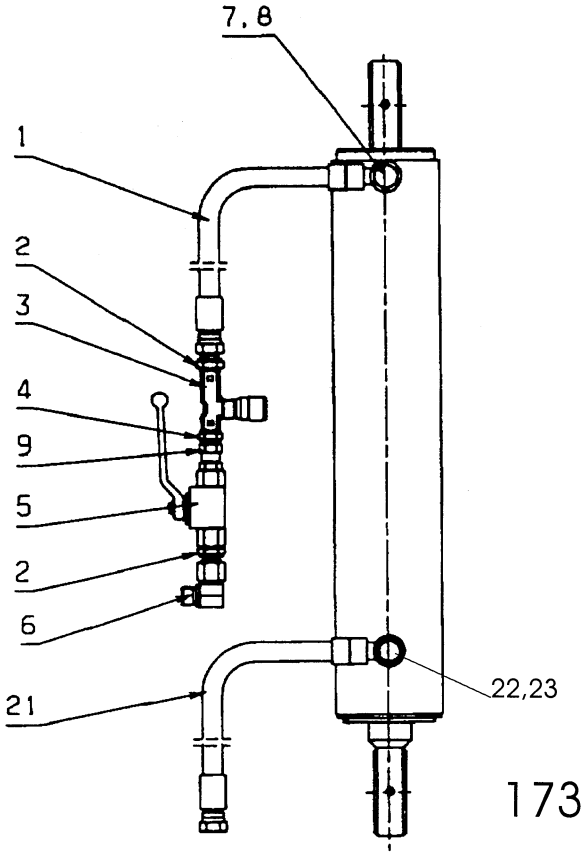
7, 8
1
2
3
4
9
5
2
6
21
22,23

173

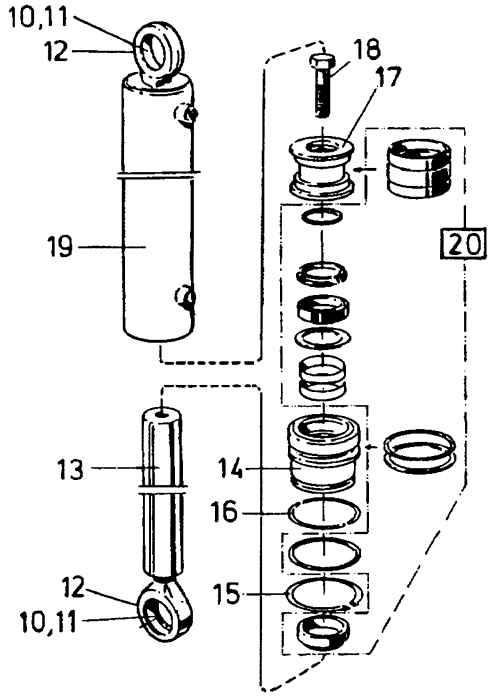
10,11
12
18
17
19
20
13
14
16
12
10,11
15

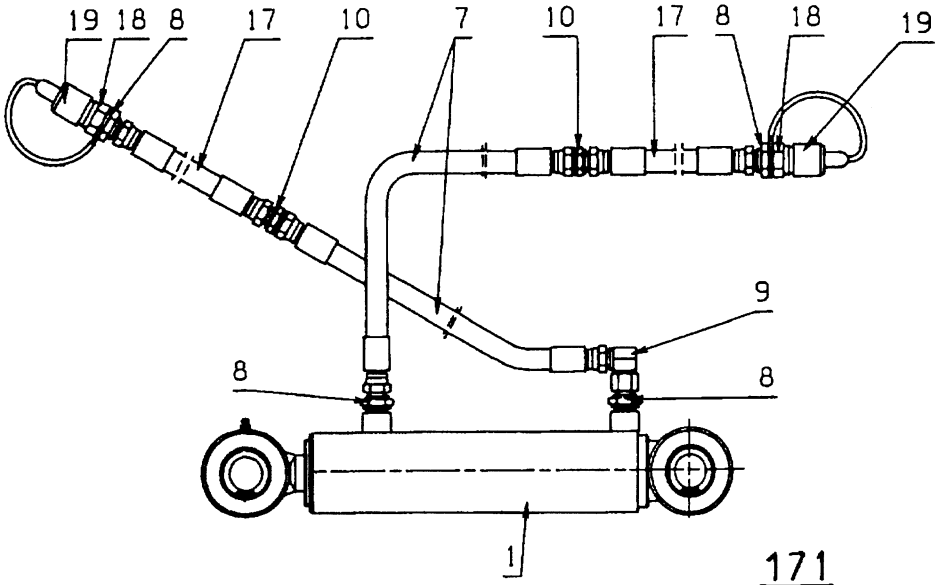
19
18
8
17
10
7
10
17
8
18
19
9
8
8
1

171

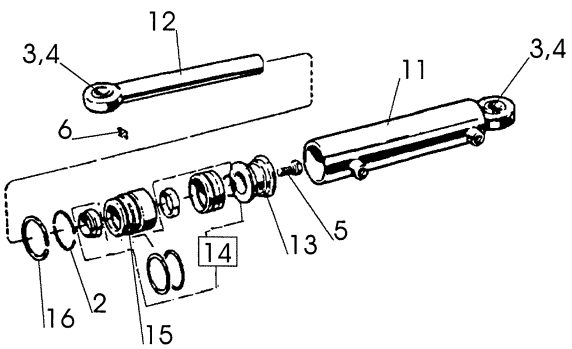
12
3,4
11
3,4
6
5
13
14
16
2
15

Pos nr Pos.Nr Ref.No Fig.N°.	Detalj nr Best.Nr Part No Code N°.		Benämning	Bezeichnung	Description	Description
173		**CXL**	**VÄNDCYLINDER**	**WENDE-ZYLINDER**	**REVERSING CYLINDER**	**VÉRIN DE RETOURNE-MENT**
	1659 57 96 50	ø90	Vändcylinder	Wendezylinder	Reversing cylinder	Vérin de retournement
1	1659 57 14 00		Slang	Schlauch	Hose	Tuyau flexible
2	1659 35 74 00		Adapt	Verbindungsstück	Union	Raccord
3	1659 13 96 00		Ventil	Ventil	Valve	Soupape
4	1657 90 31 00		Adapt	Verbindungsstück	Union	Raccord
5	1658 40 96 00		Avstängningsventil	Ventil	Valve	Soupape
6	1659 29 39 00		Vinkeladapt	Winkel-Stück	Elbow union	Raccord angle
7	1659 57 74 00		Adapt	Verbindungsstück	Union	Raccord
8	1659 44 17 00		Tätningsbricka	Dichtungsscheibe	Sealing washer	Rondelle d'étanch.
9	1659 45 77 00		Adapt	Verbindungsstück	Union	Raccord
10	735 31 44 11	SgH 55	Spårring	Sicherungsring	Circlip	Circlips
11	1658 64 05 02		Ledlager	Lager	Bearing	Palier
12	738 88 10 01	AH M6	Smörjnippel	Schmiernippel	Grease nipple	Graisseur
13	1659 57 99 50		Kolvstång	Kolbenstange	Piston rod	Tige de piston
14	1659 58 02 00		Styrning	Führung	Guide	Guidage
15	1659 58 06 00	AV 85	Spårring	Sicherungsring	Circlip	Circlips
16	1659 58 05 00		Låsringshalvor	Sicherungsring	Lock ring	Bague d'arrêt
17	1659 58 01 00		Kolv	Kolben	Piston	Piston
18	725 27 19 51	M6S 24x55	Skruv	Schraube	Bolt	Vis
19	1659 57 97 50		Cylinderrör	Zylindermantel	Cylinder jacket	Corps de vérin
20	1659 63 58 00		Packningssats	Packungsgarnitur	Set of seals	Jeu de joints
21	1659 57 92 00		Slang	Schlauch	Hose	Tuyau flexible recouvrement
171		**CXL**	**JUSTER-CYLINDER**	**HYDR. ZYLINDER FÜR EIN-STELLUNG DER FRONT-FURCHEN-BREITE**	**HYRD. CYLINDER FOR ADJUSTMENT OF FRONT FURROW WIDTH**	**VERIN HYDRAULIQUE POUR CONTROLE DE LARGEUR DE SILLON AVANT**
	1659 56 98 53		Justercylinder kompl med slang	Hydr.Zylinder	Hydr.cylinder	Vérin
1	1659 43 71 50	415-605 ø63	Hydr cylinder kompl	Hydr.Zylinder	Hydr.cylinder	Vérin
2	1658 65 50 00		Låsring	Sicherungsring	Lock ring	Bague d'arrêt
3	1658 64 05 02		Ledlager	Lager	Bearing	Palier
4	735 31 40 11	SgH 47	Spårring	Sicherungsring	Circlip	Circlips
5	725 26 74 51	M6S 20x50	Skruv	Schraube	Bolt	Vis
6	738 88 10 01	AH M6	Smörjnippel	Schmiernippel	Grease nipple	Graisseur
7	1659 56 89 00	L=600	Slang	Schlauch	Hose	Tuyau flexible
8	1659 24 38 00		Adapt	Verbindungsstück	Union	Raccord
9	1659 29 39 00		L-adapt	Winkel-Stück	Elbow union	Raccord angle
10	1659 24 34 00		Adapt	Verbindungsstück	Union	Raccord
11	1659 44 15 50		Cylinderrör	Zylindermantel	Cylinder jacket	Corps de vérin
12	1659 44 12 00		Kolvstång	Kolbenstange	Piston rod	Tige de piston
13	1658 65 56 00		Kolv	Kolben	Piston	Piston
14	1658 69 84 00		Packningssats	Packungsgarnitur	Set of seals	Jeu de joints
15	1658 65 58 00		Styrning	Führung	Guide	Guidage
16	1658 65 49 00	AV 58	Låsring	Sicherungsring	Lock ring	Bague d'arrêt
17	1659 57 00 00	L=3900	Slang	Schlauch	Hose	Tuyau flexible
18	1657 48 14 00		Handel	Schnellkupplung M	Quick coupling M	Raccord rapide M
19	1657 83 83 00		Handelsskydd	Schutz	Guard	Protection

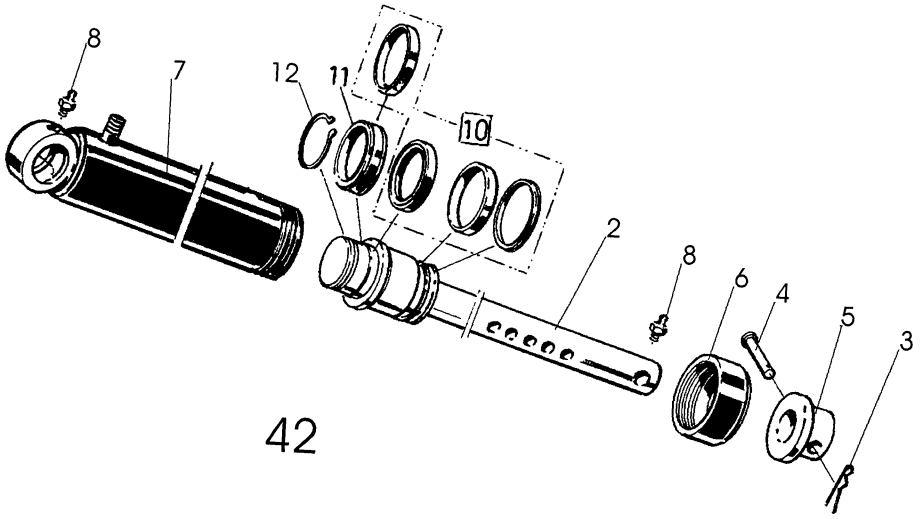

42

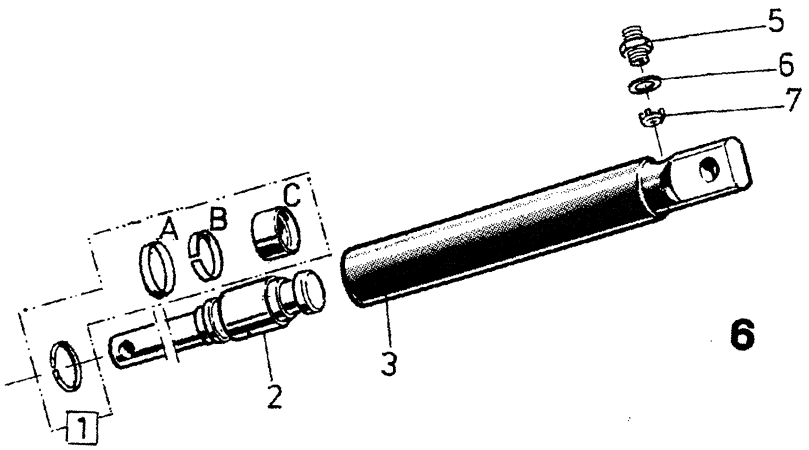

6

Pos nr Pos.Nr Ref.No Fig.N°.	Detalj nr Best.Nr Part No Code N°.		Benämning	Bezeichnung	Description	Description
42			**LÄNKHJULS-CYLINDER**	**HINTERRAD ZYLINDER**	**REAR WHEEL CYLINDER**	**VERIN DE ROUE HYDRAULIQUE**
	1652 02 17 50	ø90	Länkhjulscylinder kompl	Hinterradzylinder kompl.	Rear wheel cylinder, compl.	Vérin hydraulique rou arriere compl.
2	1659 85 40 50		Kolvstång	Kolbenstange	Piston rod	Tige de piston
3	1658 57 63 00		Låsfjäder	Klemmfeder	Locking spring	Goupille cavalier
4	1659 18 48 00		Cylindrisk bult	Zylinder bolzen	Pivot pin	Axe d'arret
5	1659 18 49 50		Stoppring	Sicherungsring	Lock ring	Anneau d'arrÛt
6	1659 12 48 50		Mantelring	Mantelring	Cylind jacket ring	Fermeture de
7	1659 85 45 50		Cylinderrör	Zylindermantel	Cylinder jacket	Corps de cylindre
8	738 88 10 01	AH M6	Smörjnippel	Schmiernippel	Grease nipple	Graisseur
10	1659 30 74 00		Packningssats	Packungsgarnitur	Set of seals	Jeu de joints
11	1659 12 68 00		Packningshållare	Packungshalter	Seal retainer	Support de joints de joint
12	735 31 52 01	SgA 70	Spårring	Sicherungsring	Circlip	Circlips
6			**HYDRAULISK UTLÖSNINGS-CYLINDER**	**HYDRAULISCHER STEINSICHERUNG**	**HYDRAULIC STONE TRIP**	**DISPOSITIF DE SECURITE HYDRAULIQUE**
	1658 58 00 50	ø 50	Hydr cylinder kompl	Hydr Zylinder kompl.	Hydr cylinder compl.	Vérin cpl.
	1652 15 50 50	ø 50	Hydr cylinder kompl	Hydr Zylinder kompl.	Hydr cylinder compl.	Vérin cpl.
			Fr o m tillv.nr 99 270133	Ab Serien-Nr 99 270133	From serial No 99 270133	A partir no fabr. 99 270133
1	1658 62 56 00		Packningssats	Packungsgarnitur	Seat of seals	Jeu de joints
2	1658 59 60 00	Inkl. A,B,C	Kolvstång	Kolbenstange	Piston rod	Tige de piston
3	1658 59 56 50		Cylinderrör	Zylindermantel	Cylinder jacket	Corps de cylindre
	1652 15 51 50		Cylinderrör	Zylindermantel	Cylinder jacket	Corps de cylindre
			Fr o m tillv.nr 99 270133	Ab Serien-Nr 99 270133	From serial No 99 270133	A partir no fabr. 99 270133
5	1658 03 17 00		Adapt	Verbindungsstück	Union	Raccord
6	1658 03 16 00		Tätningsbricka	Dishtungsscheibe	Sealing washer	Rondelle d'étanchéïté
7	1657 78 52 00		Ventilkägla	Ventilkegel	Valve cone	Cone de soupape

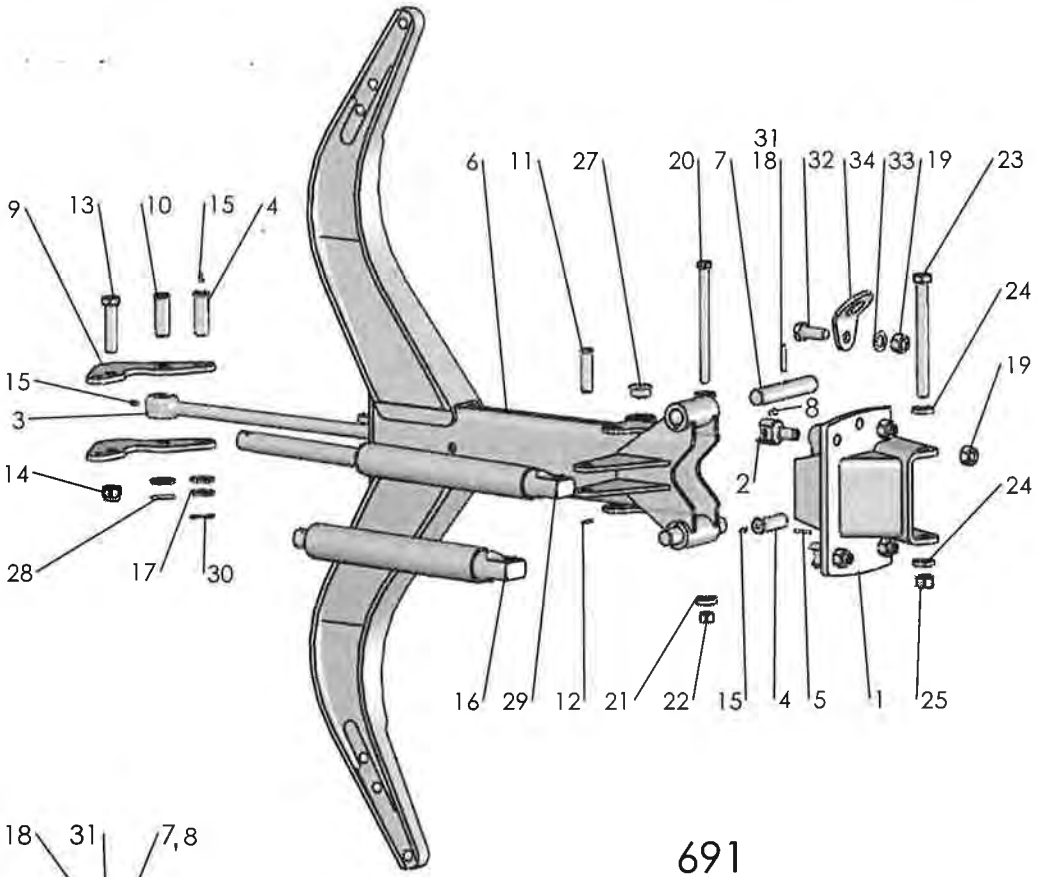
9
13
10
15
4
6
11
27
20
7
31
18
32
34
33
19
23
24
19
15
3
8
14
2
24
28
17
30
16
29
12
21
22
15
4
5
1
25

691

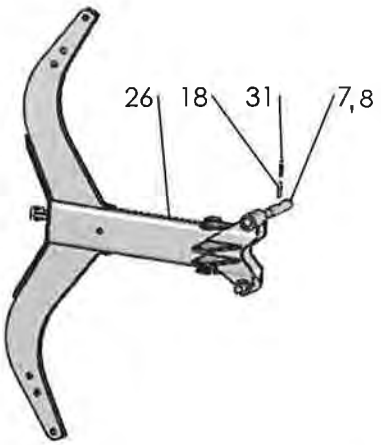
26
18
31
7,8

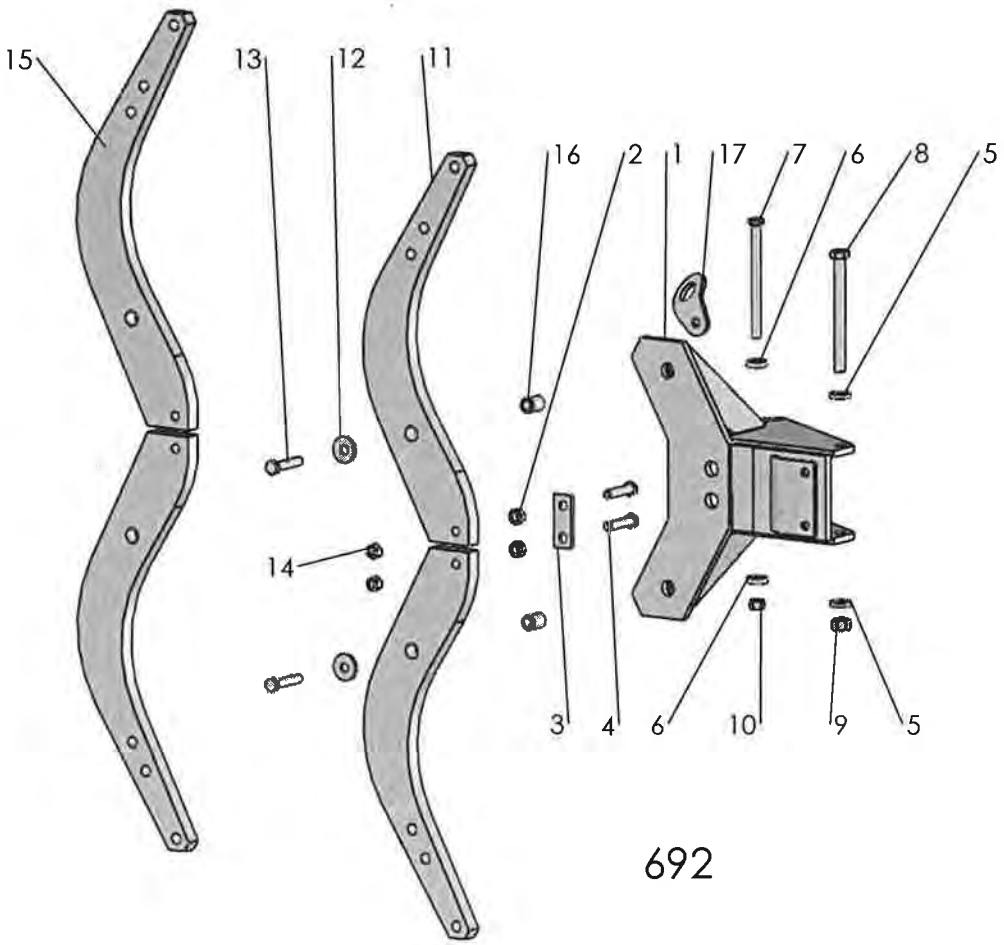
15
13
12
11
16
2
1
17
7
6
8
5
14
3
4
6
10
9
5

692

Pos nr Pos.Nr Ref.No Fig.Nº.	Detalj nr Best.Nr Part No Code Nº.		Benämning	Bezeichnung	Description	Description
691		**H**	**ÅSHUS**	**GRINDELGEHÄUSE**	**BEAM HOUSING**	**SUPPORT D'AGE**
1	1659 95 00 90		Åsfäste	Grindelgehäuse	Beam housing	Support d'âge
2	1658 60 80 00		Säte	Sitz	Seat	Siége
3	1652 59 02 50		Dragstång	Zugstange	Draw rod	Barre d'attelage
4	1658 60 79 00		Tapp	Achse	Pivot pin	Cheville
5	721 43 15 01	FRP 5x36	Rörpinne	Hohlstift	Tension pin	Goupille cannelée
6	1659 61 12 90	800	Ås	Grindel	Beam	Age
7	1658 60 44 00		Tapp	Achse	Axle	Axe
8	1659 80 96 00	800	Cylindrisk pinne	Hohlstift	Pin	Goupille cannelée
9	1652 15 55 50		Hävarm	Hebel-Stück	Walking beam	Bras de levier
10	1652 59 14 00	ø25	Cylindrisk bult	Bolzen	Pivot pin	Cheville
11	1657 23 99 01		Tapp	Achse	Pivot pin	Cheville
12	721 42 62 01	FRP 4x32	Rörpinne	Hohlstift	Tension pin	Goupille cannelée
13	1659 19 45 00		Skruv	Schraube	Bolt	Vis
14	1650 36 50 07	M20	Låsmutter	Nyloc-Mutter	Lock nut	Ecrou freiné
15	738 88 20 03	AM 8x1,25	Smörjnippel	Schmiernippel	Grease nipple	Graisseur
16	1652 63 50 50	ø55	Hydr cylinder	Hydr.Zylinder	Hydr.cylinder	Vérin
17	734 12 00 01	BRB 26x45	Bricka	Scheibe	Washer	Rondelle
18	721 43 85 01	FRP 8x50	Rörpinne	Hohlstift	Tension pin	Goupille cannelée
19	731 23 26 51	M6M 20	Mutter	Mutter	Nut	Ecrou
20	1659 08 56 00	M6S 16x215	Skruv	Schraube	Bolt	Vis
21	1658 58 84 00		Bricka	Scheibe	Washer	Rondelle
22	1650 36 07 05	M6M 16	Mutter	Mutter	Nut	Ecrou
23	1659 05 31 00	M6S 20x215	Skruv	Schraube	Bolt	Vis
24	1658 35 87 00		Bricka	Scheibe	Washer	Rondelle
25	1650 36 07 07	M6M 20	Mutter	Mutter	Nut	Ecrou
26	1658 60 43 90	730	Ås	Grindel	Beam	Age
27	1652 38 69 00		Skyddsplugg	Schutzpfropfen	Protective cap	Bouchon protection
28	721 43 48 01	FRP 6x45	Rörpinne	Hohlstift	Tension pin	Goupille cannelée
29	1652 15 50 50	ø50	Hydr cylinder	Hydr.Zylinder	Hydr.cylinder	Vérin
30	721 43 17 01	FRP 5x45	Rörpinne	Hohlstift	Tension pin	Goupille cannelée
31	721 43 18 10	FRP 5x50	Rörpinne	Hohlstift	Tension pin	Goupille cannelée
32	725 26 74 81	M6S 20x50	Skruv	Schraube	Bolt	Vis
33	734 11 92 01	BRB 21x37	Bricka	Scheibe	Washer	Rondelle
34	1652 22 43 60	Ø20,5	Lyftfäste	Transporthebeösen	Lifting device	Crochet de manurention
692		**F**	**ÅSHUS**	**GRINDELGEHÄUSE**	**BEAM HOUSING**	**SUPPORT D'AGE**
1	1659 90 02 90		Åsfäste	Grindelgehäuse	Beam housing	Support d'âge
2	1659 14 06 00		Hylsa	Hülse	Sleeve	Manchon
3	1659 14 03 30		Bricka	Scheibe	Washer	Rondelle
4	1659 13 99 00		Brytbult	Bolzen	Bolt	Vis
5	1658 35 87 00		Bricka	Scheibe	Washer	Rondelle
6	1658 58 84 00		Bricka	Scheibe	Washer	Rondelle
7	1659 08 56 00	M6S 16x215	Skruv	Schraube	Bolt	Vis
8	1659 05 31 00	M6S 20x215	Skruv	Schraube	Bolt	Vis
9	1650 36 07 07	M6M 20	Mutter	Mutter	Nut	Ecrou
10	1650 36 07 05	M6M 16	Mutter	Mutter	Nut	Ecrou
11	1659 21 27 90	750	Åsben	Körperhalter	Leg	Jambe
12	1658 64 33 00		Bricka	Scheibe	Washer	Rondelle
13	725 26 36 81	M6S 16x80	Skruv	Schraube	Bolt	Vis
14	1650 36 04 05	M6M 16	Mutter	Mutter	Nut	Ecrou
15	1659 45 44 90	800	Åsben	Körperhalter	Leg	Jambe
16	1658 62 40 08	FRP 28x40	Rörpinne	Hohlstift	Tension pin	Goupille cannelée
17	1652 42 93 60	Ø16,5	Lyftfäste	Transporthebeösen	Lifting device	Crochet de manurentior

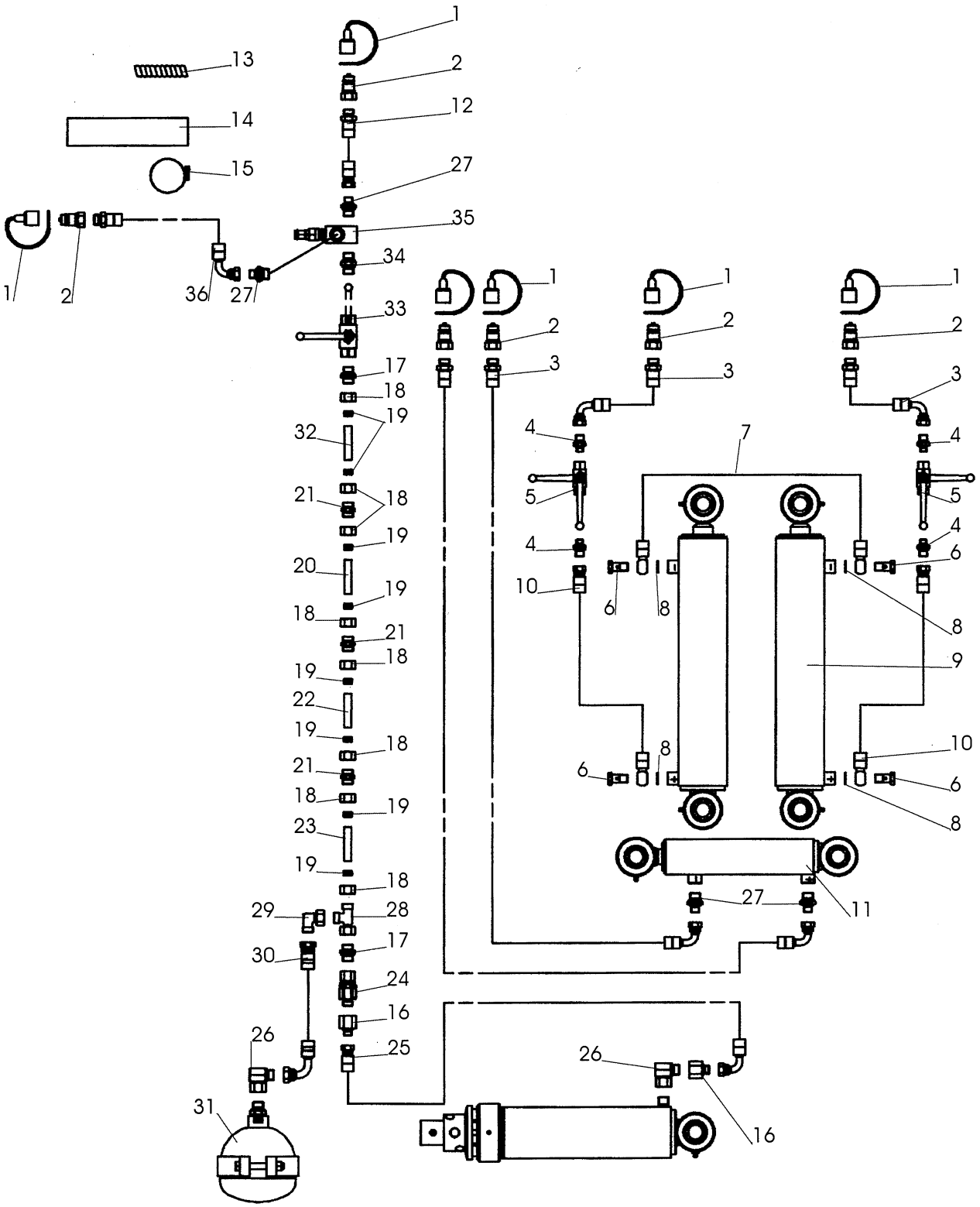
1
2
12
27
35
34
33
17
18
19
32
21
20
22
23
29
28
30
24
16
25
26
31
13
14
15
36
3
4
5
6
7
8
9
10
11

259

Pos nr Pos.Nr Ref.No Fig.N°.	Detalj nr Best.Nr Part No Code N°.		Benämning	Bezeichnung	Description	Description
259		**CXL**	**HYDRAULISKT SYSTEM UTAN VENTIL**	**HYDRAULSYSTEM OHNE VENTIL**	**HYDRAULIC SYSTEM WITHOUT VALVE**	**SYSTEM HYDRAULIQUE SANS SOUPAPE**
1	1657 83 83 00		Handelsskydd	Schutz	Guard	Protection
2	1657 48 14 00		Handel	Schnellkupplung M	Quick coupler M	Raccord rapide M
3	1659 99 78 00	L=3100	Slang	Schlauch	Hose	Tuyau flexible
4	1659 35 74 00		Adapt	Verbindungsstück	Union	Raccord
5	1658 40 96 00		Avstängningsventil	Absperrventil	Shut off valve	Soupape d'arret
6	1659 57 74 00		Adapt	Verbindungsstück	Union	Raccord
7	1659 57 92 00	L=1000	Slang	Schlauch	Hose	Tuyau flexible
8	1659 44 17 00		Tätningsbricka	Dichtungsscheibe	Sealing washer	Rondelle
9	1659 57 96 50		Hydraulcylinder	Hydr.Zylinder	Hydr.cylinder	Vérin
10	1659 57 14 00	L=450	Slang	Schlauch	Hose	Tuyau flexible
11	1659 43 71 50		Hydraulcylinder	Hydr.Zylinder	Hydr.cylinder	Vérin
12	1659 57 14 00	L=4150	Slang	Schlauch	Hose	Tuyau flexible
13	1659 99 79 00	L=100	Plastspiral	Schlauchhalter	Hose collector	Spiral plastique
14	1659 88 74 00	L=250	Gummislang	Gummirohr	Rubber tube	Tube caoutchouc
15	1651 95 20 00		Slangklämma	Klemme	Clamp	Bride
16	1659 29 40 00		Adapt	Verbindungsstück	Union	Raccord
17	1657 57 52 00		Adapt	Verbindungsstück	Union	Raccord
18	1657 59 34 00	M22	Mutter	Mutter	Nut	Ecrou
19	1657 59 35 00		Skärring	Schneidring	Olive	Cone de tuyau
20	1659 88 47 00	L=2280	Hydraulrör	Rohr	Tuyau	Tube
21	1657 59 53 00		Adapt	Verbindungsstück	Union	Raccord
22	1659 88 79 00	L=1000	Hydraulrör	Rohr	Tuyau	Tube
23	1659 88 49 00	L=300	Hydraulrör	Rohr	Tuyau	Tube
	1659 88 48 00	L=1300	Hydraulrör	Rohr	Tuyau	Tube
24	1659 85 38 00		Adapt	Verbindungsstück	Union	Raccord
25	1659 84 03 00	L=1320	Slang	Schlauch	Hose	Tuyau flexible
26	1657 78 26 00		L-adapt	Winkel-Stück	Elbow-union	Raccord-angle
27	1659 24 38 00		Adapt	Verbindungsstück	Union	Raccord
28	1659 06 30 00		T-adapt	T-Stück	T-union	Raccord en T
29	1658 30 50 00		L-adapt	Winkel-Stück	Elbow-union	Raccord-angle
30	1659 90 10 00	L=1000	Slang	Schlauch	Hose	Tuyau flexible
31	1659 37 77 00		Ackumulator	Akkumulator	Accumulator	Accumulateur
32	1652 01 93 00	L=300	Hydraulrör	Rohr	Tuyau	Tube
33	1659 44 52 00		Kulventil	Kugelventil	Ball valve	Soupape à bille
34	1656 54 78 00		Adapt	Verbindungsstück	Union	Raccord
35	1659 30 10 00		Sekvensventil	Ventil	Valve	Soupape
36	1659 88 76 00	L=3500	Slang	Schlauch	Hose	Tuyau flexible

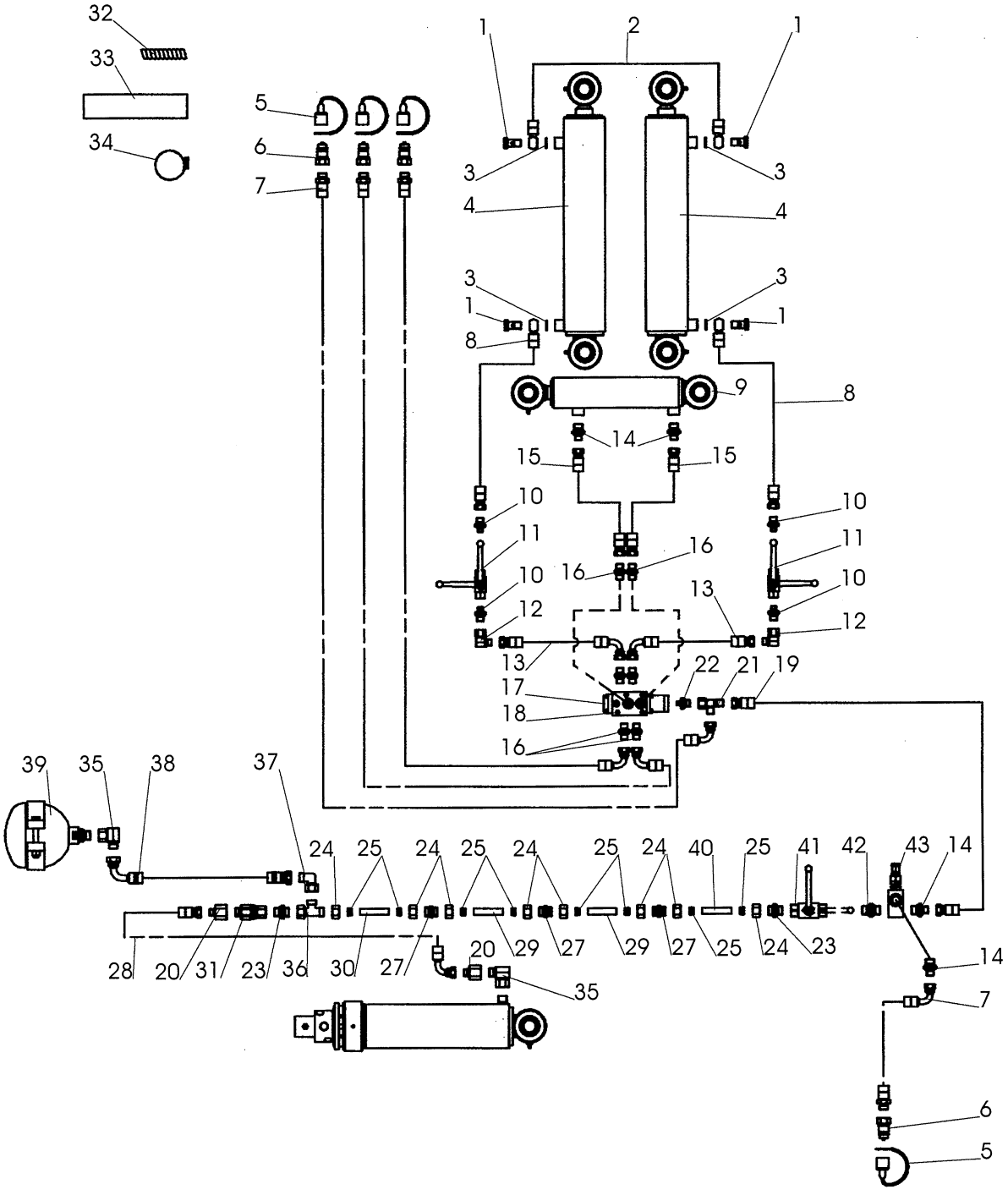
32
33
34
5
6
7
1
2
1
3
3
4
4
3
3
1
1
8
8
9
14
15
15
10
10
11
16
16
10
10
12
13
12
13
22
21
19
17
18
16
39
35
38
37
24
25
24
25
24
25
24
40
25
41
42
43
14
28
20
31
23
36
30
27
20
29
27
29
27
25
24
23
35
14
7
6
5

262

Pos nr Pos.Nr Ref.No Fig.N°.	Detalj nr Best.Nr Part No Code N°.		Benämning	Bezeichnung	Description	Description
262		**CXL**	**HYDRAULISKT SYSTEM MED VENTIL**	**HYDRAUL SYSTEM MITT VENTIL**	**HYDRAULIC SYSTEM WITH VALVE**	**SYSTEM HYDRAULIQUE AVEC SOUPAPE**
1	1659 57 74 00		Adapt	Verbindungsstück	Union	Raccord
2	1659 57 92 00	L=1000	Slang	Schlauch	Hose	Tuyau flexible
3	1659 44 17 00		Tätningsbricka	Dichtungsscheibe	Sealing washer	Rondelle
4	1659 57 96 50		Vändcylinder	Wendezylinder	Reversing cylinder	Vérin de
5	1657 83 83 00		Handelsskydd	Schutz	Guard	Protection
6	1657 48 14 00		Handel	Schnellkupplung M	Quick coupler M	Raccord rapide M
7	1659 88 76 00	L=3500	Slang	Schlauch	Hose	Tuyau flexible
8	1659 57 14 00	L=450	Slang	Schlauch	Hose	Tuyau flexible
9	1659 43 71 50		Hydraulcylinder	Hydr.Zylinder	Hydr.cylinder	Vérin
10	1659 35 74 00		Adapt	Verbindungsstück	Union	Raccord
11	1658 40 96 00		Avstängningsventil	Absperrventil	Shut off valve	Soupape d'arret
12	1659 29 39 00		L-adapt	Winkel-Stück	Elbow-union	Raccord-angle
13	1659 88 77 00	L=800	Slang	Schlauch	Hose	Tuyau flexible
14	1659 24 38 00		Adapt	Verbindungsstück	Union	Raccord
15	1659 29 20 00	L=550	Slang	Schlauch	Hose	Tuyau flexible
16	1659 24 34 00		Adapt	Verbindungsstück	Union	Raccord
17	1659 39 61 50		Omkastarventil	Reversierventil	Reversing valve	Commutateur soupape
18	725 53 43 01	MC6S 5x60	Skruv	Schraube	Bolt	Vis
19	1659 88 78 00	L=360	Slang	Schlauch	Hose	Tuyau flexible
20	1659 29 40 00		Adapt	Verbindungsstück	Union	Raccord
21	1659 39 68 00		T-adapt	T-Stück	T-union	Raccord en T
22	1659 39 66 00		Adapt	Verbindungsstück	Union	Raccord
23	1657 57 52 00		Adapt	Verbindungsstück	Union	Raccord
24	1657 59 34 00	M22	Mutter	Mutter	Nut	Ecrou
25	1657 59 35 00		Skärring	Schneidring	Olive	Cone de tuyau
27	1657 59 53 00		Adapt	Verbindungsstück	Union	Raccord
26	1659 88 47 00	L=2280	Hydraulrör	Rohr	Tuyau	Tube
28	1659 84 03 00	L=1320	Slang	Schlauch	Hose	Tuyau flexible
29	1659 88 79 00	L=1000	Hydraulrör	Rohr	Tuyau	Tube
30	1659 88 49 00	L=300	Hydraulrör	Rohr	Tuyau	Tube
	1659 88 48 00	L=1300	Hydraulrör	Rohr	Tuyau	Tube
31	1659 85 38 00		Adapt	Verbindungsstück	Union	Raccord
32	1659 89 19 00	L=100	Plastspiral	Schlauchhalter	Hose collector	Spiral plastique
33	1659 88 74 00	L=250	Gummislang	Gummirohr	Rubber tube	Tube caoutchouc
34	1651 95 20 00		Slangklämma	Klemme	Clamp	Bride
35	1657 78 26 00		L-adapt	Winkel-Stück	Elbow-union	Raccord-angle
36	1659 06 30 00		T-adapt	T-Stück	T-union	Raccord en T
37	1658 30 50 00		L-adapt	Winkel-Stück	Elbow-union	Raccord-angle
38	1659 90 10 00	L=1000	Slang	Schlauch	Hose	Tuyau flexible
39	1659 37 77 00		Ackumulator	Akkumulator	Accumulator	Accumulateur
40	1652 01 93 00		Hydraulrör	Rohr	Tuyau	Tube
41	1659 44 52 00		Kulventil	Kugelventil	Ball valve	Soupape à bille
42	1656 54 78 00		Adapt	Verbindungsstück	Union	Raccord
43	1659 30 10 00		Sekvensventil	Ventil	Valve	Soupape

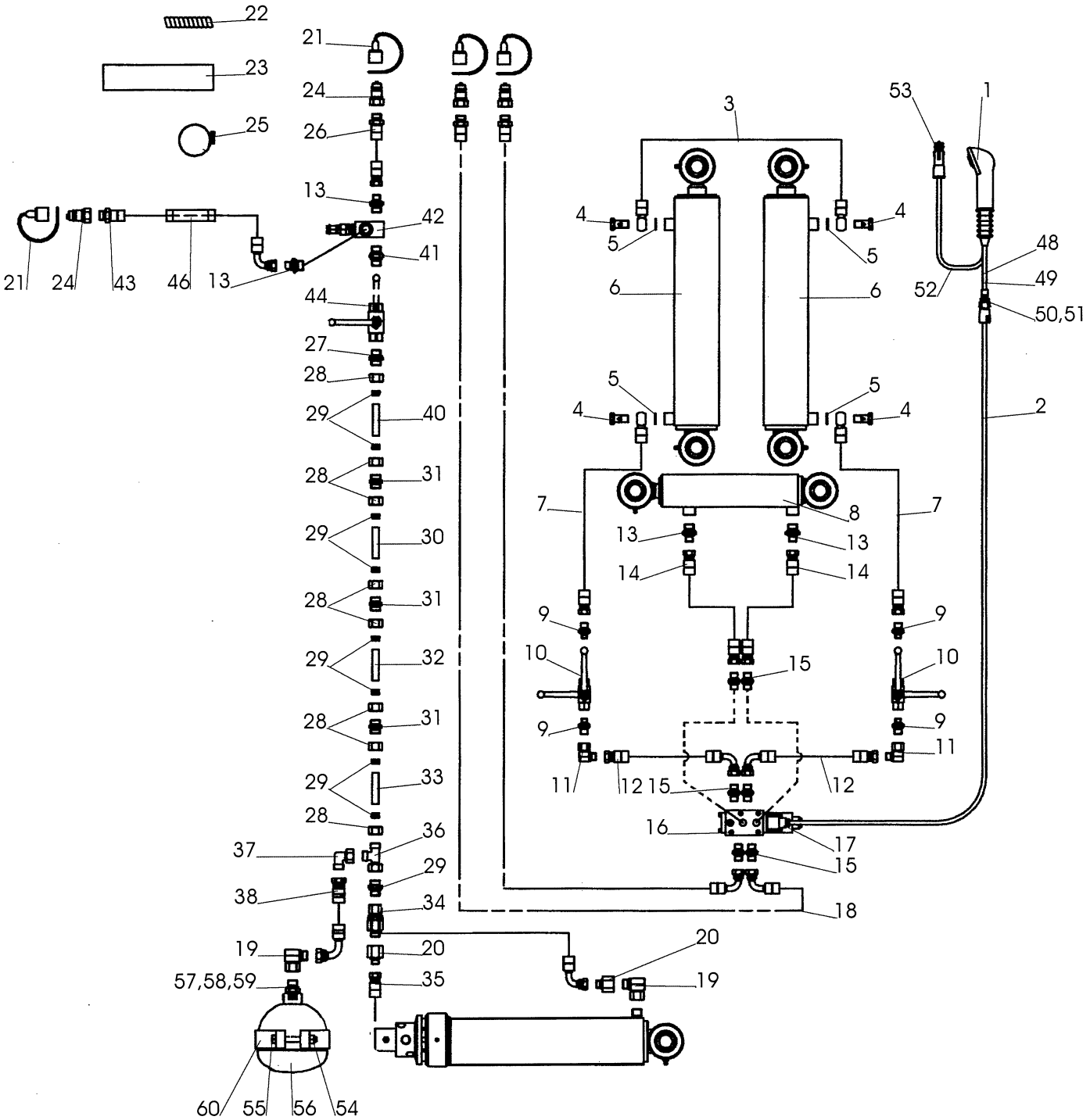
22
23
25
21
24
43
46
13
21
24
26
13
42
41
44
27
28
29
40
28
31
29
30
28
31
29
32
28
31
29
33
28
36
37
29
38
34
19
20
57,58,59
35
60
55
56
54
3
53
1
4
5
6
48
49
52
50,51
2
7
8
13
14
9
10
15
11
12
16
17
18
20
19

263

Pos nr Pos.Nr Ref.No Fig.N°.	Detalj nr Best.Nr Part No Code N°.		Benämning	Bezeichnung	Description	Description
263		**CXL**	**HYDRAULISKT SYSTEM MED ELSTYRD VENTIL**	**HYDRAULSYSTEM SYSTEM ELEKTR.GESTEUER RICHTUNGSVENTIL**	**HYDRAULIC SYSTEM ELEC.CONTROLLED DIRECTION VALVE**	**SYSTEM HYDRAULIQUE VANNE REGLÈE ÉLECTRIQUEMENT**
1	1659 63 26 00		Cobra	Cobra	Cobra	Cobra
2	1659 70 31 00		Sladd	Schlauch	Hose	Tuyau flexible
3	1659 57 92 00	L=1000	Slang	Schlauch	Hose	Tuyau flexible
4	1659 57 74 00		Adapt	Verbindungsstück	Union	Raccord
5	1659 44 17 00		Tätningsbricka	Dichtungsscheibe	Sealing washer	Rondelle
6	1659 57 96 50		Hydraulcylinder	Hydr.Zylinder	Hydr.cylinder	Vérin
7	1659 57 14 00	L=450	Slang	Schlauch	Hose	Tuyau flexible
8	1659 43 71 50		Hydraulcylinder	Hydr.Zylinder	Hydr.cylinder	Vérin
9	1659 35 74 00		Adapt	Verbindungsstück	Union	Raccord
10	1658 40 96 00		Avstängningsventil	Absperrventil	Shut off valve	Soupape d'arret
11	1659 29 39 00		L-adapt	Winkel-Stück	Elbow-union	Raccord-angle
12	1659 88 77 00	L=800	Slang	Schlauch	Hose	Tuyau flexible
13	1659 24 38 00		Adapt	Verbindungsstück	Union	Raccord
14	1659 29 20 00	L=550	Slang	Schlauch	Hose	Tuyau flexible
15	1659 24 34 00		Adapt	Verbindungsstück	Union	Raccord
16	725 53 43 01	MC6S 5x60	Skruv	Schraube	Bolt	Vis
17	1659 63 31 50		Omkastarventil	Reversierventil	Reversing valve	Commutateur soupape
18	1659 88 76 00	L=3500	Slang	Schlauch	Hose	Tuyau flexible
19	1657 78 26 00		L-adapt	Winkel-Stück	Elbow-union	Raccord-angle
20	1659 29 40 00		Adapt	Verbindungsstück	Union	Raccord
21	1657 83 83 00		Handelsskydd	Schutz	Guard	Protection
22	1659 89 19 00	L=100	Plastspiral	Schlauchhalter	Hose collector	Spiral plastique
23	1659 88 74 00	L=250	Gummislang	Gummirohr	Rubber tube	Tube caoutchouc
24	1657 48 14 00		Handel	Schnellkupplung M	Quick coupler M	Raccord rapide M
25	1651 95 20 00		Slangklämma	Klemme	Clamp	Bride
26	1659 99 79 00	L=4150	Slang	Schlauch	Hose	Tuyau flexible
27	1657 57 52 00		Adapt	Verbindungsstück	Union	Raccord
28	1657 59 34 00	M22	Mutter	Mutter	Nut	Ecrou
29	1657 59 35 00		Skärring	Schneidring	Olive	Cone de tuyau
30	1659 88 47 00	L=2280	Hydraulrör	Rohr	Tuyau	Tube
31	1657 59 53 00		Adapt	Verbindungsstück	Union	Raccord
32	1659 88 79 00	L=1000	Hydraulrör	Rohr	Tuyau	Tube
33	1659 88 49 00	L=300	Hydraulrör	Rohr	Tuyau	Tube
	1659 88 48 00	L=1300	Hydraulrör	Rohr	Tuyau	Tube
34	1659 85 38 00		Adapt	Verbindungsstück	Union	Raccord
35	1659 84 03 00	L=1320	Slang	Schlauch	Hose	Tuyau flexible
36	1659 06 30 00		T-adapt	T-Stück	T-union	Raccord en T
37	1658 30 50 00		L-adapt	Winkel-Stück	Elbow-union	Raccord-angle
38	1659 90 10 00	L=1000	Slang	Schlauch	Hose	Tuyau flexible
40	1652 01 93 00		Hydraulrör	Rohr	Tuyau	Tube
41	1656 54 78 00		Adapt	Verbindungsstück	Union	Raccord
42	1659 30 10 00		Sekvensventil	Ventil	Valve	Soupape
43	1659 88 76 00	L=3500	Slang	Schlauch	Hose	Tuyau flexible
44	1659 44 52 00		Kulventil	Kugelventil	Ball valve	Soupape à bille
46	1651 65 50 50		Krympslang	Schlauch	Hose	Tuyau flexible
48	1659 70 39 00	L=500	Kabel	Kabel	Cable	Attache
49	1659 70 38 00	L=30	Slang	Schlauch	Hose	Tuyau flexible
50	1659 70 37 00		Hylsa	Hülse	Sleeve	Manchon
51	1659 70 34 00		Honblock	Hülse	Sleeve	Manchon
52	1659 63 36 00	L=2500	Kabel	Kabel	Cable	Attache
53	1659 70 15 00		Stickkontakt	Steckdose	Plug socket	Prise de courante
54	731 23 22 01	M6M 12	Mutter	Mutter	Nut	Ecrou
55	725 25 50 51	M6S 12x90	Skruv	Schraube	Bolt	Vis
56	1659 42 10 50		Ackumulator	Akkumulator	Accumulator	Accumulateur
57	1658 03 16 00		Tätningsbricka	Dichtungsscheibe	Sealing washer	Rondelle
58	1656 54 78 00		Adapt	Verbindungsstück	Union	Raccord
59	1659 21 58 00		Skyddshuv	Schutz	Guard	Protection
60	1659 37 55 50		Band	Halter	Cord	Support

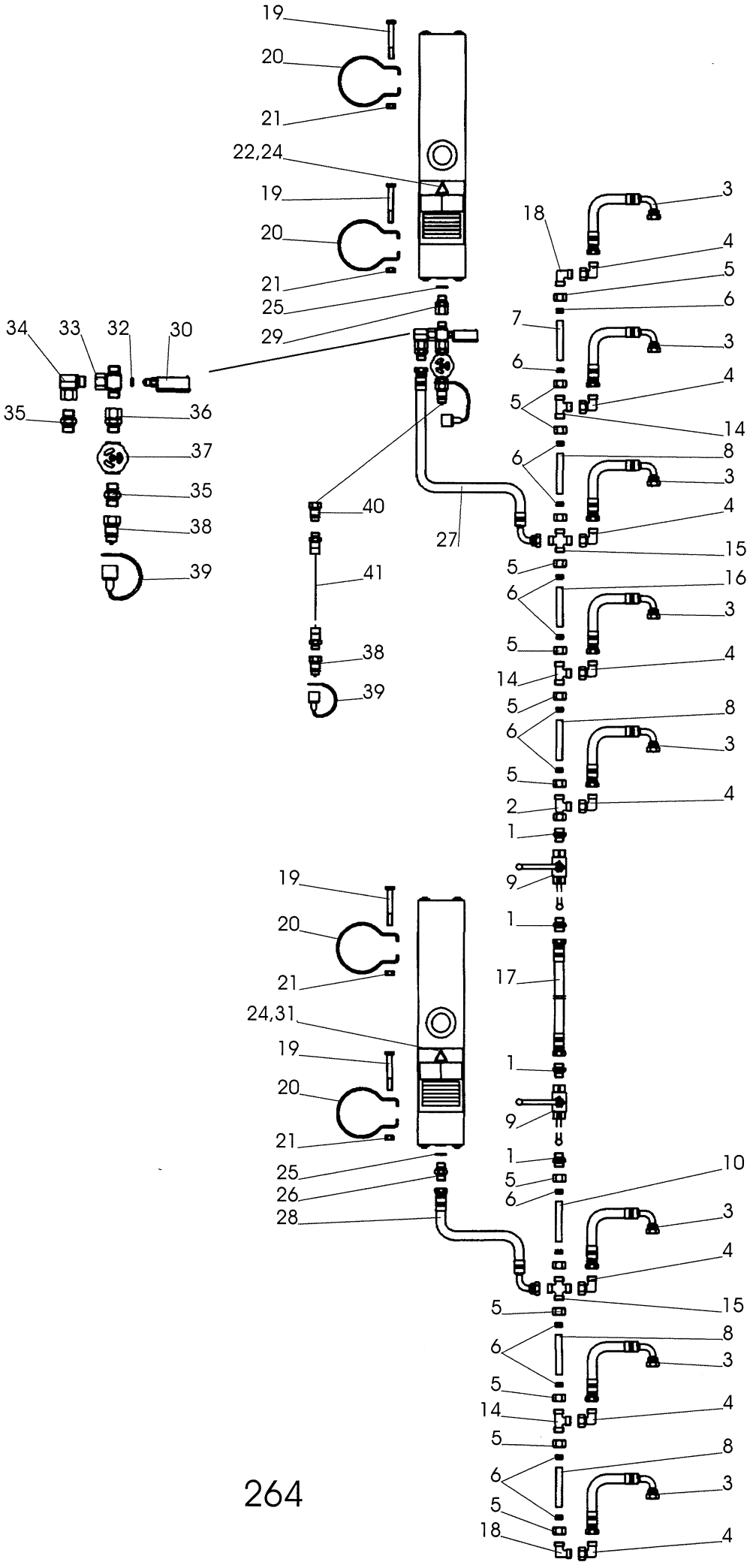
19
20
21
22,24
19
20
21
25
29
34
33
32
30
35
36
37
35
38
39
40
41
38
39
27
3
18
4
5
6
7
3
6
4
5
14
6
8
3
4
15
5
16
6
3
5
4
14
5
8
6
3
5
4
2
1
9
19
20
21
24,31
19
20
21
25
26
28
1
17
1
9
1
5
6
10
3
4
15
5
8
6
3
5
14
4
5
8
6
3
5
18
4

264

Pos nr Pos.Nr Ref.No Fig.N°.	Detalj nr Best.Nr Part No Code N°.		Benämning	Bezeichnung	Description	Description
264		**CXL**	**STENSÄKRINGS-HYDRAULIK**	**HYDRAUIISCHER STEINSICHERUNG**	**HYDRAULIC STONE TRIP**	**DISPOSITIF DE SECURITE HYDRAULIQUE**
1	1657 57 52 00		Adapt	Verbindungsstück	Union	Raccord
2	1659 06 30 00		T-adapt	T-Stück	T-union	Raccord en T
3	1659 88 51 00	L=690	Slang	Schlauch	Hose	Tuyau flexible
4	1658 30 50 00		L-adapt	Winkel-Stück	Elbow-union	Raccord-angle
5	1657 59 34 00		Mutter	Mutter	Nut	Ecrou
6	1657 59 35 00		Skärring	Schneidring	Olive	Cone de tuyau
7	1652 00 50 00	L=950	Oljerör	Rohr	Tube	Tuyau
8	1658 62 76 00	L=958	Oljerör	Rohr	Tube	Tuyau
9	1659 44 52 00		Kulventil	Kugelventil	Ball valve	Soupape à bille
10	1652 00 22 00	L=140	Oljerör	Rohr	Tube	Tuyau
14	1657 57 46 00		T-adapt	T-Stück	T-union	Raccord en T
15	1657 59 28 00		Korsadapt	Kreuz-Stück	Four-way union	Raccord en croix
16	1652 00 21 00	L=945	Oljerör	Rohr	Tube	Tuyau
17	1652 00 33 00	L=2700	Slang	Schlauch	Hose	Tuyau flexible
18	1657 57 47 00		L-adapt	Winkel-Stück	Elbow union	Raccord angle
19	725 25 50 51	M6S 12x90	Skruv	Schraube	Bolt	Vis
20	1659 17 79 00		Band	Halter	Cord	Support
21	731 23 22 01	M6M 12	Mutter	Mutter	Nut	Ecrou
22	1659 19 38 50		Ackumulator	Akkumulator	Accumulator	Accumulateur
24	1659 19 64 00		Dekal	Aufkleber	Sticker	Decalcomanie
25	1658 03 16 00		Tätningsbricka	Dichtungsscheibe	Sealing washer	Rondelle
26	1658 03 17 00		Adapt	Verbindungsstück	Union	Raccord
27	1652 00 29 00	L=800	Slang	Schlauch	Hose	Tuyau flexible
28	1652 00 30 00	L=650	Slang	Schlauch	Hose	Tuyau flexible
29	1659 21 38 00		Adapt	Verbindungsstück	Union	Raccord
30	1658 07 50 00		Manometer	Manometer	Pressure guage	Manométre
31	1659 54 43 60		Ackumulator	Akkumulator	Accumulator	Accumulateur
32	1657 84 74 00		O-ring	O-ring	O-ring	Joint thorique
33	1657 78 38 00		T-adapt	T-Stück	T-union	Raccord en T
34	1657 78 26 00		L-adapt	Winkel-Stück	Elbow union	Raccord angle
35	1656 54 78 00		Adapt	Verbindungsstück	Union	Raccord
36	1659 21 38 00		Adapt	Verbindungsstück	Union	Raccord
37	1657 30 57 00		Avstängningsventil	Absperrventil	Shut off valve	Soupape d'arret
38	1657 48 14 00		Handel	Schnellkupplung M	Quick coupling M	Raccord rapide M
39	1657 83 83 00		Handelsskydd	Schutz	Guard	Protection
40	1657 48 15 00		Hondel	Schnellkupplung F	Quick coupling F	Raccord rapide F
41	1652 02 53 00	L=5000	Slang	Schlauch	Hose	Tuyau flexible

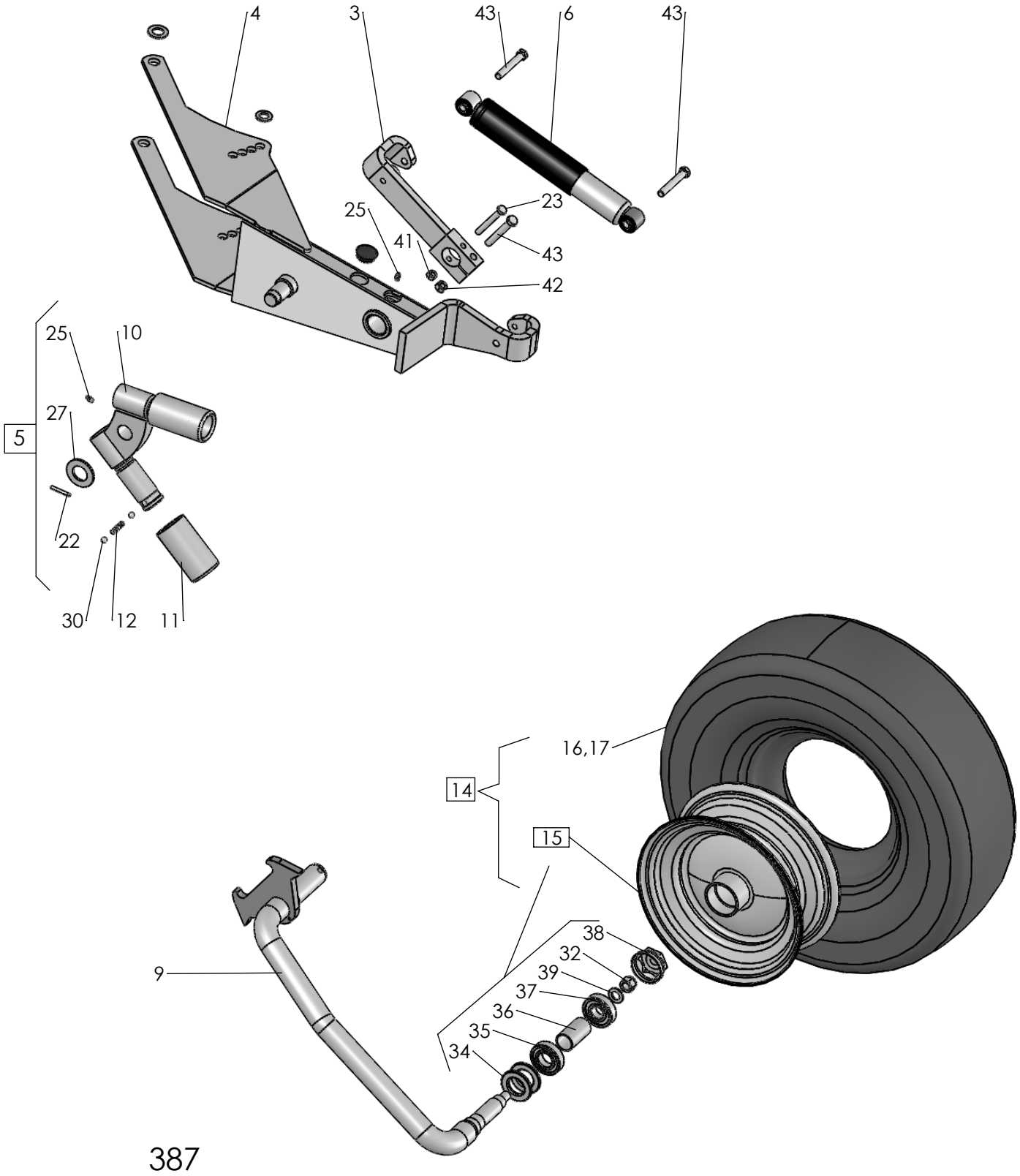
4
3
43
6
43
25
23
41
43
42
25
10
27
5
22
30
12
11
16,17
14
15
9
38
32
39
37
36
35
34

387

Pos nr Pos.Nr Ref.No Fig.N°.	Detalj nr Best.Nr Part No Code N°.		Benämning	Bezeichnung	Description	Description
387			**PENDELHJUL**	**PENDELRAD**	**PENDULUM WHELL**	**ROUE PENDULAIRE**
	1659 11 20 92	7,00-12	Pendelhjul gummi kompl	Rad Gummi kompl.	Wheel rubber compl.	Roue matique cpl.
3	1659 72 70 90		Arm	Arm	Arm	Bras
4	1659 01 75 90		Konsol	Halterung	Bracket	Support
5	1659 49 46 00		Spärrklöpp kompl	Klinke kompl.	Catch compl.	Loquet cpl.
6	1658 63 38 60		Stötdämpare	Stossdämpfer	Shock absorber	Amortisseur
9	1659 38 64 90		Hjularm (gummi)	Radachse (Gummi)	Wheel axle (rubber)	Essieu de roue (pneumatique)
10	1659 49 47 00		Kläpp	Klinke	Catch	Loquet
11	1659 49 49 00		Justerhylsa	Stellhülse	Adjusting sleeve	Manchon de réglage
12	1658 30 46 00		Fjäder	Feder	Spring	Ressort
14	1659 33 18 60	7,00-12	Gummihjul kompl	Rad Gummi kompl.	Wheel rubber compl.	Roue pneumatique cpl.
15	1659 33 21 60	incl.pos 24, 32,34,35,36, 37,38	Fälg och nav	Felge und Nabe	Rim and hub	Jante et moyeu
16	1659 33 20 00		Slang	Schlauch	Hose	Tuyau flexible
17	1659 33 19 00		Däck	Reifen	Tyre	Pneu
22	721 43 47 01	FRP 6x40	Rörpinne	Hohlstift	Tension pin	Goupille cannelée
23	1650 36 06 67	M6S 10x75	Skruv	Schraube	Bolt	Vis
24	738 88 10 01	AHM6	Smörjnippel	Schmiernippel	Grease nipple	Graisseur
25	738 88 20 03	AM 8x1,25	Smörjnippel	Schmiernippel	Grease nipple	Graisseur
26	734 11 82 01	BRB 15x28	Bricka	Scheibe	Washer	Rondelle
27	734 12 04 01	BRB 31x58	Bricka	Scheibe	Washer	Rondelle
30	738 61 32 02	ø10	Kula	Kugel	Ball	Bille
31	731 23 22 01	M6M 12	Mutter	Mutter	Nut	Ecrou
32	732 21 24 51	M6M 16	Mutter	Mutter	Nut	Ecrou
34	1659 34 73 00		Tätning	Dichtung	Sealing ring	Joint d'étanchéité
35	738 22 06 15		Kullager	Kugellager	Ball bearing	Palier a billes
36	1659 34 70 00		Distanshylsa	Distanzhülse	Spacing sleeve	Bague d'entretoisement
37	738 23 05 30		Kullager	Kugellager	Ball bearing	Palier a billes
38	1659 34 69 00		Navmutter	Nabenmutter	Hub nut	Ecrou de moyeu
39	734 11 86 01	BRB 17x30	Bricka	Scheibe	Washer	Rondelle
40	725 25 47 51	M6S 12x75	Skruv	Schraube	Bolt	Vis
41	732 21 20 51	M6M 10 Loc	Mutter	Mutter	Nut	Ecrou
42	1650 36 04 03	M6M 12	Mutter	Mutter	Nut	Ecrou
43	725 25 48 81	M6S 12x80	Skruv	Schraube	Bolt	Vis

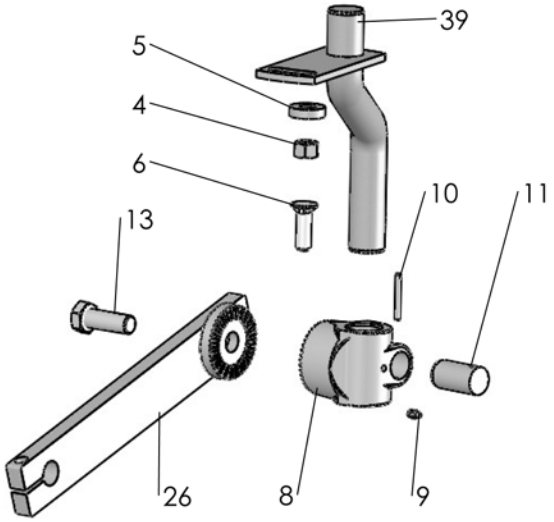
39
5
4
6
10
11
13
26
8
9

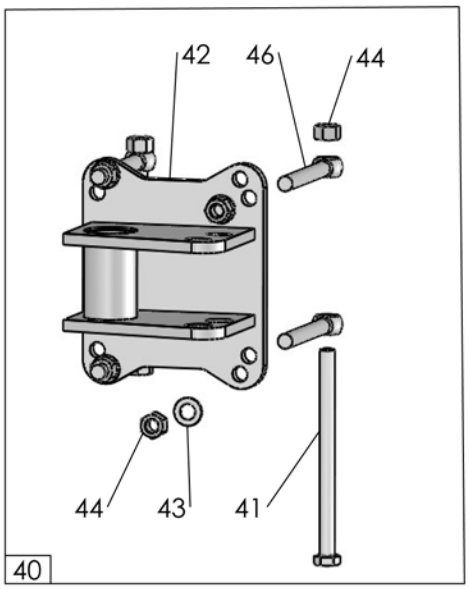
42
46
44
44
43
41
40

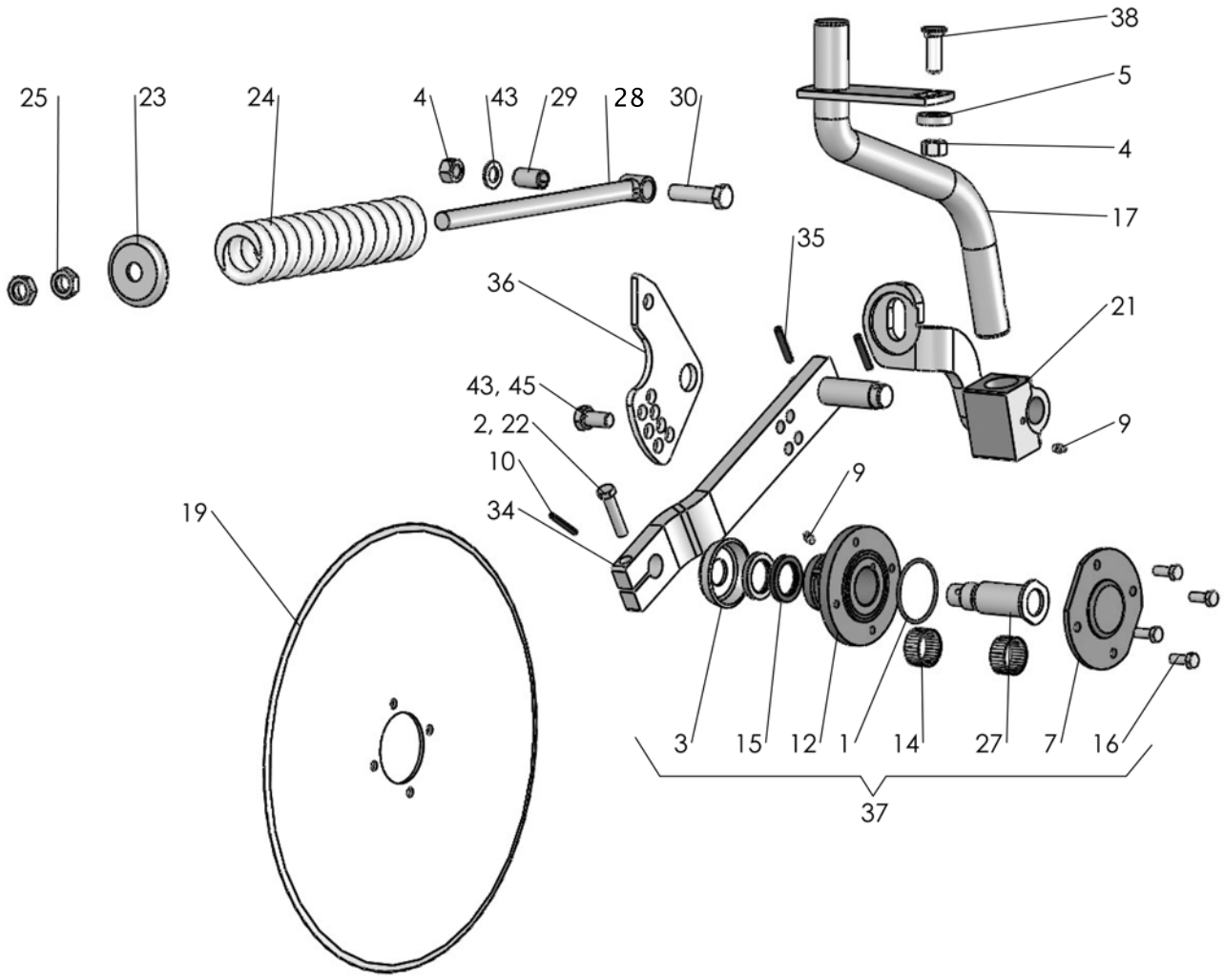
38
5
4
17
35
36
21
43, 45
2, 22
10
34
9
9
19
25
23
24
4
43
29
28
30
3
15
12
1
14
27
7
16
37

515

Pos.Nr Pos.Nr Ref.No. Fig.N°.	Detalj nr Best.Nr Part No Code N°.		Benämning	Bezeichnung	Description	Description
515			**SKIVRIST**	**SCHEIBENSECH**	**DISC COULTER**	**COUTRE CIRCULAIRE**
		R=	Höger	Rechts	Right	Droite
		L=	Vänster	Links	Left	Gauche
	1652 55 00 XX		Fjädrande skivrist med arm kompl	Gef. Scheibensech mit Arm kompl. kompl.	Spring-loaded disc coulter with arm compl.	Coutre circulaire a ressort avec bras cpl.
	1659 47 30 XX		Fast skivrist med arm kompl	Scheibensech mit Arm kompl.	Disc coulter with arm compl.	Coutre circulaire avec bras cpl.
1	740 48 48 04	Or 65,09x3,53	O-ring	O-ring	O-ring	Joint thorique
2	725 25 43 51	M6S 12x55	Skruv	Schraube	Bolt	Vis
3	1658 09 59 00		Tätningsbricka	Dishtungsscheibe	Sealing washer	Rondelle
4	731 23 24 01	M6M 16	Mutter	Mutter	Nut	Ecrou
5	1658 58 84 00		Bricka	Scheibe	Washer	Rondelle
6	725 26 29 81	M6S 16x45	Skruv	Schraube	Bolt	Vis
7	1658 09 66 40		Lock	Deckel	Cover	Chapeau de
8	1659 47 34 90		Lagerkuts	Lagerplatte	Bearing plate	Support de palier
9	738 88 20 03	AM 8x1,25	Smörjnippel	Schmiernippel	Grease nipple	Graisseur
10	721 43 49 01	FRP 6x50	Rörpinne	Hohlstift	Tension pin	Goupille cannelÚe
11	1652 43 72 00	F	Låstapp	Zylinderbolzen	Pivot pin	Cheville
12	1658 09 67 40		Nav	Nabe	Hub	Moyeu
13	725 26 75 51	M6S 20x55	Skruv	Schraube	Bolt	Vis
14	1657 55 45 00		Nållager	Nadellager	Needle bearing	Coussinet
15	740 51 77 00	A 35x52x7	Tätningsring	Dichtungsring	Sealing ring	Bague d'usure
16	725 24 93 51	M6S 10x25	Skruv	Schraube	Bolt	Vis
17	1652 77 51 90	R	Skaft fjädrande	Schaft	Shank	Etanþon de rasette
	1652 77 52 90	L	Skaft fjädrande	Schaft	Shank	Etanþon de rasette
19	1657 25 47 40	ø450	Skivristklinga slät	Sechscheibe flach	Coulter disc plain	Disque de coutre plain
	1658 06 62 40	ø500	Skivristklinga slät	Sechscheibe flach	Coulter disc plain	Disque de coutre plain
	1658 06 63 40	ø500	Skivristklinga ripplad	Sechscheibe Gewellt	Coulter disc disc	Disque de coutre ondule
	1658 06 64 40	ø500	Skivristklinga tandad	Sechscheibe schartig	Coulter disc disc notched	Disque de coutre entaille´
21	1652 86 71 90	R	Fjäderhållare	Haltearm	Bracket	Support fixation
	1652 86 68 90	L	Fjäderhållare	Haltearm	Bracket	Support fixation
22	734 11 78 01	BRB 13x24	Bricka	Scheibe	Washer	Plaquette
23	1658 09 61 00		Bricka	Scheibe	Washer	Rondelle
24	1658 15 29 00		Tryckfjäder	Feder	Spring	Ressort
25	731 43 26 01	M6LM 20	Mutter	Mutter	Nut	Ecrou
26	1652 07 69 90	R	Inställn. arm	Feststellhebel	Adjustment	Approche
	1652 07 70 90	L	Inställn. arm	Feststellhebel	Adjustment	Approche
27	1658 10 76 00	R	Axeltapp	Welle	Stube axle	Axe
	1658 56 71 00	L	Axeltapp	Welle	Stube axle	Axe
28	1658 54 38 00		Dragstång	Zugstange	Draw rod	Barre d'attelage
29	1658 62 40 09	FRP 20x36	Rörpinne	Hohlstift	Tension pin	Goupille cannelÚe
30	725 26 33 81	M6S 16x65	Skruv	Schraube	Bolt	Vis
31	725 25 45 51	M6S 12x65	Skruv	Schraube	Bolt	Vis
34	1658 66 39 90	R	Arm	Arm	Arm	Bras
	1658 66 42 90	L	Arm	Arm	Arm	Bras
35	721 43 84 01	FRP 8x45	Rörpinne	Hohlstift	Tension pin	Goupille cannelÚe
36	1652 52 49 90		Hävarm	Hebelarm	Lever arm	Bras de levier
37	1657 59 75 00	R	Skivristnav kompl	Nabe kompl.	Hub compl.	Moyeu cpl.
	1659 22 37 00	L	Skivristnav kompl	Nabe kompl.	Hub compl.	Moyeu cpl.
38	1650 36 02 33	MFBK 16x40	Skruv	Schraube	Bolt	Vis
39	1659 42 44 90	R	Skaft fast	Schaft	Shank	Etanþon de rasette
	1659 42 43 90	L	Skaft fast	Schaft	Shank	Etanþon de rasette
40	1652 40 83 90	BX	Skivristfäste kompl	Halter kompl.	Bracket compl.	Support cpl.
	1659 63 75 90	CX, DX	Skivristfäste kompl	Halter kompl.	Bracket compl.	Support cpl.
41	725 26 54 51	M6S 16x220	Skruv	Schraube	Bolt	Vis
42	1652 45 90 90		Fäste	Halter	Bracket	Support
43	734 11 86 01	BRB 17x30	Bricka	Scheibe	Washer	Plaquette
44	731 23 24 01	M6M 16	Mutter	Mutter	Nut	Ecrou
45	725 26 24 51	M6S 16x30	Skruv	Schraube	Bolt	Vis
46	1652 50 12 00	M16x150	Länkskruv	Gelenkschraube	Swing bolt	Boulon d'articulation
	1652 45 24 00	M16x200	Länkskruv	Gelenkschraube	Swing bolt	Boulon d'articulation

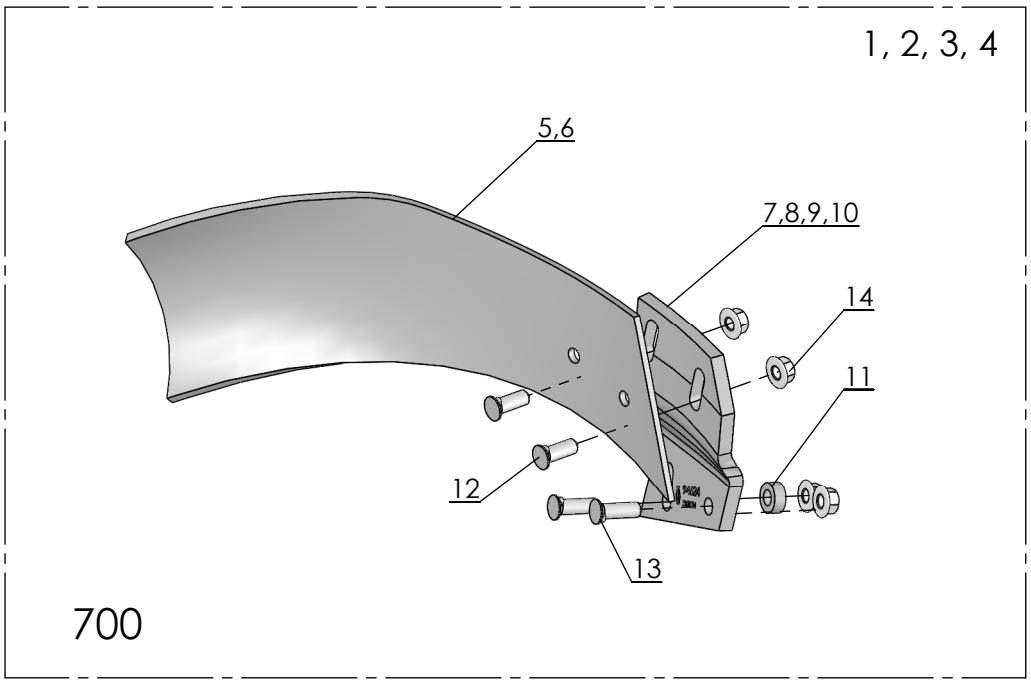
1, 2, 3, 4
5,6
7,8,9,10
14
11
12
13
700

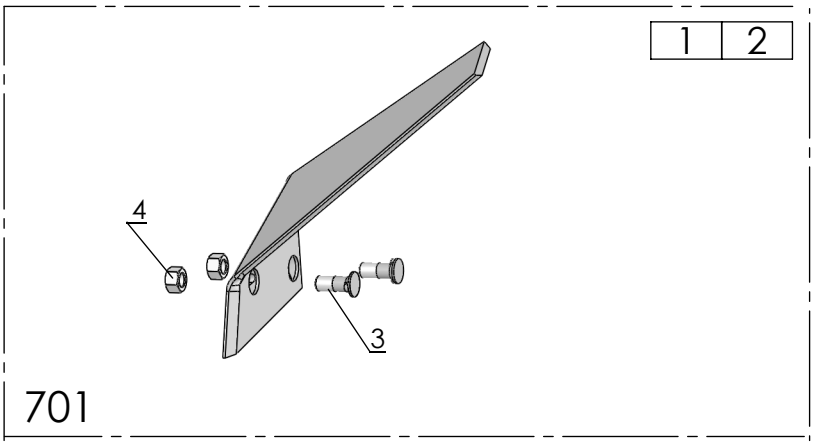
1
2
4
3
701

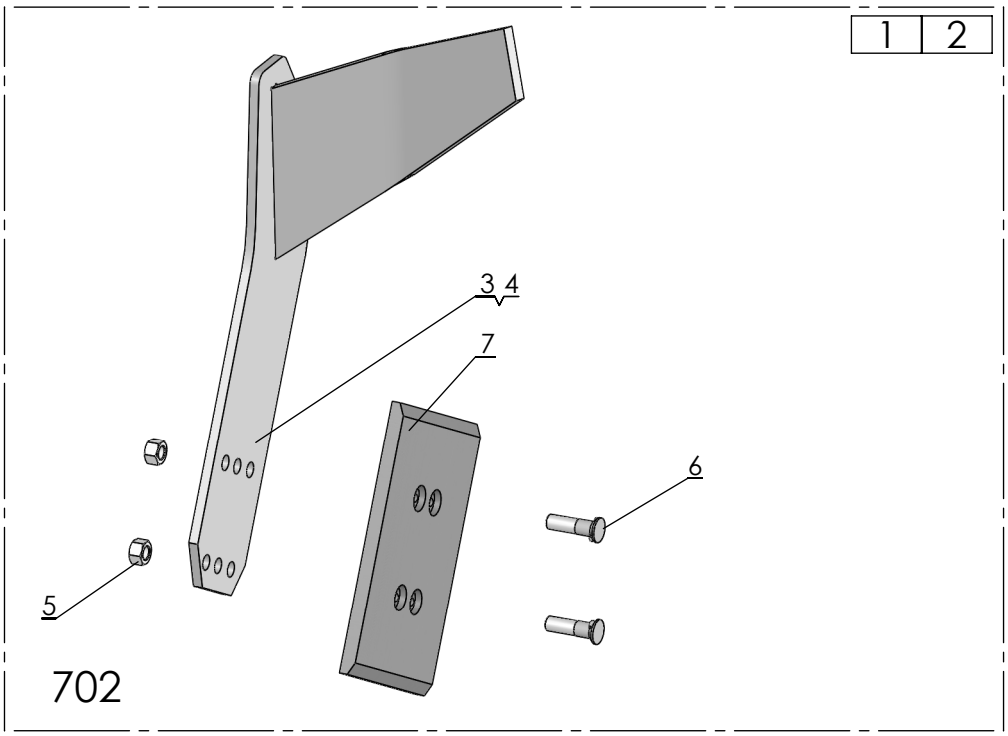
1
2
3 4
7
6
5
702

Pos nr/ Ref No	Detalj nr/ Part No	Benämning	Description
700		**SKUMVINGE**	**COVERBOARD**
1	4165 96268 40	Skärvinge höger kompl, XL/UC	Coverboard cpl RH, XL/UC
2	4165 96269 40	Skärvinge vänster kompl, XL/UC	Coverboard cpl LH, XL/UC
3	4165 21337 40	Skärvinge höger kompl, XU/XS	Coverboard cpl RH, XU/XS
4	4165 21338 40	Skärvinge vänster kompl, XU/XS	Coverboard LH cpl, XU/XS
5	4165 96064 09	Skärvinge höger, kompl	Coverboard right, cpl
6	4165 96065 09	Skärvinge vänster, kompl	Coverboard left, cpl
7	4165 94624 40	Skärvingefäste XL/UC, höger	Bracket coverboard XL/UC, RH
8	4165 94625 40	Skärvingefäste XL/UC, vänster	Bracket coverboard XL/UC, LH
9	4165 99627 40	Skärvingefäste XU, XS, höger	Coverboard bracket XU, XS, RH
10	4165 99628 40	Skärvingefäste XU/XS, vänster,	Coverboard bracket XU/XS, LH
11	4165 89489 00	Bricka, Ø13/25x10	Washer, Ø13/25x10
12	4165 03602 22	Skruv MFBK 12x 35-10.9 MW	Nib bolt MFBK 12x 35-10.9 MW
13	4165 03602 23	Skruv MFBK 12x 40-10.9 MW	Nib bolt MFBK 12x 40-10.9 MW
14	4165 03615 05	Mutter M6MF 12- 8 FZB	Nut ISO - 4161 - M12 FZB

Pos nr/ Ref No	Detalj nr/ Part No	Benämning	Description
701		**FÅRBREDDARE**	**FURROW WIDENING KNIFE**
1	4165 95678 09	Fårbreddare höger, kompl	Furrow knife RH, cpl
2	4165 95679 09	Fårbreddare vänster, kompl	Furrow knife LH, cpl
3	4165 03612 21	Skruv MFBKF 12x32-12.9 MW	Nib bolt MFBKF 12x32-12.9 MW
4	4165 03613 03	Mutter M6M 12-12 MW	Nut ISO - 8673 - M12 x 1.5-12 MW

Pos nr/ Ref No	Detalj nr/ Part No	Benämning	Description
702		**FÅRBREDDARE**	**FURROW WIDENING KNIFE**
1	4165 24789 00	Fårbreddare komplett sats, höger	Furrow knife compl, RH
2	4165 24790 00	Fårbreddare komplett sats, vänster	Furrow knife compl, LH
3	4165 23868 40	Fårbreddare, höger	Furrow knife, RH
4	4165 23867 40	Fårbreddare, vänster	Furrow knife, LH
5	4165 03613 03	Mutter M6M 12-12 MW	Nut ISO - 8673 - M12 x 1.5-12 MW
6	4165 03612 24	Skruv MFBKF 12x45-12.9 MW	Bolt MFBKF 12x45-12.9 MW
7	4165 94289 09	Slitplatta, låg	Wearing plate, low

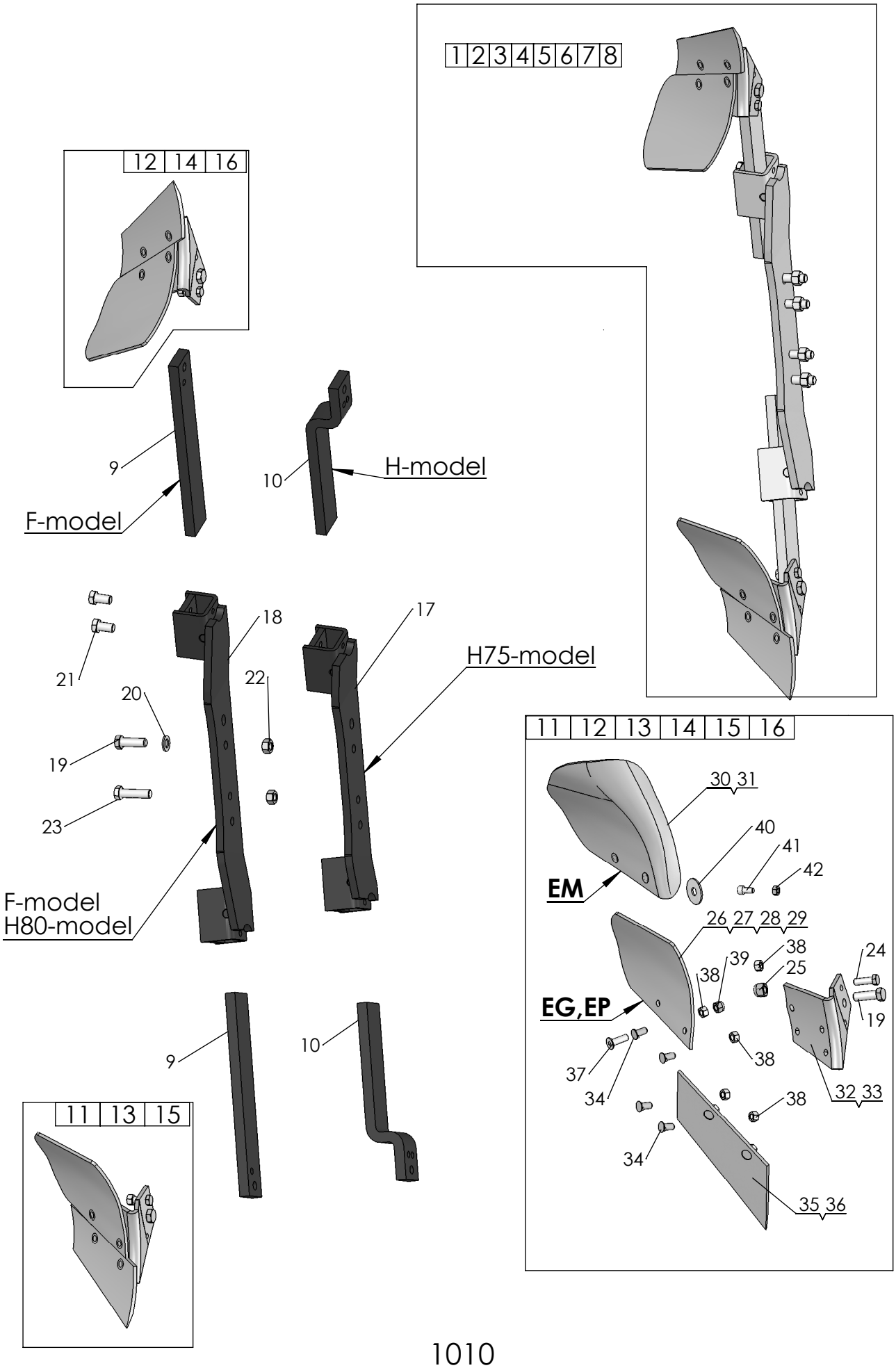
1 2 3 4 5 6 7 8
12 14 16
9
F-model
10
H-model
21
20
19
23
18
22
17
H75-model
F-model
H80-model
9
10
11 13 15
11 12 13 14 15 16
30 31
40
41
42
EM
26 27 28 29
38
39
38
25
24
EG,EP
19
37
34
38
38
32 33
34
35 36

1010

Pos nr/ Ref No	Detalj nr/ Part No	Benämning	Description
1010		**SKUMRIST**	**SKIMMER**
1	4165 30316 90	EP-rist F, kompl	EP-skimmer F, cpl
2	4165 30111 90	EG-rist F, kompl	EG-skimmer F, cpl
3	4165 32902 90	EP-rist H kort, kompl	EP-skimmer H short, cpl
4	4165 32901 90	EG-rist H kort, kompl	EG-skimmer H short, cpl
5	4165 32903 90	EM-rist H kort, kompl	EM-skimmer H short, cpl
6	4165 32980 90	EP-rist H lång, kompl	EP-skimmer H long, cpl
7	4165 32977 90	EG-rist H lång, kompl	EG-skimmer H long, cpl
8	4165 32981 90	EM-rist H lång, kompl	EM-skimmer H long, cpl
9	4165 29166 90	Skumristskaft F, rakt	Skimmer shaft F, stright
10	4165 32636 90	Skumristskaft H	Skimmer shaft H
11	4165 99049 40	Rist EP, höger	Skimmer EP, RH
12	4165 99050 40	Rist EP, vänster	Skimmer EP, LH
13	4165 98260 40	Rist EG, höger	Skimmer EG, RH
14	4165 98261 40	Rist EG, vänster	Skimmer EG, LH
15	4165 24423 40	Rist EM, höger	Skimmer EM, RH
16	4165 24424 40	Rist EM, vänster	Skimmer EM, LH
17	4165 32571 90	Skumristhållare, kort	Skimmer bracket, short
18	4165 29174 90	Skumristhållare, lång	Skimmer bracket, long
19	4165 20377 00	Skruv, M6S 16x50-10.9 MW	Bolt, M6S 16x50-10.9 MW
20	734 11 86 01	Bricka BRB 17x30 FZB	Washer ISO 7089 - 16
21	725 26 24 81	Skruv M6S 16x30-MW	Bolt ISO 4014 - M16 x 30-10.9 MW
22	4165 03604 05	Mutter M6M 16-10 FZB	Nut DIN 934 M16-10 FZB
23	725 26 32 81	Skruv M6S 16x 60-10.9 MW	Bolt ISO 4014 M16x60-10.9 MW
24	4165 20376 00	Brytbult, M12x40-10.9 MW	Shear bolt, M12x40-10.9 MW
25	732 21 24 51	Mutter M6M 16- 8 NF FZB	Nut ISO 7040-M16
26	4165 91803 09	Vändskiva EG höger, kompl	Mouldboard EG RH, cpl
27	4165 91804 09	Vändskiva EG vänster, kompl	Mouldboard EG LH, cpl
28	4165 92085 09	Vändskiva EP höger, kompl	Mouldboard EP RH, cpl
29	4165 92086 09	Vändskiva EP vänster, kompl	Mouldboard EP LH, cpl
30	4165 24421 09	Vändskiva EM höger, kompl	Mouldboard EM RH, cpl
31	4165 24422 09	Vändskiva EM vänster, kompl	Mouldboard EM LH, cpl
32	4165 98258 40	Ställ EG-EP-EM, höger	Frog EG-EP-EM, RH
33	4165 98259 40	Ställ EG-EP-EM, vänster	Frog EG-EP-EM, LH
34	4165 03602 21	Skruv MFBK 12x 28-10.9 MW	Nib bolt MFBK 12x 28-10.9 MW
35	4165 91801 09	Skär E höger, kompl	Share E RH, cpl
36	4165 91802 09	Skär E vänster, kompl	Share E LH, cpl
37	725 65 40 01	Skruv MF6S 12x 40- 8.8 FZB	Bolt ISO 10642 - M12 x 40-8.8 FZB
38	731 23 22 01	Mutter M6M 12- 8 FZB	Nut ISO - 4032 - M12-8 FZB
39	732 21 22 51	Mutter M6M 12- 8 NF FZB	Nut ISO 7040-M12
40	4165 25921 00	Självhäftande packning	Rubber washer
41	725 54 91 01	Skruv MC6S 10x 20- 8.8 FZB	Bolt ISO 4762- M10x20- 8.8 FZB
42	731 23 20 01	Mutter M6M 10- 8 FZB	Nut Hexagon Nut ISO - 4032 - M10

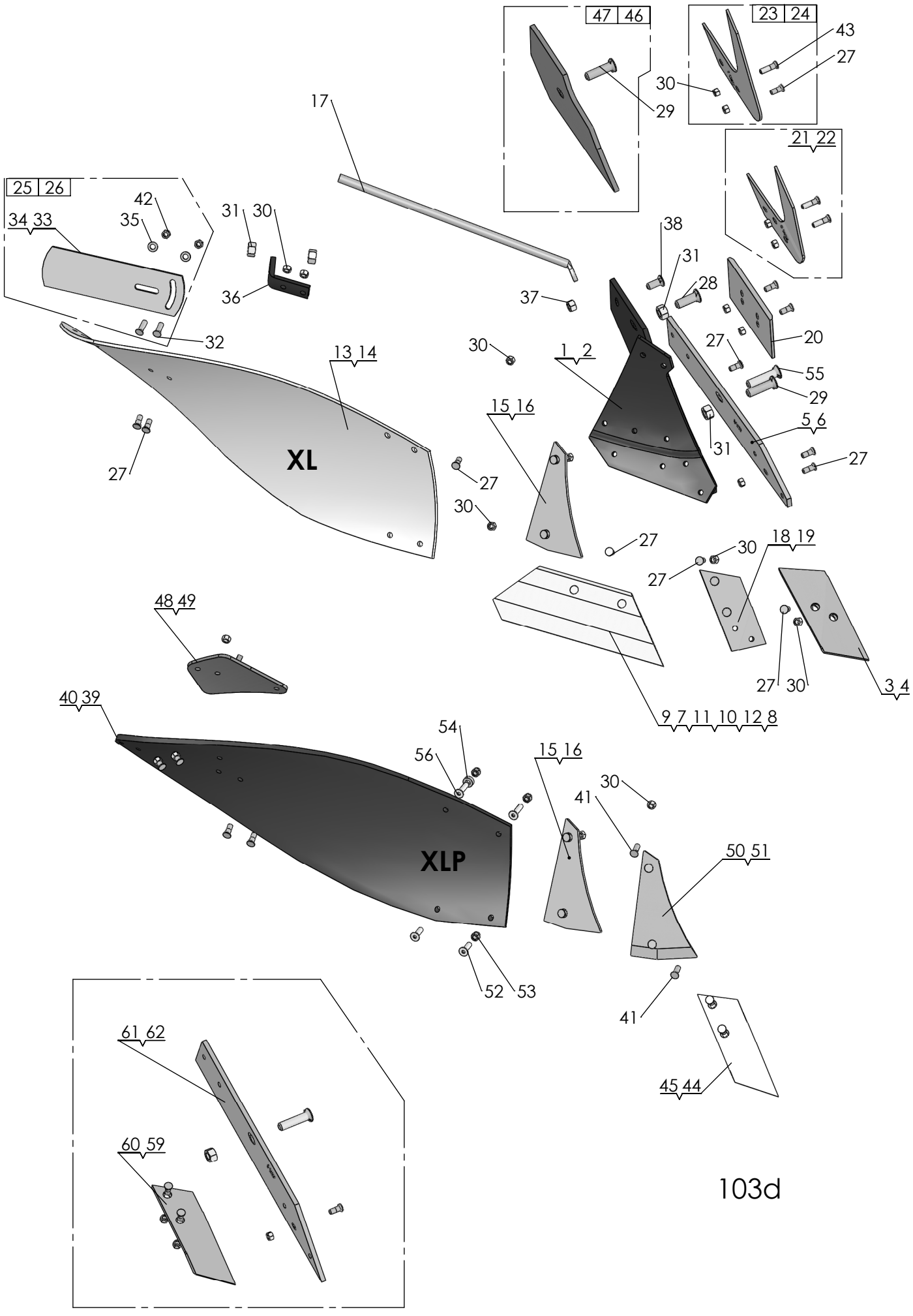

47 46
23 24
43
27
30
29
17
21 22
25 26
42
34 33
35
31 30
38
31
28
36
37
32
20
27
13 14
30
1 2
55
29
15 16
5 6
31
27
XL
27
27
30
27
30
18 19
27
48 49
27 30
3 4
40 39
9 7 11 10 12 8
54
56
15 16
30
41
XLP
50 51
52 53
41
61 62
45 44
60 59

103d

Pos nr/ Ref No	Detalj nr/ Part No	Benämning	Description
103D		**Plogkropp XL, XLP**	**Plough Body XL, XLP**
1	4165 94616 90	Ställ XL, Höger	Frog XL, Right
2	4165 94617 90	Ställ XL, Vänster	Frog XL, Left
3	4165 94608 09	Spets höger XL, XU, kompl	Point right XL, XU, cpl
4	4165 94609 09	Spets vänster XL, XU, kompl	Point left XL, XU, cpl
5	4165 94604 09	Landsida XL höger, kompl	Landside XL RH, cpl
6	4165 94605 09	Landsida XL vänster, kompl	Landside XL LH, cpl
7	4165 94598 09	Skär höger 350 (14") XL, kompl	Share RH 350 (14") XL, cpl
8	4165 94599 09	Skär vänster 350 (14") XL, kompl	Share LH 350 (14") XL, cpl
9	4165 94600 09	Skär höger 400 (16") XL, kompl	Share RH 400 (16") XL, cpl
10	4165 94601 09	Skär vänster 400 (16") XL, kompl	Share LH 400 (16") XL, cpl
11	4165 94602 09	Skär höger 450 (18") XL, kompl	Share RH 450 (18") XL, cpl
12	4165 94603 09	Skär väster 450 (18") XL, kompl	Share LH 450 (18") XL, cpl
13	4165 94594 09	Vändskiva XL/AX kompl, höger	Mouldboard XL/AX cpl, RH
14	4165 94595 09	Vändskiva XL/AX kompl, vänster	Mouldboard XL/AX cpl, LH
15	4165 94596 09	Vändskivebröst XL höger, kompl	Mouldboard shin XL right, cpl
16	4165 94597 09	Vändskivebröst XL vänster, kompl	Mouldboard shin XL left, kompl
17	4165 94614 00	Vändskivestötta XL, AX	Support Stay XL, AX
18	4165 94612 09	Spetsplatta XL höger, kompl	Point plate XL RH, cpl
19	4165 94613 09	Spetsplatta XL vänster, kompl	Point plate LH, cpl
20	4165 94289 09	Slitplatta låg, kompl	Wearing plate low, cpl
21	4165 94622 09	Knivrist kompl, höger	Knife coulter cpl, RH
22	4165 94623 09	Knivrist kompl, vänster	Knife coulter cpl, LH
23	4165 29438 09	Knivrist QR höger, kompl	Knife coulter QR RH, cpl
24	4165 29439 09	Knivrist QR vänster, kompl	Knife coulter QR LH, cpl
25	4165 85461 09	Tiltvinge höger, kompl	Mouldboard extension RH, cpl
26	4165 85462 09	Tiltvinge vänster, kompl	Mouldboard extension LH, cpl
27	4165 03612 21	Skruv MFBKF 12x32-12.9 MW	Nib bolt MFBKF 12x32-12.9 MW
28	4165 03602 57	Skruv MFBK 20x 60-10.9 MW	Nib bolt MFBK 20x 60-10.9 MW
29	4165 03602 58	Skruv MFBK 20x 75-10.9 MW	Nib bolt MFBK 20x 75-10.9 MW
30	4165 03613 03	Mutter M6M 12-12 MW	Nut ISO - 8673 - M12 x 1.5-12 MW
31	731 23 26 51	Mutter M6M 20-10 MW	Nut ISO - 4032 - M20-10 MW
32	4165 03602 23	Skruv MFBK 12x 40-10.9 MW	Nib bolt MFBK 12x 40-10.9 MW
33	4165 74922 40	Tiltvinge, höger	Mouldboard extension, RH
34	4165 80559 40	Tiltvinge, vänster	Mouldboard extension, LH
35	734 11 78 01	Bricka BRB 13x 24 FZB	Washer ISO 7089 - 12 FZB
36	4165 94615 40	Stagvinkel	Bracket
37	731 23 24 01	Mutter M6M 16- 8 FZB	Nut ISO - 4032 - M16-8 FZB
38	4165 03602 33	Skruv MFBK 16x 40-10.9 MW	Nib bolt MFBK 16x 40-10.9 MW
39	4165 24803 09	Vändskiva XLP, Höger	Mouldboard XLP, Right
40	4165 24804 09	Vändskiva XLP vänster, kompl	Mouldboard XLP LH, cpl
41	4165 03602 22	Skruv MFBK 12x 35-10.9 MW	Nib bolt MFBK 12x 35-10.9 MW
42	731 23 22 51	Mutter M6M 12-10 MW	Nut ISO 4032-M12-10 MW
43	4165 03612 24	Skruv MFBKF 12x45-12.9 MW	Bolt MFBKF 12x45-12.9 MW
44	4165 96272 09	Spets nedsänkt XL, XS höger, kompl	Point short XL, ,XS RH, cpl
45	4165 96273 09	Spets nedsänkt XL, XS vänster, kompl	Point short XL, XS LH, cpl
46	4165 23924 09	Täckplåt XL/AX kompl, höger	Covering plate XL/AX cpl, RH
47	4165 23925 09	Täckplåt XL/AX kompl , vänster	Covering plate XL/AX cpl, LH
48	4165 24367 40	Vinkelstötta, höger	Angle support, RH
49	4165 24797 40	Vinkelstötta, vänster	Angle support, LH
50	4165 24801 09	Vändskivebröst med fas höger, kompl	Mouldboard shin with chamfer RH, cpl
51	4165 24802 09	Vändskivebröst med fas vänster, kompl	Mouldboard shin with chamfer LH, cpl
52	725 65 40 01	Skruv MF6S 12x 40- 8.8 FZB	Bolt ISO 10642 - M12 x 40-8.8 FZB
53	732 21 22 51	Mutter M6M 12- 8 NF FZB	Nut ISO 7040-M12
54	4165 89489 00	Bricka, Ø13/25x10	Washer, Ø13/25x10
55	4165 03602 60	Skruv MFBK 20x 85-10.9 MW	Nib bolt MFBK 20x 85-10.9 MW
56	725 65 42 01	Skruv MF6S 12x 50- 8.8 FZB	Bolt ISO 10642 - M12 x 50-8.8 FZB
59	4165 94611 09	Billspets AX, AH vänster, kompl	Point AX, AH left, cpl
60	4165 94610 09	Billspets AX, AH höger, kompl	Point AX, AH right, cpl
61	4165 94606 09	Landsida AX, AXP höger, kompl	Landside AX, AXP RH, cpl
62	4165 94607 09	Landsida AX, AXP, vänster, komp	Landside AX, AXP, LH, cpl

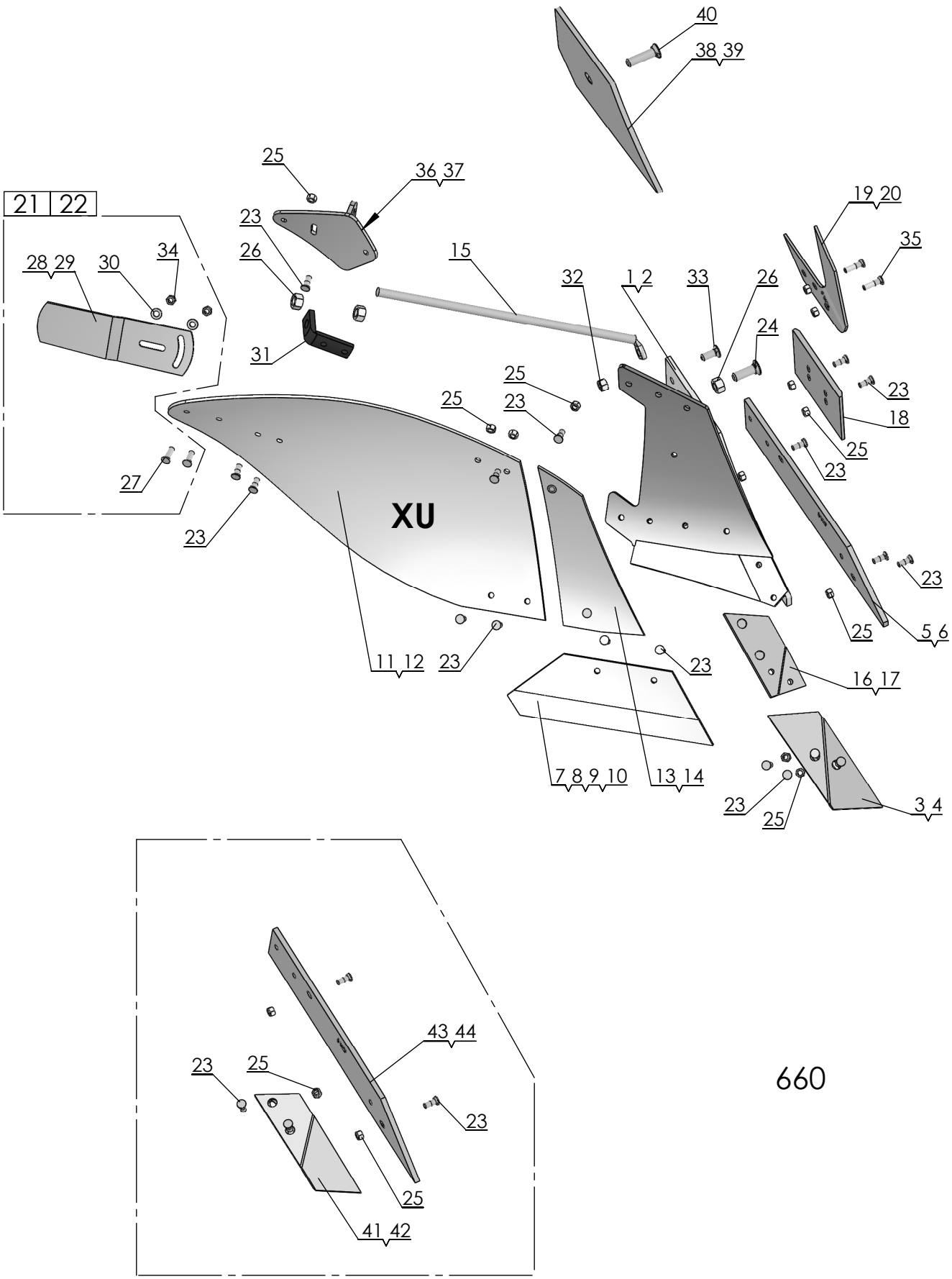
40
38 39
25
36 37
21 22
23
26
15
19 20
35
28 29
30
34
32
1 2
33
26
24
31
25
23
25
23
18
25
23
27
XU
23
23
25
5 6
11 12
23
23
16 17
7 8 9 10
13 14
23
25
3 4
43 44
23
25
23
25
41 42

660

Pos nr/ Ref No	Detalj nr/ Part No	Benämning	Description
660		**PLOGKROPP XU**	**PLOUGH BODY**
1	4165 20539 90	Ställ XU Höger	Frog XU Right
2	4165 20540 90	Ställ XU Vänster	Frog XU Left
3	4165 94608 09	Spets höger XL, XU, kompl	Point right XL, XU, cpl
4	4165 94609 09	Spets vänster XL, XU, kompl	Point left XL, XU, cpl
5	4165 96094 09	Landsida XU höger, kompl	Landside XU RH, cpl
6	4165 96095 09	Landsida XU vänster, kompl	Landside XU LH, cpl
7	4165 96090 09	Skär XU 400 (16") höger, kompl	Share XU 400 (16") RH, cpl
8	4165 96091 09	Skär XU 400 (16") vänster, kompl	Share XU 400 (16") LH, cpl
9	4165 96092 09	Skär XU 450 (18") höger, kompl	Share XU 450 (18") RH, cpl
10	4165 96093 09	Skär XU 450 (18") vänster, kompl	Share XU 450 (18") LH, cpl
11	4165 96084 09	Vändskiva XU höger, kompl	Mouldboard XU RH, cpl
12	4165 96085 09	Vändskiva XU vänster, kompl	Mouldboard XU LH, cpl
13	4165 96086 09	Vändskivebröst XU/AH höger, kompl	Mouldboard shin XU/AH RH, cpl
14	4165 96087 09	Vändskivebröst XU/AH vänster, kompl	Mouldboard shin XU/AH LH, cpl
15	4165 96104 00	Vändskivestötta XU, AH, XS, AS	Mouldboard stay XU, AH, XS, AS
16	4165 94612 09	Spetsplatta XL höger, kompl	Point plate XL RH, cpl
17	4165 94613 09	Spetsplatta XL vänster, kompl	Point plate LH, cpl
18	4165 94289 09	Slitplatta låg, kompl	Wearing plate low, cpl
19	4165 94622 09	Knivrist kompl, höger	Knife coulter cpl, RH
20	4165 94623 09	Knivrist kompl, vänster	Knife coulter cpl, LH
21	4165 85461 09	Tiltvinge höger, kompl	Mouldboard extension RH, cpl
22	4165 85462 09	Tiltvinge vänster, kompl	Mouldboard extension LH, cpl
23	4165 03612 21	Skruv MFBKF 12x32-12.9 MW	Nib bolt MFBKF 12x32-12.9 MW
24	4165 03602 57	Skruv MFBK 20x 60-10.9 MW	Nib bolt MFBK 20x 60-10.9 MW
25	4165 03613 03	Mutter M6M 12-12 MW	Nut ISO - 8673 - M12 x 1.5-12 MW
26	731 23 26 51	Mutter M6M 20-10 MW	Nut ISO - 4032 - M20-10 MW
27	4165 03602 23	Skruv MFBK 12x 40-10.9 MW	Nib bolt MFBK 12x 40-10.9 MW
28	4165 74922 40	Tiltvinge, höger	Mouldboard extension, RH
29	4165 80559 40	Tiltvinge, vänster	Mouldboard extension, LH
30	734 11 78 01	Bricka BRB 13x 24 FZB	Washer ISO 7089 - 12 FZB
31	4165 94615 40	Stagvinkel	Bracket
32	731 23 24 01	Mutter M6M 16- 8 FZB	Nut ISO - 4032 - M16-8 FZB
33	4165 03602 33	Skruv MFBK 16x 40-10.9 MW	Nib bolt MFBK 16x 40-10.9 MW
34	731 23 22 51	Mutter M6M 12-10 MW	Nut ISO 4032-M12-10 MW
35	4165 03612 24	Skruv MFBKF 12x45-12.9 MW	Bolt MFBKF 12x45-12.9 MW
36	4165 24260 40	Vinkelstötta, höger	Angle bracket, RH
37	4165 24262 40	Vinkelstötta, vänster	Angle bracket, LH
38	4165 29282 09	Täckplåt XU/AH kompl, höger	Covering plate XU/AH cpl, RH
39	4165 29283 09	Täckplåt XU/AH kompl, vänster	Covering plate XU/AX cpl, LH
40	4165 03602 58	Skruv MFBK 20x 75-10.9 MW	Nib bolt MFBK 20x 75-10.9 MW
41	4165 94610 09	Billspets AX, AH höger, kompl	Point AX, AH right, cpl
42	4165 94611 09	Billspets AX, AH vänster, kompl	Point AX, AH left, cpl
43	4165 96096 09	Landsida AH, AS, höger, kompl	Landside AH, AS, right, cpl
44	4165 96097 09	Landsida AH, AS, vänster, kompl	Landside AH, AS, left, cpl

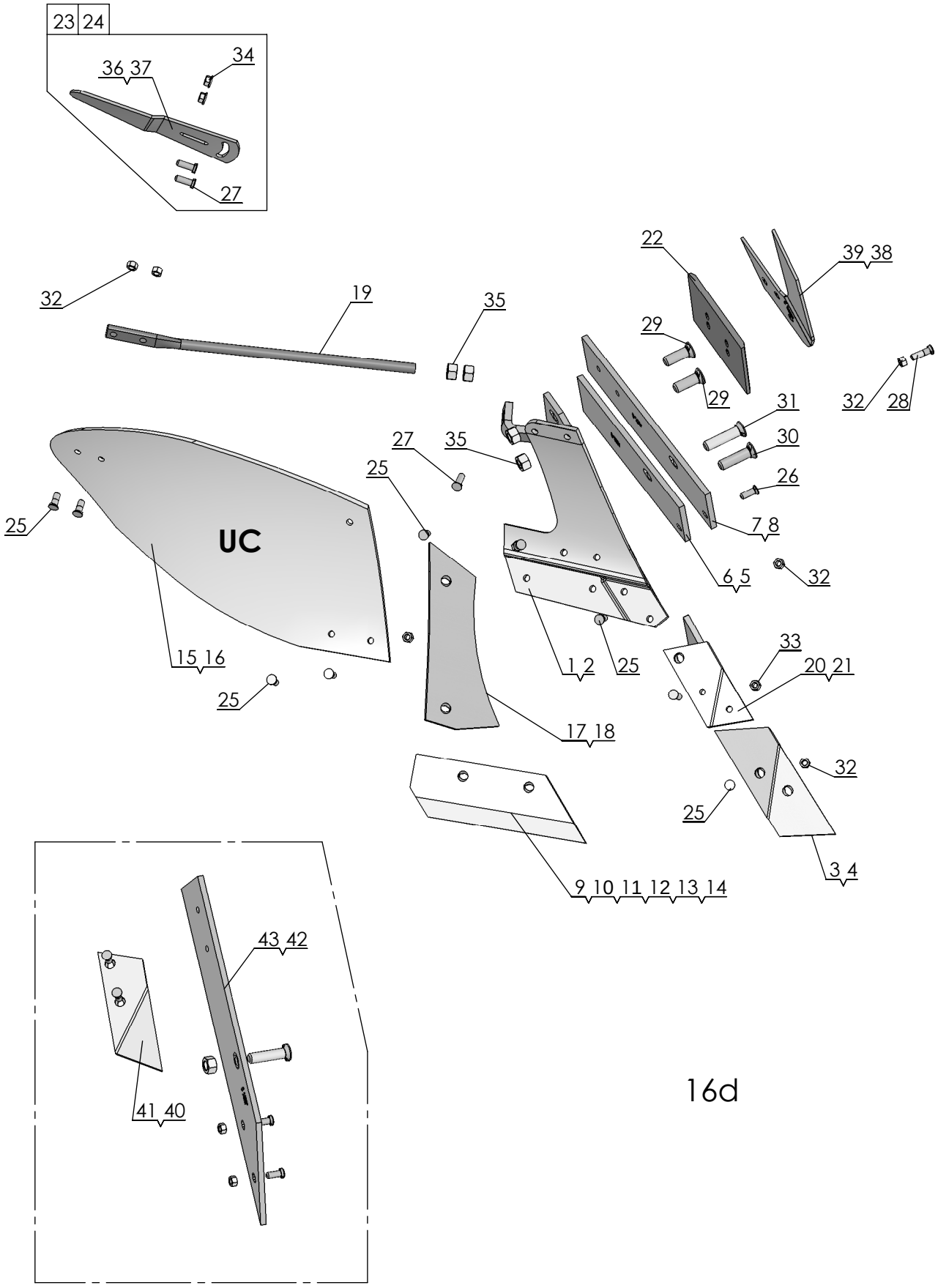
23 24
36 37
34
27
32
19
35
22
39 38
29
29
31
32
28
30
27
35
25
26
25
UC
7 8
6 5
32
15 16
1 2
25
33
20 21
25
17 18
32
25
3 4
9 10 11 12 13 14
43 42
41 40

16d

Pos nr/ Ref No	Detalj nr/ Part No	Benämning	Description
16d		**PLOGKROPP UC**	**PLOUGH BODY UC**
1	4165 84090 90	Ställ UC Höger	Frog UC Right
2	4165 84091 90	Ställ UC Vänster	Frog UC Left
3	4165 92206 09	Spets höger, UC, V, kompl	Point right UC,V, cpl
4	4165 92207 09	Spets vänster, UC, V, kompl	Point left UC,V, cpl
5	4165 85196 09	Landsida kort V, vänster	Landside short V, LH
6	4165 83981 09	Landsida V kort, höger	Landside V short, RH
7	4165 94286 09	Landsida V höger, kompl	Landeside V RH, cpl
8	4165 94287 09	Landsida V vänster, kompl	Landeside V LH, cpl
9	4165 85003 09	Skär UC 300 (12") höger, kompl	Share UC 300 (12") RH, cpl
10	4165 85193 09	Skär UC 300 (12") vänster, kompl	Skare UC 300 (12") LH, cpl
11	4165 85004 09	Skär UC 350 (14") höger, kompl	Share UC 350 (14") RH, cpl
12	4165 85194 09	Skär UC 350 (14") vänster, kompl	Share UC 350 (14") LH, cpl
13	4165 85039 09	Skär UC 400 (16") höger, kompl	Shar UC 400 (16") RH, cpl
14	4165 85195 09	Skär UC 400 (16") vänster, kompl	Share UC 400 (16") LH, cpl
15	4165 84031 09	Vändskiva UC höger, kompl	Mouldboard UC RH, cpl
16	4165 84087 09	Vändskiva UC vänster, kompl	Mouldboard UC LH, cpl
17	4165 84033 09	Vändskivebröst UC/FC höger, kompl	Mouldboard shin UC/FC RH, cpl
18	4165 84082 09	Vändskivebröst UC/FC vänster, kompl	Mouldboard shin UC/FC LH, cpl
19	4165 86006 00	Vändskivestötta UC, FC	Support Stay UC, FC
20	4165 84958 09	Spetsfäste UC höger, kompl	Point bracket UC RH, cpl
21	4165 85191 09	Spetsfäste UC vänster, kompl	Point bracket UC LH, cpl
22	4165 94289 09	Slitplatta låg, kompl	Wearing plate low, cpl
23	4165 85461 09	Tiltvinge höger, kompl	Mouldboard extension RH, cpl
24	4165 85462 09	Tiltvinge vänster, kompl	Mouldboard extension LH, cpl
25	4165 03612 21	Skruv MFBKF 12x32-12.9 MW	Nib bolt MFBKF 12x32-12.9 MW
26	4165 03602 22	Skruv MFBK 12x 35-10.9 MW	Nib bolt MFBK 12x 35-10.9 MW
27	4165 03602 23	Skruv MFBK 12x 40-10.9 MW	Nib bolt MFBK 12x 40-10.9 MW
28	4165 03612 24	Skruv MFBKF 12x45-12.9 MW	Bolt MFBKF 12x45-12.9 MW
29	4165 03602 57	Skruv MFBK 20x 60-10.9 MW	Nib bolt MFBK 20x 60-10.9 MW
30	4165 03602 58	Skruv MFBK 20x 75-10.9 MW	Nib bolt MFBK 20x 75-10.9 MW
31	4165 03602 60	Skruv MFBK 20x 85-10.9 MW	Nib bolt MFBK 20x 85-10.9 MW
32	4165 03613 03	Mutter M6M 12-12 MW	Nut ISO - 8673 - M12 x 1.5-12 MW
33	731 23 22 01	Mutter M6M 12- 8 FZB	Nut ISO - 4032 - M12-8 FZB
34	4165 03615 05	Mutter M6MF 12- 8 FZB	Nut ISO - 4161 - M12 FZB
35	731 23 26 51	Mutter M6M 20-10 MW	Nut ISO - 4032 - M20-10 MW
36	4165 74922 40	Tiltvinge, höger	Mouldboard extension, RH
37	4165 80559 40	Tiltvinge, vänster	Mouldboard extension, LH
38	4165 94623 09	Knivrist kompl, vänster	Knife coulter cpl, LH
39	4165 94622 09	Knivrist kompl, höger	Knife coulter cpl, RH
40	4165 85206 09	Billspets FC vänster, kompl	Point FC LH, cpl
41	4165 84987 09	Billspets FC höger, kompl	Point FC RH, cpl
42	4165 94560 09	Landsida FC lång vänster, kompl	Landside FC long LH, cpl
43	4165 94559 09	Landsida FC lång höger, kompl	Landside FC long RH, cpl

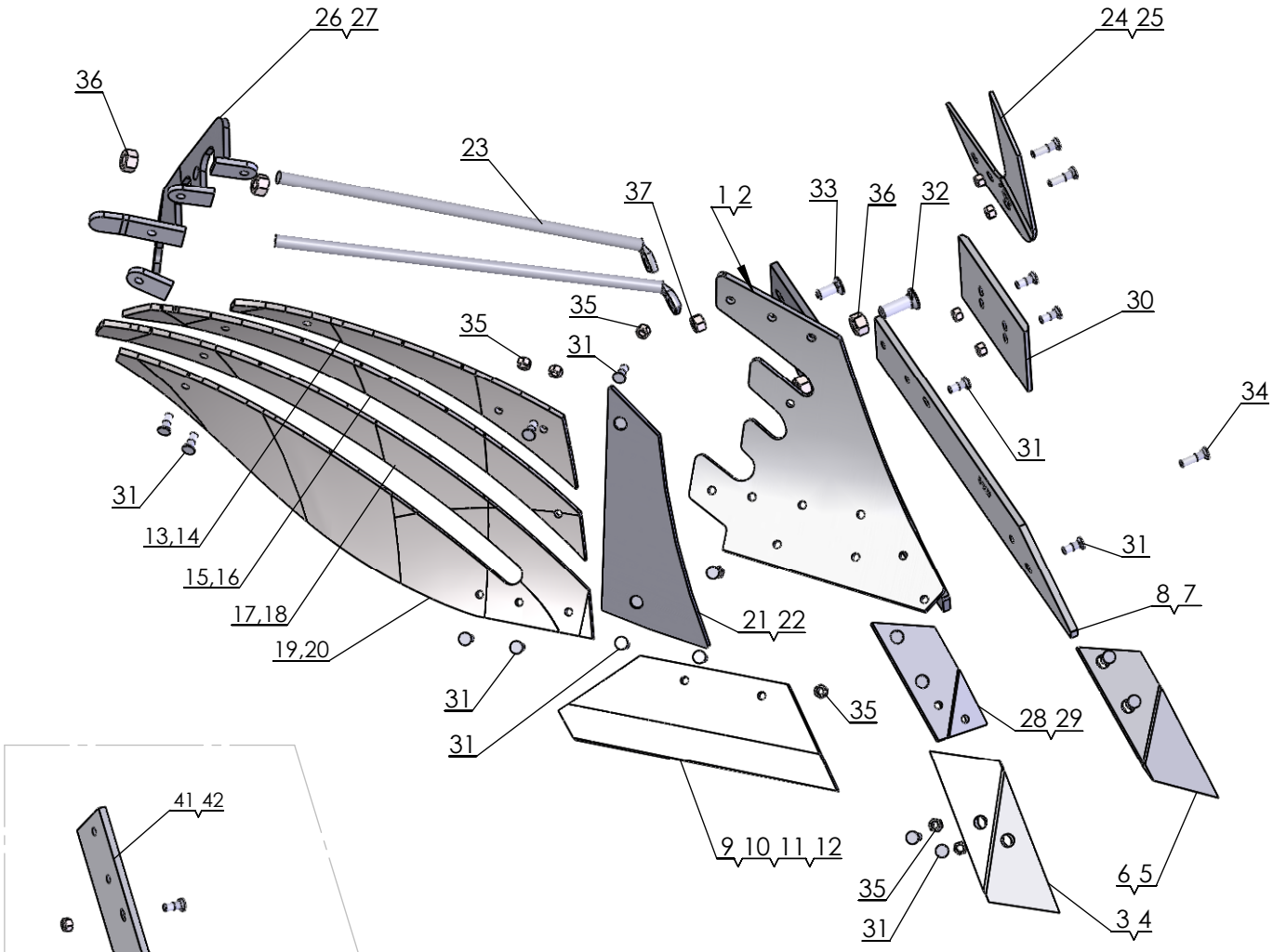
26 27
24 25
36
23
37
1 2
33
36
32
35
35
31
30
34
31
31
13,14
15,16
17,18
19,20
21 22
31
31
35
28 29
8 7
9 10 11 12
35
31
6 5
3 4

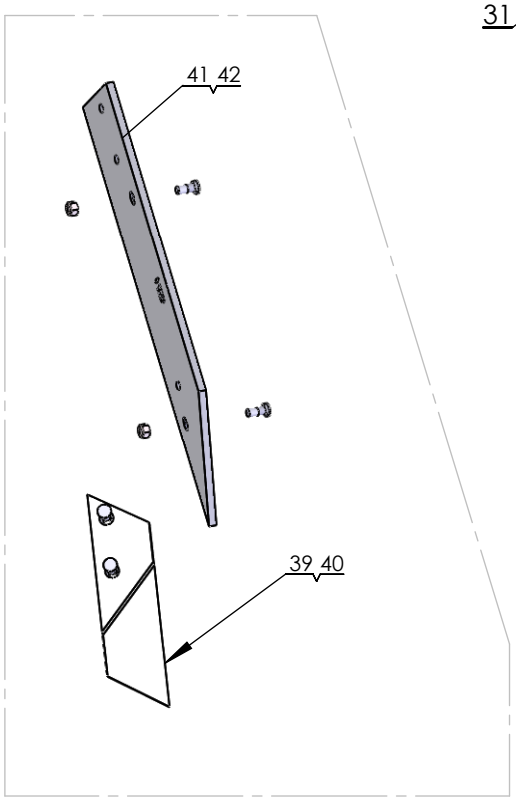
41 42
39 40

665

Pos nr/ Ref No	Detalj nr/ Part No	Benämning	Description
665		**PLOGKROPP XS**	**PLOUGH BODY XS**
1	4165 21619 90	Plogställ XS, höger	Frog XS, RH
2	4165 21620 90	Plogställ XS, vänster	Frog XS, Left
3	4165 94608 09	Spets höger XL, XU, kompl	Point right XL, XU, cpl
4	4165 94609 09	Spets vänster XL, XU, kompl	Point left XL, XU, cpl
5	4165 96272 09	Spets nedsänkt XL, XS höger, kompl	Point short XL, ,XS RH, cpl
6	4165 96273 09	Spets nedsänkt XL, XS vänster, kompl	Point short XL, XS LH, cpl
7	4165 96095 09	Landsida XU vänster, kompl	Landside XU LH, cpl
8	4165 96094 09	Landsida XU höger, kompl	Landside XU RH, cpl
9	4165 96090 09	Skär XU 400 (16") höger, kompl	Share XU 400 (16") RH, cpl
10	4165 96091 09	Skär XU 400 (16") vänster, kompl	Share XU 400 (16") LH, cpl
11	4165 96092 09	Skär XU 450 (18") höger, kompl	Share XU 450 (18") RH, cpl
12	4165 96093 09	Skär XU 450 (18") vänster, kompl	Share XU 450 (18") LH, cpl
13	4165 20249 09	Strimla nr 1 höger, kompl	Stripe no 1 right, cpl
14	4165 20894 09	Strimla nr 1 övre vänster, kompl	Stripe no 1 upper left, cpl
15	4165 20250 09	Strimla nr 2 höger, kompl	Stripe no 2 right, cpl
16	4165 20895 09	Strimla nr 2 vänster, kompl	Stripe no 2 left, cpl
17	4165 20251 09	Strimla nr 3 höger, kompl	Stripe no 3 right, cpl
18	4165 20896 09	Strimla nr 3 vänster, kompl	Stripe no 3 left, cpl
19	4165 20252 09	Strimla nr 4 höger, kompl	Stripe no 4 right, cpl
20	4165 20897 09	Strimla nr 4 vänster, kompl	Stripe no 4 left, cpl
21	4165 21470 09	Vändskivebröst XS/AS höger, kompl	Mouldboard shin XS/AS right, cpl
22	4165 21599 09	Vändskivebröst XS/AS vänster, kompl	Mouldboard shin XS/AS left, cpl
23	4165 96104 00	Vändskivestötta XU, AH, XS, AS	Mouldboard stay XU, AH, XS, AS
24	4165 94622 09	Knivrist kompl, höger	Knife coulter cpl, RH
25	4165 94623 09	Knivrist kompl, vänster	Knife coulter cpl, LH
26	4165 20268 40	Brygga, höger	Bridge, right
27	4165 20278 40	Brygga, vänster	Bridge, left
28	4165 94612 09	Spetsplatta XL höger, kompl	Point plate XL RH, cpl
29	4165 94613 09	Spetsplatta XL vänster, kompl	Point plate LH, cpl
30	4165 94289 09	Slitplatta låg, kompl	Wearing plate low, cpl
31	4165 03612 21	Skruv MFBKF 12x32-12.9 MW	Nib bolt MFBKF 12x32-12.9 MW
32	4165 03602 57	Skruv MFBK 20x 60-10.9 MW	Nib bolt MFBK 20x 60-10.9 MW
33	4165 03602 33	Skruv MFBK 16x 40-10.9 MW	Nib bolt MFBK 16x 40-10.9 MW
34	4165 03612 24	Skruv MFBKF 12x45-12.9 MW	Bolt MFBKF 12x45-12.9 MW
35	4165 03613 03	Mutter M6M 12-12 MW	Nut ISO - 8673 - M12 x 1.5-12 MW
36	731 23 26 51	Mutter M6M 20-10 MW	Nut ISO - 4032 - M20-10 MW
37	731 23 24 01	Mutter M6M 16- 8 FZB	Nut ISO - 4032 - M16-8 FZB
39	4165 94610 09	Billspets AX, AH höger, kompl	Point AX, AH right, cpl
40	4165 94611 09	Billspets AX, AH vänster, kompl	Point AX, AH left, cpl
41	4165 96096 09	Landsida AH, AS, höger, kompl	Landside AH, AS, right, cpl
42	4165 96097 09	Landsida AH, AS, vänster, kompl	Landside AH, AS, left, cpl