DVL

Reservdelslista
Spare parts list
Ersatzteilliste
Onderdelenlijst
Liste de pièce de rechange
Listino di prezzi de ricambio

Edition:
191001

ÖVERUM

Sida Seite Page Page	Bild Bild Fig.No. Fig.Nº.	Typ	Innehålsförteckning	Inhaltsverzeichnis	Index of contents	Table des matieres
3	1506		TOPP	KOPFSTÜCK	HEADSTOCK	TETE
5	1509		RAM	RAHMEN	MAIN	CHÂISSES-POUTRE
7	1642		RAM	RAHMEN	MAIN	CHÂISSES-POUTRE
9	1533		HYDRAULIK	HYDRAULISCH	HYDRAULIC	HYDRAULIQUE
11	1528		HYDRAULIK	HYDRAULISCH	HYDRAULIC	HYDRAULIQUE
13	1542		JUSTERING AV 1:A TILTAN	EINSTELLUNG DER FRONTFURCHEN-BREITE	FRONT FURROW WIDTH ADJUSTMENT	MECANIQUE
15	1517:1		VÄNDCYLINDER	WENDEZYLINDER	REVERSING CYL	VÉRIN TOURNANT
	1517:2		LYFTCYLINDER	HUBZYLINDER	LIFT CYLINDER	VÉRIN DE LEVANGE
17	1430	F	ÅS	GRINDEL	BEAM	SUPPORT D'AGE
	1429	H	ÅS	GRINDEL	BEAM	SUPPORT D'AGE
19	1280		STENSÄKRINGS-	HYDRAULISCHER	HYDRAULIC	DISPOSITIF
	1281		CYLINDER	ZYLINDER	CYLINDER	CYLINDRE
21	1643		STENSÄKRINGS-HYDRAULIK	HYDRAULISCHER STEINSICHERUNG	HYDRAULIC STONE TRIP	DISPOSITIF DE SECURITE HYDRAULIQUE
23	1511		LÄNKHJUL	HINTERRAD	REAR WHEEL	ROUE ARRIERE
25	1544		STYRHYDRAULIK	LENKHYDRAULIK	STEERING HYDRAULICS	HYDRAULIQUE DE DIRECTION
27	698		SKIVRIST	SCHEIBENSECH	DISC COULTER	COUTRE CIRCULAIRE
29	103d	XL,XLP	PLOGKROPP	PFLUGKÖRPER	PLOUGH BOTTOMS	CORPS DE CHARRUE
31	1322	XLD	PLOGKROPP	PFLUGKÖRPER	PLOUGH BOTTOMS	CORPS DE CHARRUE
33	660	XU	PLOGKROPP	PFLUGKÖRPER	PLOUGH BOTTOMS	CORPS DE CHARRUE
35	665	XS	PLOGKROPP	PFLUGKÖRPER	PLOUGH BOTTOMS	CORPS DE CHARRUE
37	1520	XSD	PLOGKROPP	PFLUGKÖRPER	PLOUGH BOTTOMS	CORPS DE CHARRUE
39	700, 701, 702	XL,XU,XS XLD, XSD	SKUMVINGE	EINLEGER-STREICHBLECH	COVERBOARD	DEFLECTEUR
41	1010		SKUMRIST	VORSCHÄLER	SKIMMER	RASETTE
43	1550		BELYSNINGSSATS	LEICHTBAUSATZ	LIGHT KIT	KIT D'ÉCLAIRAGE
45	176		PACKERARM	PACKERARM	PLOUGH ARM	TRACTION BARRE DE TRACTION
47	1371		DEKALER	AUFKLEBER	STICKERS	DECALCOMANIE

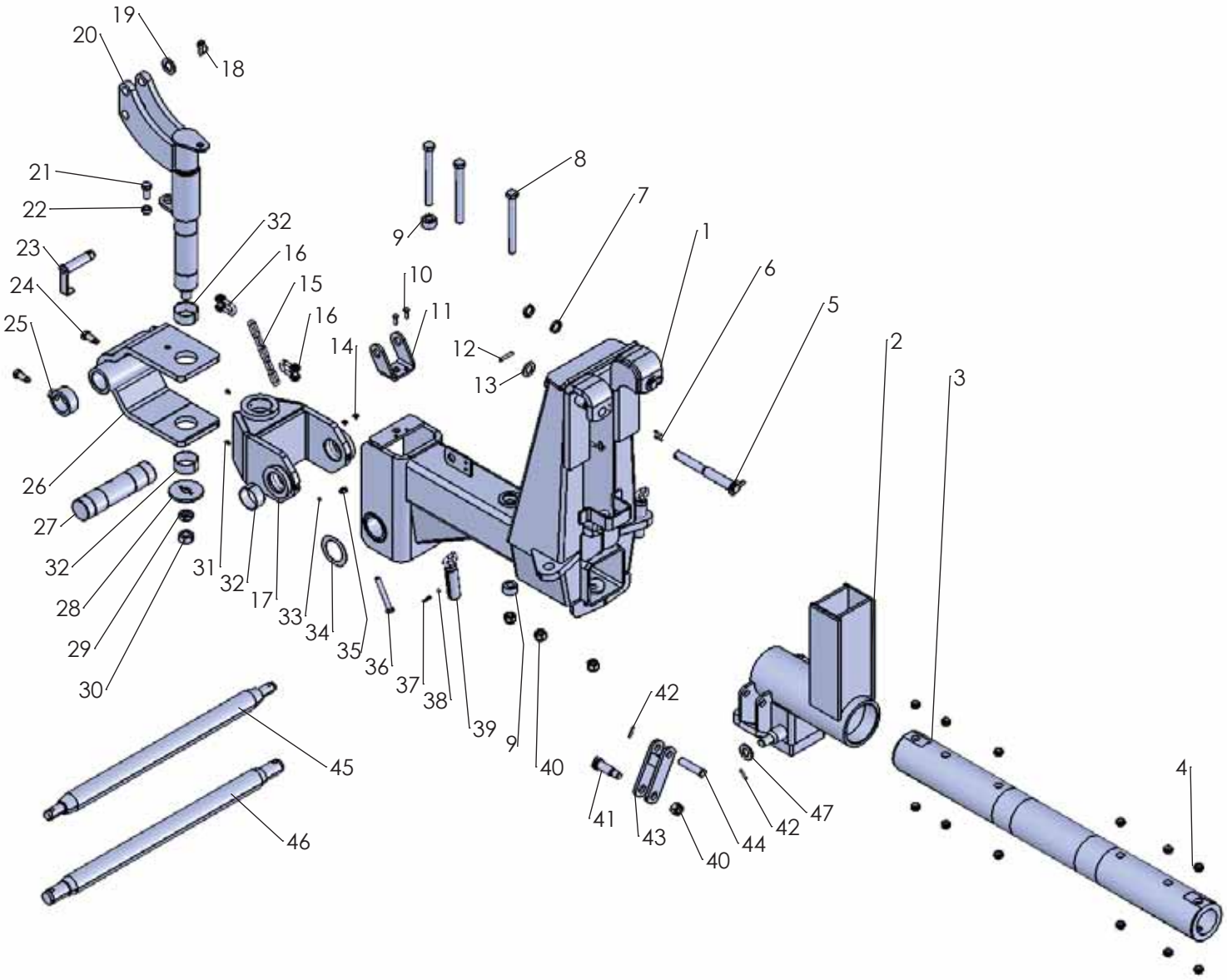

1506

30-11-2017

Pos nr/ Ref No	Detalj nr/ Part No	Benämning	Description
1506 Ö		**TOPP DVL**	**HEADSTOCK DVL**
1	4165 99811 90	Vridtopp	Headstock
2	4165 98291 90	Medbringarkonsol	Driver
3	4165 92011 00	Rör	Tube
4	4165 86240 05	Fjädrande rörpinne FRP 30x 14	Spring pin DIN 7346 S Ø30x14
5	4165 99817 00	Ledtapp	Pin
6	4721 43 46 01	Fjädrande rörpinne FRP 6x 36 FZB	Spring Pin ISO 8752 - 6 x 36 FZB
7	4165 20781 00	Bricka, Ø35/45x8	Washer, Ø35/45x8
8	4165 92010 00	Skruv M24x240-12.9 MW	Bolt M24x240-12.9 MW
9	4165 91126 00	Insatshylsa	Sleeve threaded
10	4725 24 95 51	Skruv M6S 10x 30- 8.8 FZB	Bolt ISO 4014 - M10 x 30-8.8 FZB
11	4165 22970 00	Hållare	Bracket
12	4721 44 23 01	Fjädrande rörpinne FRP 10x 60 FZB	Spring Pin ISO 8752 - 10 x 60 FZB
13	4734 12 04 01	Bricka BRB 31x 56 FZB	Washer ISO 7089 - 30
14	4731 23 20 01	Mutter M6M 10- 8 FZB	Nut Hexagon Nut ISO - 4032 - M10-8 FZB
15	4165 17255 00	Kätting 5 länk, L=235	Chain 5 links, L=235
16	4165 89686 00	Schackel M16, FZB	Schackle M16, FZB
17	4165 98557 90	Kors	Bracket
18	4165 85005 00	Ringsprint, Ø11x34	Linch pin, Ø11x34
19	4734 12 06 01	Bricka BRB 34x 60 FZB	Washer ISO 7089 - 33
20	4165 25702 90	Vertikalaxel	Vertical axle
21	4725 26 73 81	Skruv M6S 20x 45-10.9 MW	Bolt ISO 4014 M20x45-10.9 MW
22	4165 20593 00	Hylsa, Ø20/30x17	Sleeve, Ø20/30x17
23	4165 34616 00	Toppstångstapp, Ø32, fast	Top link axle, Ø32, fixed
24	4165 85602 00	Skruv M6S 20x50-10.9 MW spec	Bolt M6S 20x50-10.9 MW spec
25	4165 86584 00	Stoppring	Lock ring
26	4165 96434 90	Ledbygel	Joint bracket
27	4165 98560 50	Korsaxel	Axle
28	4165 96949 00	Bricka, Ø31/120x10	Washer, Ø31/120x10
29	4731 43 30 01	Mutter ML6M 30- 5 FZB	Hexagon Thin Nut ISO - 4035 - M30
30	4731 23 30 01	Mutter M6M 30- 8 FZB	Nut ISO 4032 - M30-8 FZB
31	4738 88 80 03	Smörjnippel, CM 8x1,25 FZB	Grease nipple, CM 8x1,25 FZB
32	4165 85965 00	Glidlager, Ø80/85x40	Slide bearing, Ø80/85x40
33	4738 88 20 03	Smörjnippel, AM 8x1,25 FZB	Grease nipple, AM 8x1,25 FZB
34	4165 20596 00	Slitbricka, Ø81/120x1,5	Wear washer, Ø81/120x1,5
35	4165 03604 05	Mutter M6M 16-10 FZB	Nut DIN 934 M16-10 FZB
36	4725 26 44 81	Skruv M6S 16x120-10.9 MW	Bolt ISO 4014 - M16 x120-10.9 MW
37	4165 83046 00	Tryckfjäder	Push Spring
38	4738 61 32 02	Kula	Ball
39	4165 85476 00	Inställningsskruv, M42	Adjustement screw, M42
40	4165 03650 09	Mutter M6M 24-10 NF MW	Nut ISO-7040-M24-10 MW
41	4165 92012 00	Kolvstångstapp	Piston rod pin
42	4721 43 47 01	Fjädrande rörpinne FRP 6x 40 FZB	Spring Pin ISO 8752 - 6 x 40 FZB
43	4165 85526 90	Länk	Link
44	4165 96391 00	Cylindrisk bult, Ø25x107	Pivot pin, Ø25x107
45	4165 95731 40	Bäraxel kat 3, L=965	Cross shaft cat 3, L=965
46	4165 27660 40	Bäraxel kat 4 kort, L=965	Cross shaft cat 4 short, L=965
47	4165 86417 00	Bricka, Ø31/60x6	Washer, Ø31/60x6

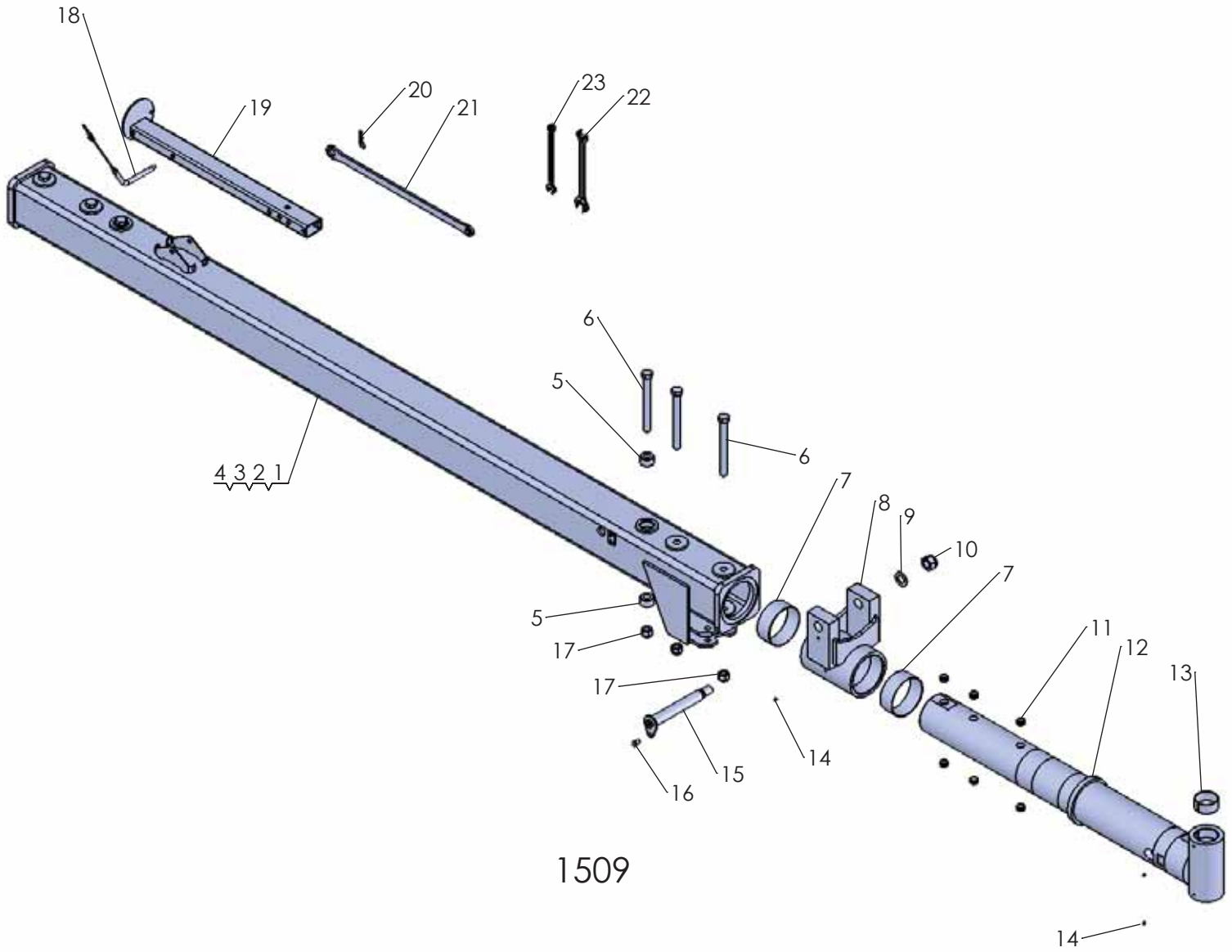

1509

01-12-2017

Pos nr/ Ref No	Detalj nr/ Part No	Benämning	Description
1509 Ö		**DRAGRAM DVL**	**DRAW FRAME DVL**
1	4165 92454 90	Stabiliseringsrör, 5100	Stabilizer tube, 5100
2	4165 91994 90	Stabiliseringsrör, 6100	Stabilizer tube, 6100
3	4165 91995 90	Stabiliseringsrör, 7100	Stabilizer tube, 7100
4	4165 97432 90	Stabiliseringsrör, 8100	Stabilizer tube, 8100
5	4165 91126 00	Insatshylsa	Sleeve threaded
6	4165 92010 00	Skruv M24x240-12.9 MW	Bolt M24x240-12.9 MW
7	4165 91966 00	Glidlager, Ø150/155x60	Slide bearing, Ø150/155x60
8	4165 99893 90	Bakre lagring	Rear bearing
9	4734 12 04 01	Bricka BRB 31x 56 FZB	Washer ISO 7089 - 30
10	4732 21 30 51	Mutter M6M 30- 8 NF FZB	Nut ISO 7040-M30-8-NF FZB
11	4165 86240 05	Fjädrande rörpinne FRP 30x 14	Spring pin DIN 7346 S Ø30x14
12	4165 91900 90	Axel för DVL	Axle for DVL
13	4165 85965 00	Glidlager, Ø80/85x40	Slide bearing, Ø80/85x40
14	4738 88 20 03	Smörjnippel, AM 8x1,25 FZB	Grease nipple, AM 8x1,25 FZB
15	4165 20584 00	Låstapp	Pin
16	4725 25 32 51	Skruv M6S 12x 20- 8.8 FZB	Bolt ISO 4014 - M12 x 20-8.8 FZB
17	4165 03650 09	Mutter M6M 24-10 NF MW	Nut ISO-7040-M24-10 MW
18	4165 85459 00	Låspinne Ø16x151, komplett	Locking pin Ø16x151, cpl
19	4165 85457 40	Stödben, delburen plog	Support leg, semi mounted plough
20	4165 85763 00	Hårnålssprint, Ø4	Cotter pin, Ø4
21	4165 86711 00	Plognyckel, NV 24/30	Plough wrench, KW 24/30
22	4165 82041 00	Dubbelskruvnyckel, NV 24/30	Dubble U-key, KW 24/30
23	4165 94063 00	U-ringnyckel, NV18	U-cap key, KW18

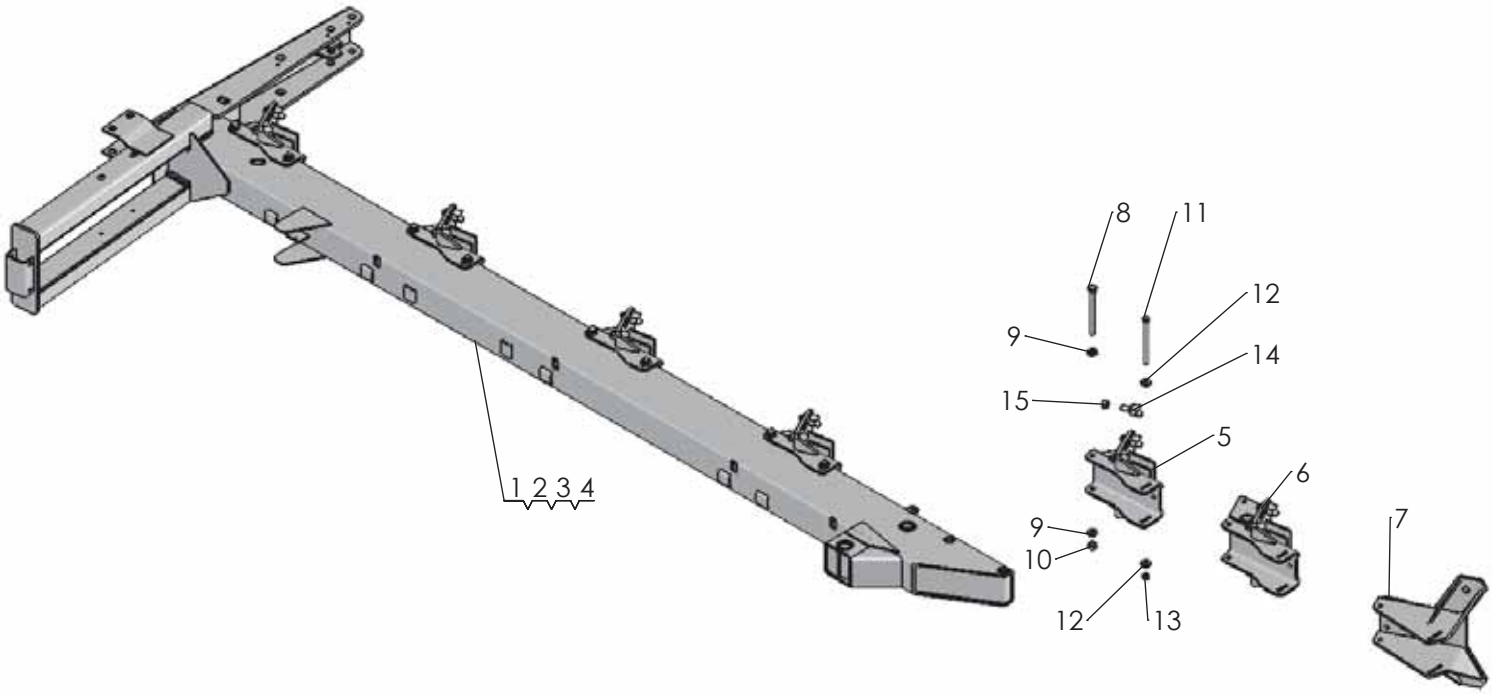

1642

2018-10-18

Pos nr/ Ref No	Detalj nr/ Part No	Benämning	Description
1642 Ö	**36376, 36377**	**RAM DVL F/H**	**FRAME DVL F/H**
1	4165 95099 91	Ram DVL 510X	Frame DVL 510X
2	4165 95099 92	Ram DVL 610X	Frame DVL 610X
3	4165 95099 93	Ram DVL 710X	Frame DVL 710X
4	4165 95099 94	Ram DVL 810X	Frame DVL 810X
5	4165 99500 90	Åshus auto	Beam house
6	4165 99532 90	Åshus Canada	Beam house Canada
7	4165 99002 90	Åsfäste VP12	Beam house
8	4165 90531 00	Skruv M20x215-12.9 MW	Bolt M20x215-12.9 MW
9	4165 83587 00	Bricka, Ø20,5/38,5x8	Washer, Ø20,5/38,5x8
10	4165 03607 07	Mutter M6M 20-12 MW	Nut ISO 4032-20-12 MW
11	4165 90856 00	Skruv M16x215-12.9 MW	Bolt M16x215-12.9 MW
12	4165 85884 00	Bricka, Ø17/38x10	Washer, Ø17/38x10
13	4165 03607 05	Mutter M6M 16-12 MW	Nut ISO 4032-16-12 MW
14	4165 86080 00	Säte M20	Seat M20
15	4731 23 26 51	Mutter M6M 20-10 MW	Nut ISO - 4032 - M20-10 MW

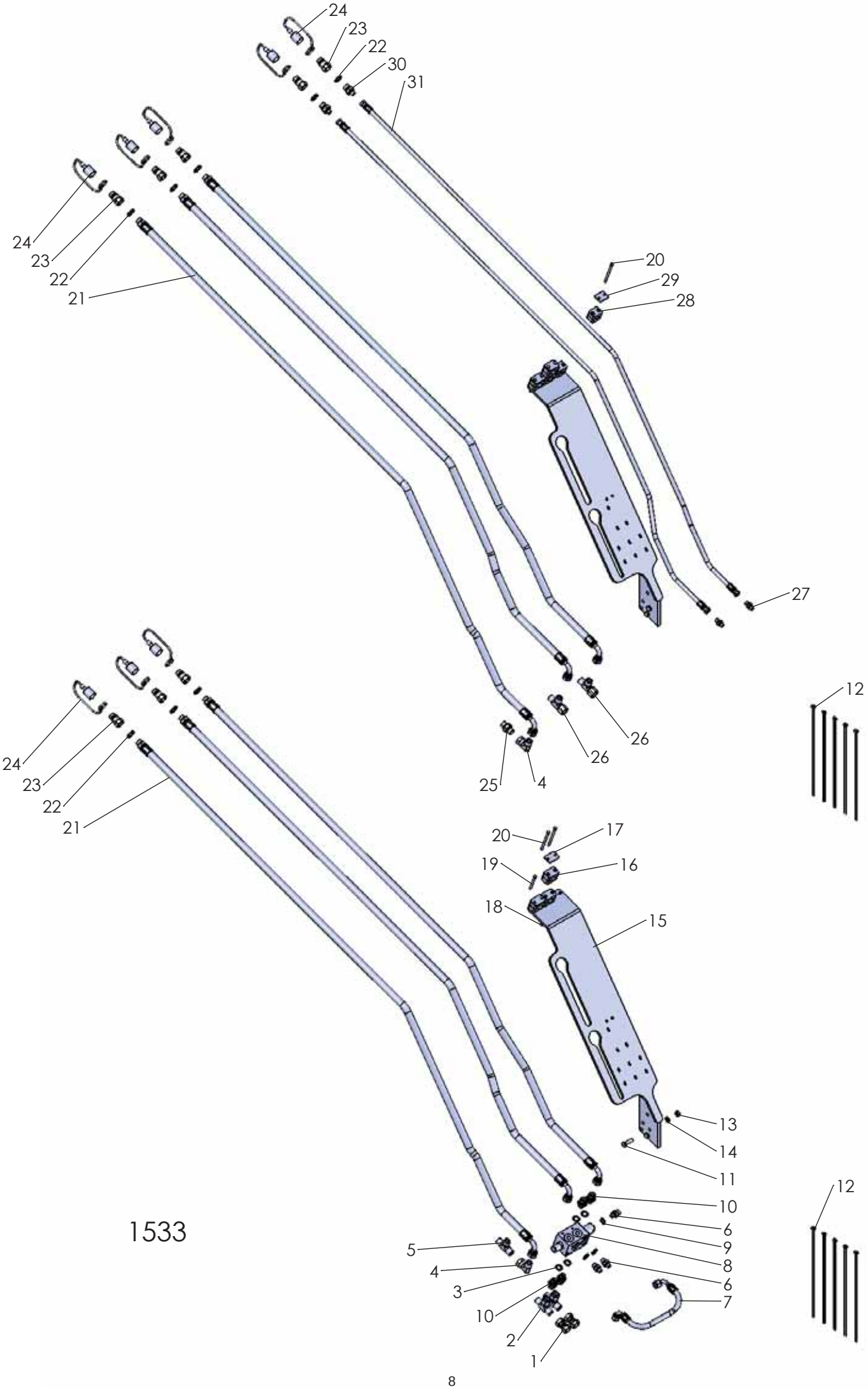

1533

05-12-2017

Pos nr/ Ref No	Detalj nr/ Part No	Benämning	Description
1533 Ö		**HYDRAULIK FRÄMRE**	**HYDRAULIC FRONT**
1	4165 89283 00	Rakadapt 1/2"	Straight union 1/2"
2	4165 77827 00	T-adapt 1/2"	T-union 1/2"
3	4165 94417 00	Gummistålbricka, G3/8	Bonded seal, G3/8
4	4165 77826 00	L-adapt 1/2"	L-union 1/2"
5	4165 73013 00	T-adapt	T-union
6	4165 93574 00	Rak adapt, 3/8" - 1/4"	Stright union, 3/8"-1/4"
7	4165 97320 00	Hydraulslang, L=400	Hydraulic hose, L=400
8	4165 93961 50	Omkastarventil, tryckstyrd	Diverter valve, pressure controlled
9	4165 12983 01	Gummistålbricka, G1/4"	Bonded seal, G1/4
10	4165 92438 00	Rak adapt, 1/2" - 3/8"	Stright union
11	4725 24 97 51	Skruv M6S 10x 35- 8.8 FZB	Bolt ISO 4014 - M10 x 35-8.8 FZB
12	4165 12002 78	Buntband svart, L=368	Self-locking ties, L=368
13	4731 23 20 01	Mutter M6M 10- 8 FZB	Nut Hexagon Nut ISO - 4032 - M10-8 FZB
14	4734 11 73 01	Bricka BRB 10,5x 20 FZB	Washer ISO 7089 - 10 FZB
15	4165 96545 40	Slanghållare	Hose bracket
16	4165 94291 00	Klammerpar, Ø20	Tube clamps, Ø20
17	4165 91853 00	Täckplatta 33	Cover plate 33
18	4731 23 16 01	Mutter M6M 6- 8 FZB	Nut ISO - 4032 - M6-8 FZB
19	4725 23 82 51	Skruv M6S 6x 60- 8.8 FZB	Bolt ISO 4014 - M6 x 60-8.8 FZB
20	4725 23 88 51	Skruv M6S 6x 90- 8.8 FZB	Bolt ISO 4014 - M6 x 90-8.8 FZB
21	4165 26818 00	Hydraulslang 1/2, L=2500	Hydraulic hose 1/2, L=2500
22	4165 80316 00	Gummistålbricka, G1/2	Bonded seal, G1/2
23	4165 74814 00	Handel 1/2"	Quick coupling M, 1/2"
24	4165 78383 00	Handelsskydd	Protective cap
25	4165 65478 00	Rak adapt 1/2"	Union
26	4165 93068 00	T-adapt 1/2"	T-union
27	4165 79031 00	Adapt, 1/4" - 1/4"	Stright union, 1/4" - 1/4"
28	4165 94290 00	Klammerpar, Ø12,7	Tube clamps, Ø12,7
29	4165 91205 00	Täckplatta 26	Covering plate 26
30	4165 77231 00	Rak adapt 1/2" - 1/4"	Stright union
31	4165 77228 00	Hydraulslang, L=1990	Hydraulic hose, L=1990

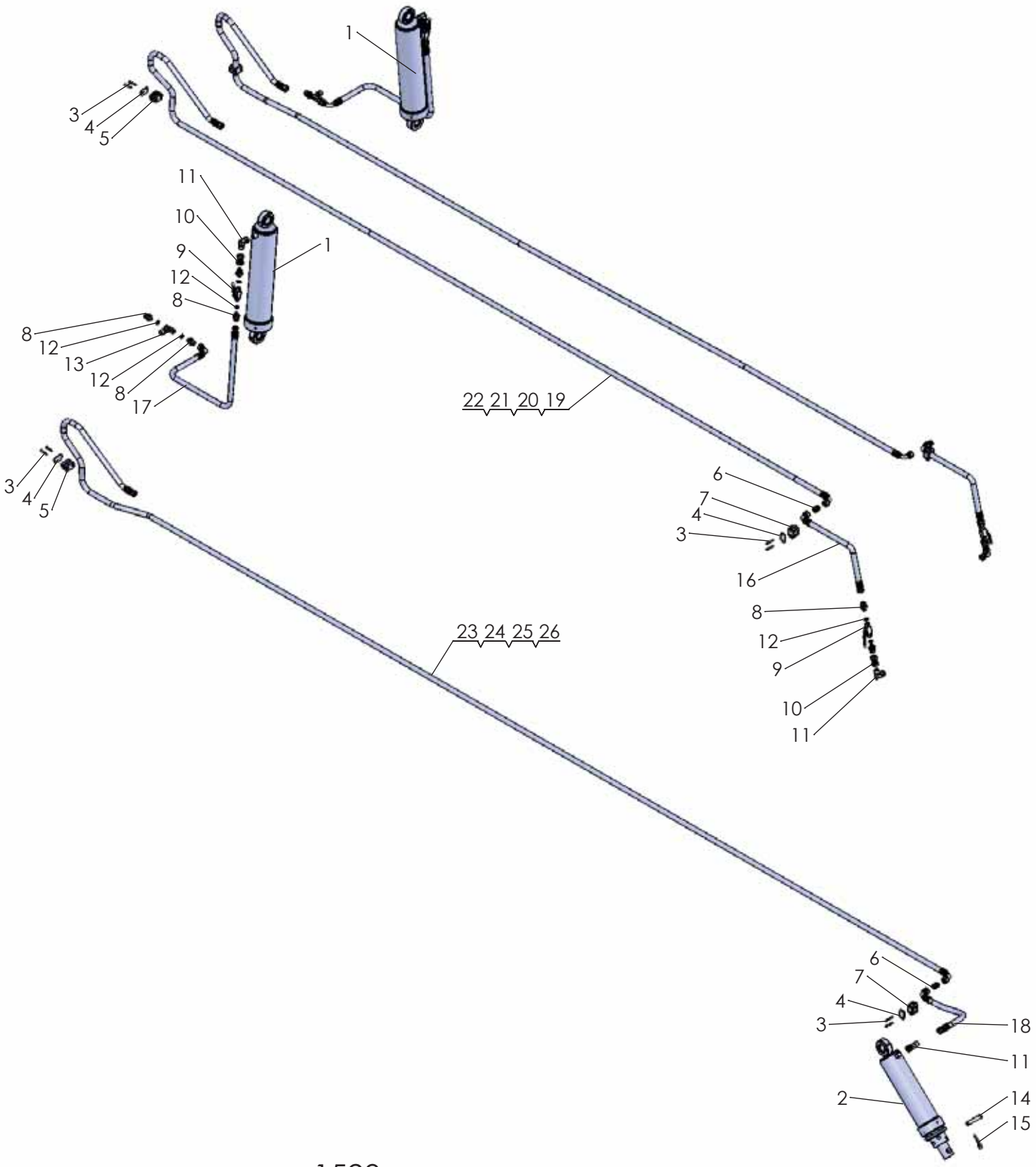
1
3
4
5
11
10
9
12
8
1
8
12
13
12
8
17
22 21 20 19
3
4
5
6
7
4
3
16
8
12
9
10
11
23 24 25 26
6
7
4
3
18
11
2
14
15

1528

Pos nr/ Ref No	Detalj nr/ Part No	Benämning	Description
1528 Ö		**HYDRAULIK DVL**	**HYDRAULIC DVL**
1	4165 98286 50	Hydraulcylinder EV, Ø100/42x390	Hydraulic cylinder SA Ø100/42x390
2	4165 91846 50	Hydraulcylinder EV, Ø90/40x260	Hydraulic cylinder SA, Ø90/40x260
3	4725 23 78 51	Skruv M6S 6x 40- 8.8 FZB	Bolt ISO 4014 - M6 x 40-8.8 FZB
4	4165 91853 00	Täckplatta 33	Cover plate 33
5	4165 94291 00	Klammerpar, Ø20	Tube clamps, Ø20
6	4165 75953 00	Rakadapt, M22	Straight union, M22
7	4165 34058 00	Klammerpar, Ø23	Tube clamps, Ø23
8	4165 77231 00	Rak adapt 1/2" - 1/4"	Stright union
9	4165 84096 00	Kulventil, ISO-G1/4	Ball valve, ISO-G1/4
10	4165 89283 00	Rakadapt 1/2"	Straight union 1/2"
11	4165 77826 00	L-adapt 1/2"	L-union 1/2"
12	4165 12983 01	Gummistålbricka, G1/4"	Bonded seal, G1/4
13	4165 91396 00	Backstrypventil, ISO-G1/4	Check valve
14	4165 91848 00	Cylindrisk bult, Ø16x85	Headed clevis pin, Ø16x85
15	4165 85763 00	Hårnålssprint, Ø4	Cotter pin, Ø4
16	4165 93524 00	Hydraulslang, L=500	Hydraulic hose, L=500
17	4165 99223 00	Hydraulslang 1/2, L=740	Hydraulic hose 1/2, L=740
18	4165 93207 00	Hydraulslang, L=740	Hydraulic hose, L=740
19	4165 24740 00	Hydraulslang 1/2, L=5250	Hydraulic hose 1/2, L=5250
20	4165 24741 00	Hydraulslang, L=6250	Hydraulic hose, L=6250
21	4165 24742 00	Hydraulslang, L=7250	Hydraulic hose, L=7250
22	4165 24743 00	Hydraulslang, L=8250	Hydraulic hose, L=8250
23	4165 24744 00	Hydraulslang, L=6500	Hydraulic hose, L=6500
24	4165 24745 00	Hydraulslang, L=7500	Hydraulic hose, L=7500
25	4165 24746 00	Hydraulslang, L=8500	Hydraulic hose, L=8500
26	4165 24747 00	Hydraulslang, L=9500	Hydraulic hose, L=9500

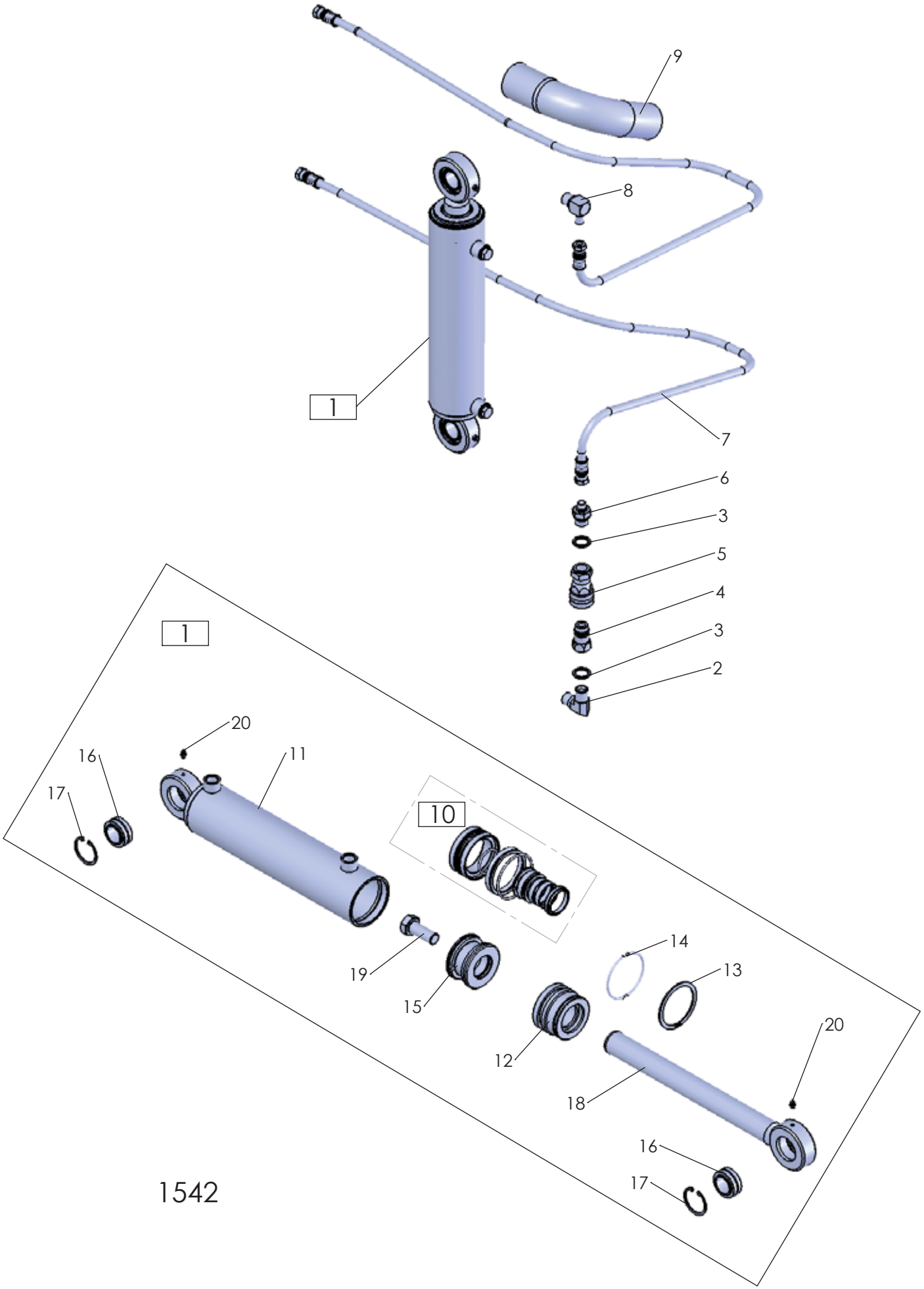

1542

04-12-2017

Pos nr/ Ref No	Detalj nr/ Part No	Benämning	Description
1542 Ö		**FÖRSTA TILTANS JUSTERING**	**FIRST FURROW ADJUSTEMENT**
1	4165 97820 50	Hydraulcylinder DV, Ø80/40x270	Hydraulic cylinder DA, Ø80/40x270
2	4165 85868 00	L-adapt 1/2"	L-union 1/2"
3	4165 80316 00	Gummistålbricka, G1/2	Bonded seal, G1/2
4	4165 74814 00	Handel 1/2"	Quick coupling M, 1/2"
5	4165 74815 00	Snabbkoppling hondel 1/2"	Quick coupling F 1/2"
6	4165 77231 00	Rak adapt 1/2" - 1/4"	Stright union
7	4165 20590 00	Hydraulslang, L=1640	Hydraulic hose, L=1640
8	4165 77221 00	L-adapt	L-union
9	4165 12160 73	Spridarkrök, gummi	Spreader bend, rubber
10	4165 93810 00	Packningssats till cylinder, Ø80/40	Sealing kit for cylinder, Ø80/40
11	4165 97823 50	Cylinderrör Ø80/90, komplett	Cylinder tube Ø80/90, cpl
12	4165 93806 00	Styrning, Ø80/40	Guide, Ø80/40
13	4735 31 54 61	Spårring AV 75 FZB	Retaining ring AV 75 FZB
14	4165 89206 00	Låsringshalvor för cyl Ø80	Locking ring for cyl Ø80
15	4165 93805 00	Kolv, Ø80/40	Piston, Ø80/40
16	4165 86405 02	Ledlager, Ø30	Spherical plain bearing, Ø30
17	4735 31 40 11	Spårring SgH 47 FZB	Circlip DIN 472 - 47 x 1.75
18	4165 97825 50	Kolvstång Ø40, komplett	Piston rod Ø40, cpl
19	4725 26 74 51	Skruv M6S 20x 50- 8.8 FZB	Bolt ISO 4014 - M20 x 50-8.8 FZB
20	4738 88 10 01	Smörjnippel, AH M6 FZB	Grease nipple, AH M6 FZB

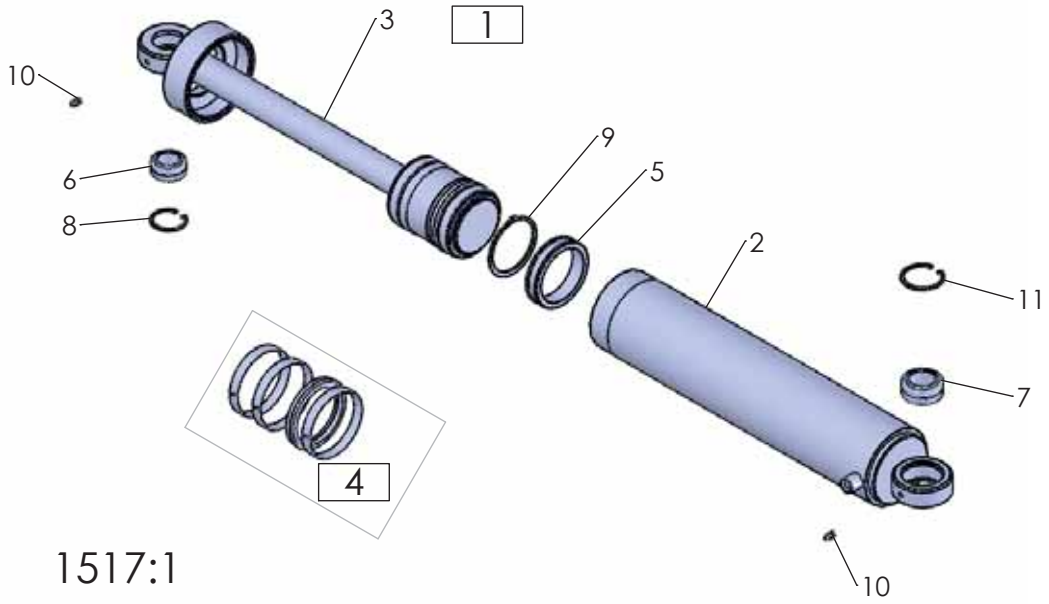

1517:1

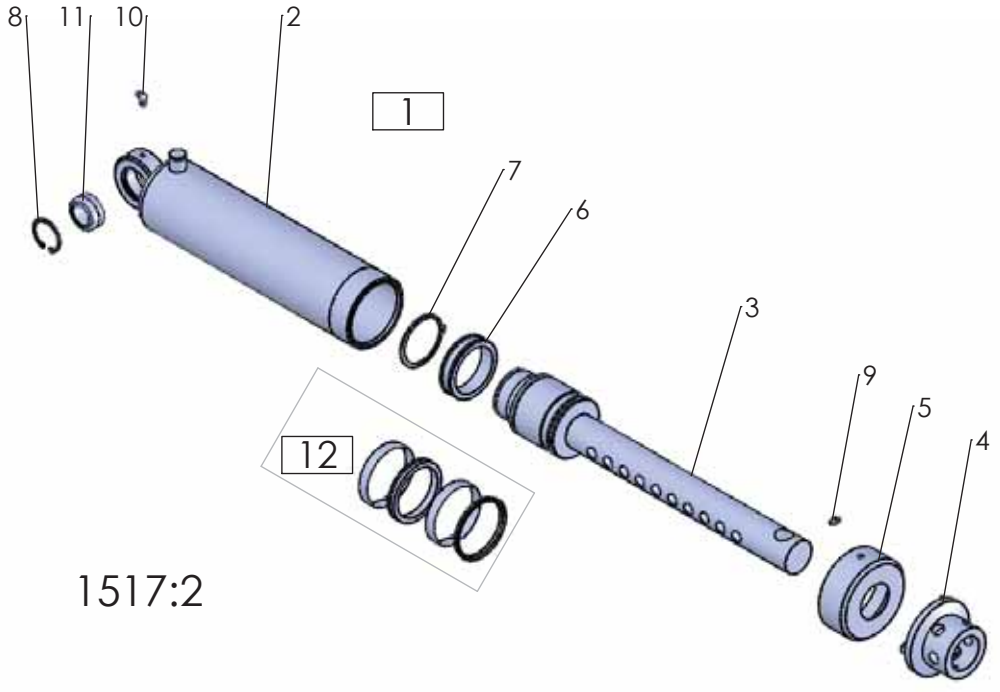

1517:2

Pos nr/ Ref No	Detalj nr/ Part No	Benämning	Description
1517:1 Ö		**HYDRAULCYLINDER Ø100/42**	**HYDRAULIC CYLINDER Ø100/42**
1	4165 98286 50	Hydraulcylinder EV, Ø100/42x390	Hydraulic cylinder SA Ø100/42x390
2	4165 98285 50	Cylinderrör Ø100, L=565, komplett	Cylinder tube, Ø100, L=565, cpl
3	4165 92180 50	Kolvstång till 92166	Piston rod for 92166
4	4165 93075 00	Packningssats till EV Ø100	Set of seals for SA Ø100
5	4165 92185 00	Packningshållare (Ø100)	Sealing bracket (Ø100)
6	4165 86405 02	Ledlager, Ø30	Spherical plain bearing, Ø30
7	4165 86405 03	Ledlager, Ø35	Spherical plain bearing, Ø35
8	4735 31 40 11	Spårring SgH 47 FZB	Circlip DIN 472 - 47 x 1.75
9	4735 31 56 01	Spårring SgA 80 FZB	Circlip DIN 471 - 80 x 2.5
10	4738 88 20 03	Smörjnippel, AM 8x1,25 FZB	Grease nipple, AM 8x1,25 FZB
11	4735 31 44 11	Spårring SgH 55 FZB	Circlip DIN 472 - 55 x 2

Pos nr/ Ref No	Detalj nr/ Part No	Benämning	Description
1517:2 Ö		**HYDRAULCYLINDER Ø90/40**	**HYDRAULIC CYLINDER Ø90/40**
1	4165 91846 50	Hydraulcylinder EV, Ø90/40x260	Hydraulic cylinder SA, Ø90/40x260
2	4165 91249 52	Cylinderrör Ø90, komplett	Cylinder jacket Ø90, cpl
3	4165 91847 50	Kolvstång Ø90/50 EV, kompl	Piston rod Ø90/50 SA, cpl
4	4165 91849 50	Stoppring	Stop ring
5	4165 91248 50	Mantelring, M105x2	Cylinder jacket ring, M105x2
6	4165 91268 00	Packningshållare	Seal retainer
7	4735 31 52 01	Spårring SgA 70 FZB	Circlip DIN 471 - 70 x 2.5
8	4735 31 40 11	Spårring SgH 47 FZB	Circlip DIN 472 - 47 x 1.75
9	4738 88 20 03	Smörjnippel, AM 8x1,25 FZB	Grease nipple, AM 8x1,25 FZB
10	4738 88 80 03	Smörjnippel, CM 8x1,25 FZB	Grease nipple, CM 8x1,25 FZB
11	4165 86405 02	Ledlager, Ø30	Spherical plain bearing, Ø30
12	4165 93074 00	Packningssats till cylinder 91846	Sealing kit for cylinder 91846

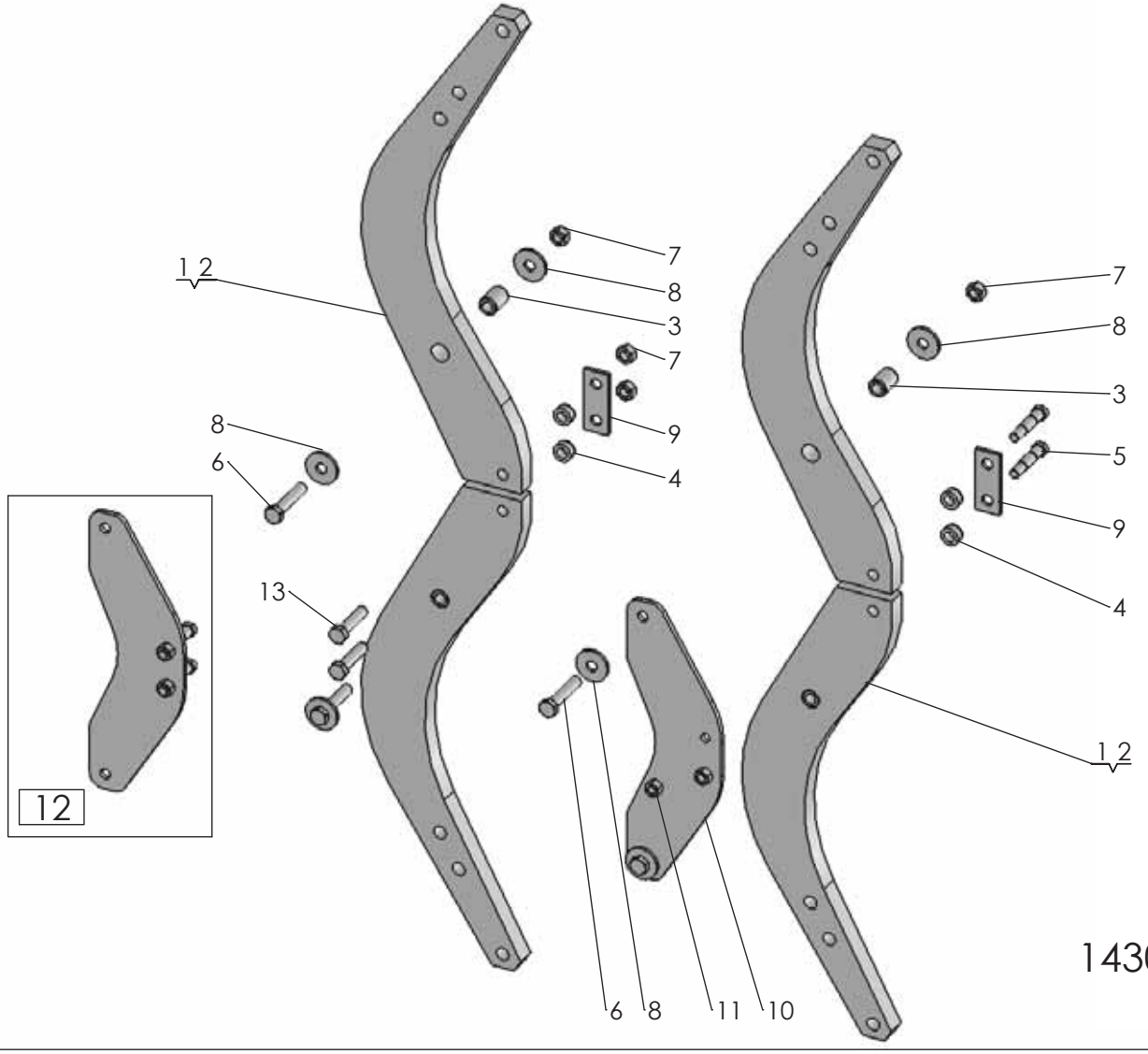

1430

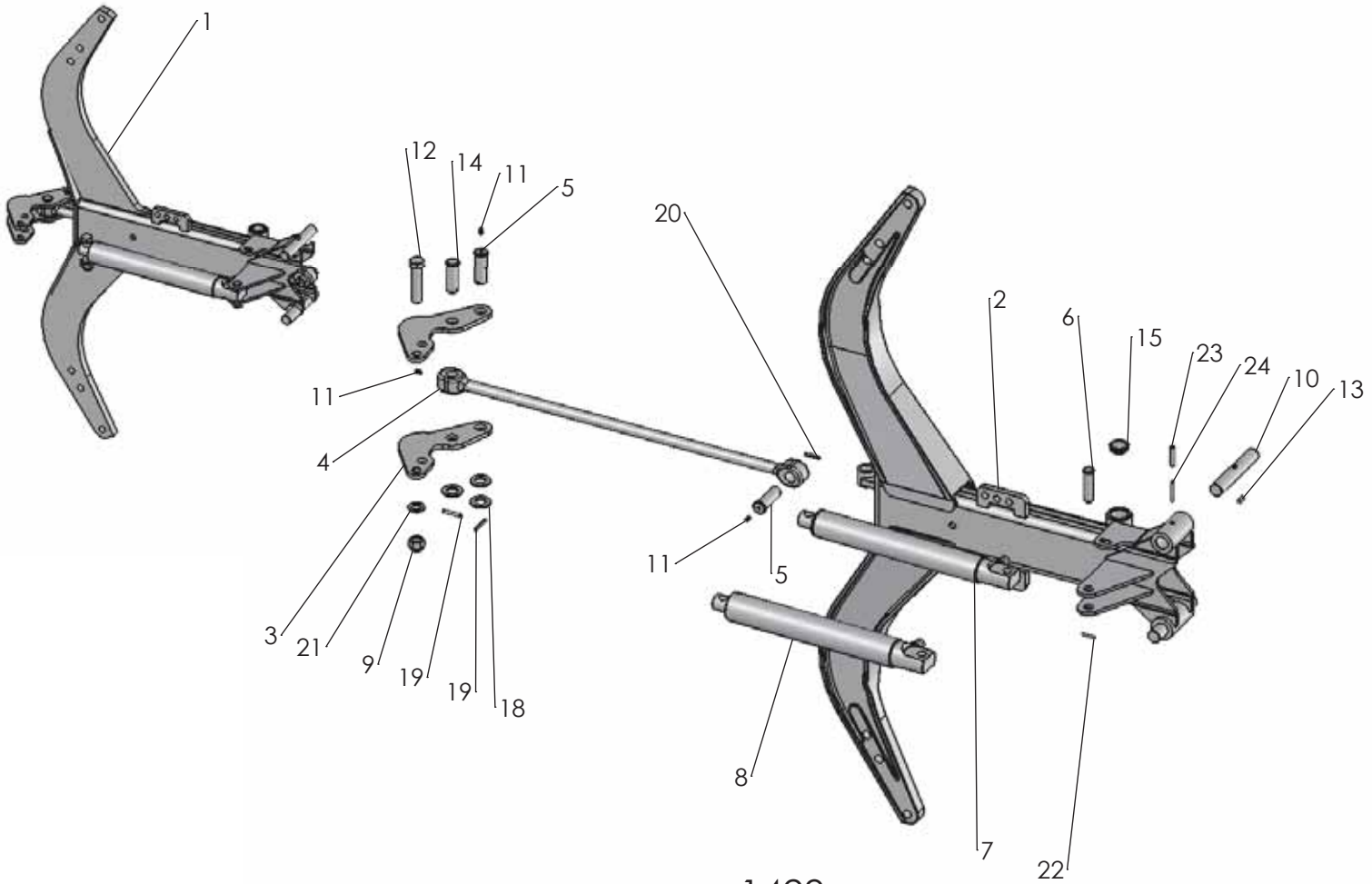

1429

2018-08-20

Pos nr/ Ref No	Detalj nr/ Part No	Benämning	Description
1430 Ö		**ÅS, BRYTBULT**	**BEAM, SHEARBOLT**
1	4165 92127 90	Åsben 750 T30	Beam 750 T30
2	4165 94544 90	Åsben 800 T 30	Beam 800 T 30
3	4165 86240 08	Fjädrande rörpinne FRP 28x 40	Spring pin DIN 1481 S Ø28x 40
4	4165 91406 00	Hylsa, 16,5/28x14	Sleeve, 16,5/28x14
5	4165 31041 00	Brytbult, M14	Shear bolt, M14
6	4725 26 36 81	Skruv M6S 16x 80-10.9 MW	Bolt ISO 4014 M16x80 -10.9 MW
7	4165 03604 05	Mutter M6M 16-10 FZB	Nut DIN 934 M16-10 FZB
8	4165 86433 00	Bricka, Ø17/50x5	Washer, Ø17/50x5
9	4165 91403 00	Bricka fyrkant, Ø17x100x40x6	Square washer, Ø17x100x40x6
10	4165 30827 40	Stödplåt fast åskomp, M14	Support plate fixed beam, M14
11	4731 23 23 01	Mutter M6M 14- 8 FZB	Nut ISO - 4032 - M14-8 FZB
12	4165 30832 00	Brytbults kit M14	Sheare bult kit M14
13	4165 91399 00	Brytbult M16x70 MW	Shear bolt M16x70 MW

Pos nr/ Ref No	Detalj nr/ Part No	Benämning	Description
1429 Ö		**ÅS, AUTOMATISK**	**BEAM, AUTOMATIC**
1	4165 86043 90	Ås, komplett, låg automat Överum	Beam short Överum
2	4165 96112 90	Automatås hög (800)	Beam (800)
3	4165 21555 90	Hävarm (bumerang) Överum	Walking beam Överum
4	4165 25902 50	Dragstång L=843	Draw rod, L=843
5	4165 86079 00	Tapp för åskomponent	Pin for beam
6	4165 72399 01	Cylindrisk bult, Ø20x75,5	Headed clevis pin, Ø20x75,5
7	4165 21550 50	Hydraulcylinder EV, Ø50/38x293	Hydraulic cylinder SA, Ø50/38x293
8	4165 26350 50	Hydraulcylinder EV, Ø55x35x293	Hydraulic cylinder SA, Ø55x35x293
9	4165 03650 07	Mutter M6M 20 NF-10 MW	Nut ISO-7040-M20-10 MW
10	4165 86044 00	Tapp, Ø30x175	Pin, Ø30x175
11	4738 88 20 03	Smörjnippel, AM 8x1,25 FZB	Grease nipple, AM 8x1,25 FZB
12	4165 91945 00	Skruv M6S 20x 95-10.9 MW	Bolt M6S 20x 95-10.9 MW
13	4165 98096 00	Cylindrisk pinne CPK m6 10x20	Cylindrical pin CPK m6 10x20
14	4165 25914 00	Cylindrisk bult, Ø25x73	Clevis pin, Ø25x73
15	4165 23869 00	Skyddsplugg, Ø37-40,4	Protective cap, Ø37-40,4
18	4734 12 00 01	Bricka BRB 26x 45 FZB	Washer 26x45-200 HV
19	4721 43 48 01	Fjädrande rörpinne FRP 6x 45 FZB	Spring Pin ISO 8752 - 6 x 45
20	4721 43 46 01	Fjädrande rörpinne FRP 6x 36 FZB	Spring Pin ISO 8752 - 6 x 36 FZB
21	4734 11 92 01	Bricka BRB 21x 37 FZB	Washer ISO 7089-M20-200 HV
22	4721 42 62 01	Fjädrande rörpinne FRP 4x 32 FZB	Spring Pin ISO 8752 - 4 x 32 FZB
23	4721 43 85 10	Fjädrande rörpinne FRP 8x 50 MW	Spring Pin ISO 8752 - 8 x 50 MW
24	4721 43 18 10	Fjädrande rörpinne FRP 5x 50 MW	Spring Pin ISO 8752 - 5 x 50 MW

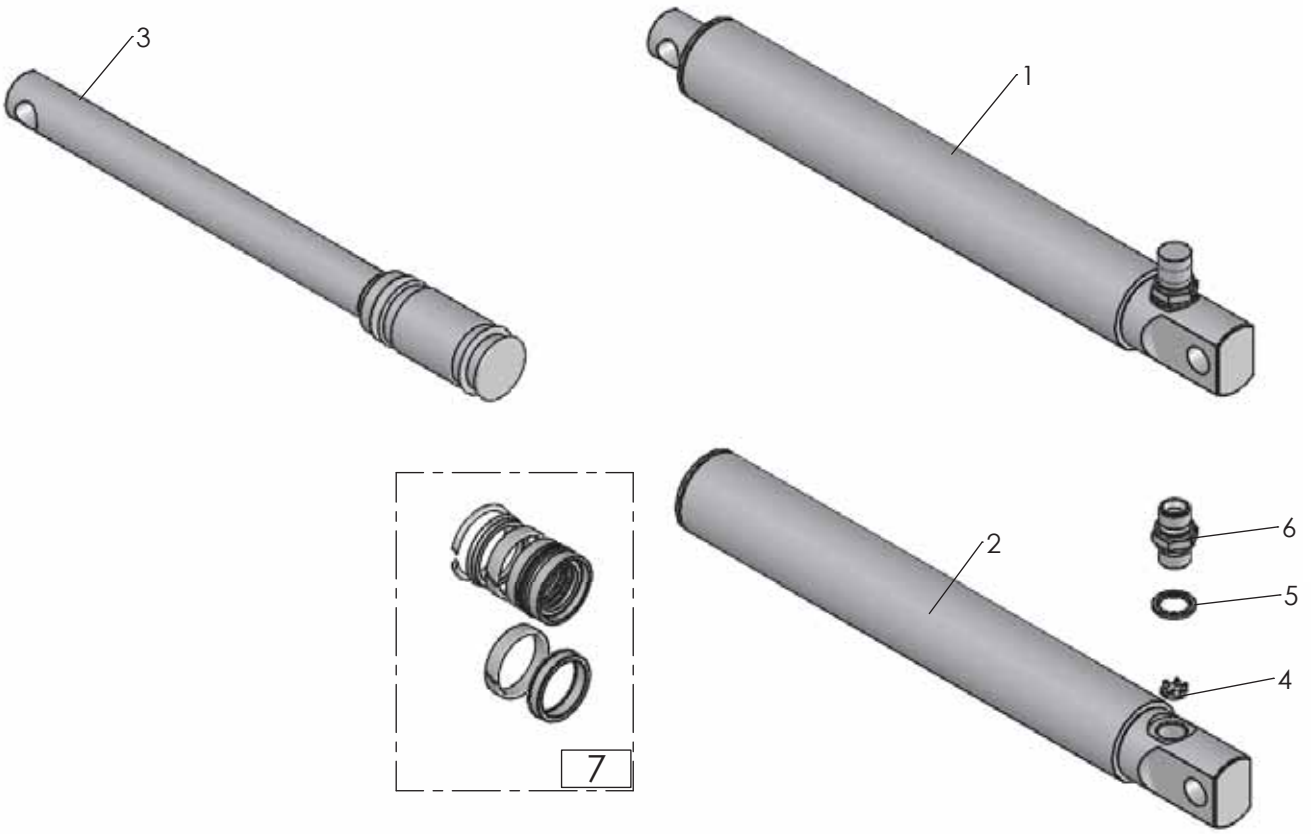

1280

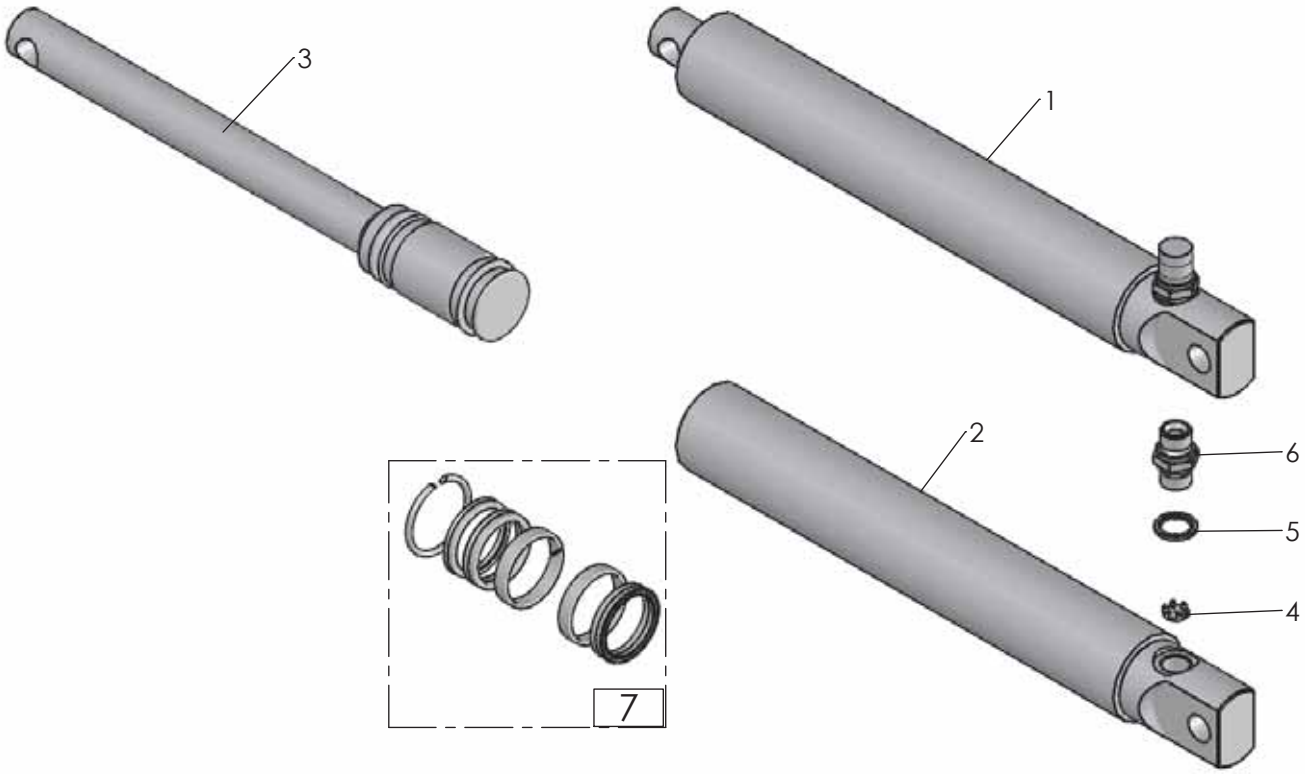

1281

2018-08-27

Pos nr/ Ref No	Detalj nr/ Part No	Benämning	Description
1280 Ö		**HYDRAULISK STENSÄKRINGSCYLINDER Ø50**	**HYDRAULIC STONE TRIP CYLINDER Ø50**
1	4165 21550 50	Hydraulcylinder EV, Ø50/38x293	Hydraulic cylinder SA, Ø50/38x293
2	4165 21551 50	Cylinderrör, Ø50	Cylinder tube, Ø50
3	4165 23802 50	Kolvstång, komplett Ø50	Piston rod Ø50, cpl
4	4165 77852 00	Ventilkägla, Ø2,2	Restrictor valve, Ø2,2
5	4165 80316 00	Gummistålbricka, G1/2	Bonded seal, G1/2
6	4165 80317 00	Rak adapt, 1/2-1/2	Union
7	4165 86256 00	Packningssats cyl Ø50	Sealing kit for cyl Ø50

Pos nr/ Ref No	Detalj nr/ Part No	Benämning	Description
1281 Ö		**HYDRAULISK STENSÄKRINGSCYLINDER Ø55**	**HYDRAULIC STONE TRIP CYLINDER Ø55**
1	4165 26350 50	Hydraulcylinder EV, Ø55x35x293	Hydraulic cylinder SA, Ø55x35x293
2	4165 26453 50	Cylinderrör, Ø55/65, kompl	Cylinder tube, Ø55/65
3	4165 26455 50	Kolvstång Ø55, komplett	Piston rod Ø55, cpl
4	4165 77852 00	Ventilkägla, Ø2,2	Restrictor valve, Ø2,2
5	4165 80316 00	Gummistålbricka, G1/2	Bonded seal, G1/2
6	4165 80317 00	Rak adapt, 1/2-1/2	Union
7	4165 26459 00	Packningssats till 26350	Sealing kit for 26350

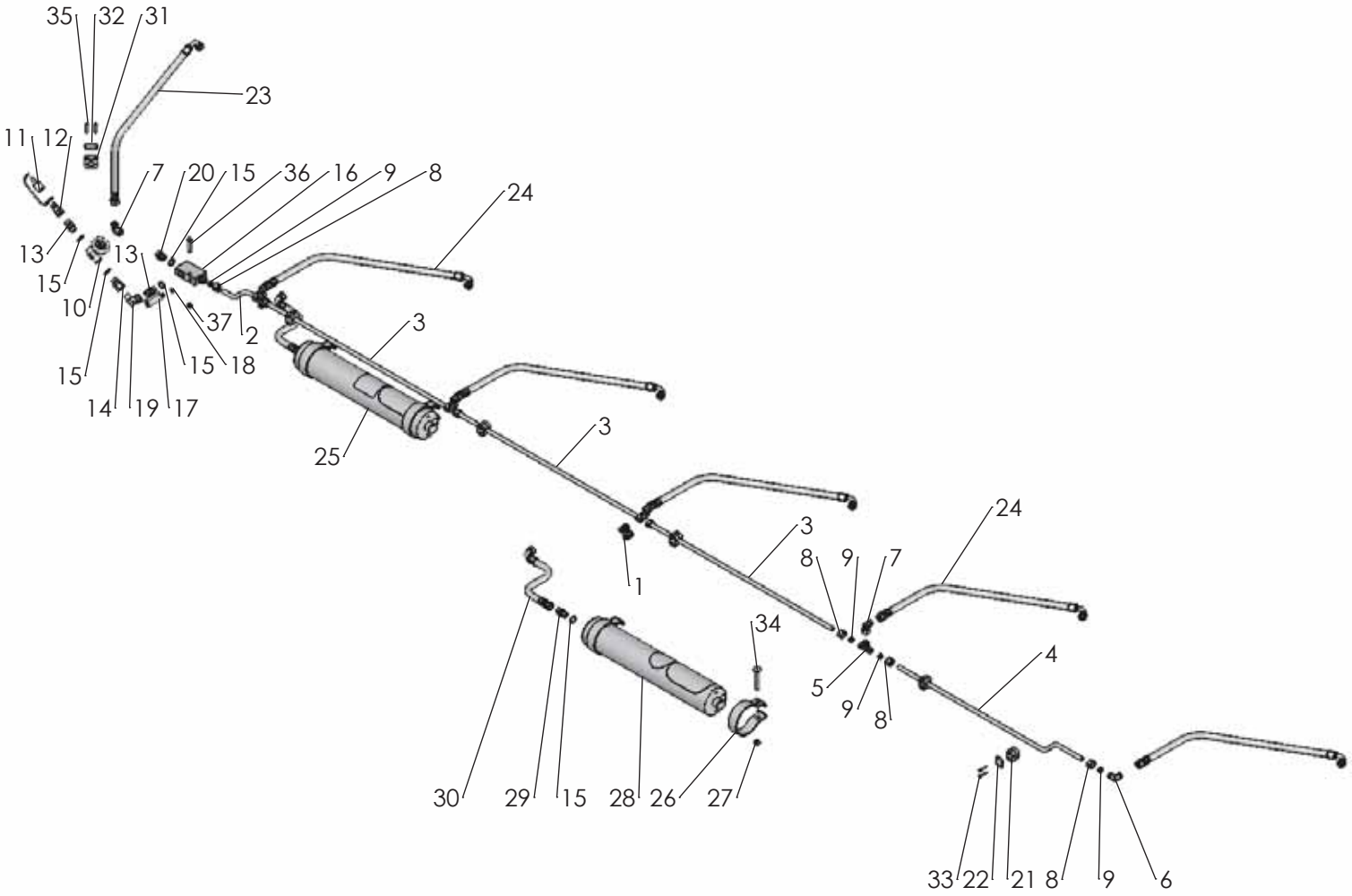

1643

2018-12-05

Pos nr/ Ref No	Detalj nr/ Part No	Benämning	Description
1643 Ö	**36374**	**STENSÄKRINGSHYDRAULIK DVL**	**STONE TRIP HYDRAULICS DVL**
1	4165 75928 00	X-adapt, M22x1,5	X-union, M22x1,5
2	4165 92133 00	Hydraulrör	Hydraulic pipe
3	4165 86276 00	Hydraulrör, RH 15x2, L= 958	Hydraulic tube, RH 15x2, L= 958
4	4165 96335 00	Hydraulrör	Hydraulic tube
5	4165 75746 00	T-adapt, M22x1,5	T-union, M22x1,5
6	4165 75747 00	L-adapt, M22x1,5	L-union, M22x1,5
7	4165 83050 00	L-adapt, M22x1,5	L-Union, M22x1,5
8	4165 75934 00	Mutter, M22x1,5	Nut, M22x1,5
9	4165 75935 00	Skärring Ø15	Cutting ring Ø15
10	4165 73057 00	Avstängningsventil (nålventil)	Shut of valve
11	4165 78383 00	Handelsskydd	Protective cap
12	4165 74814 00	Handel 1/2"	Quick coupling M, 1/2"
13	4165 65478 00	Rak adapt 1/2"	Union
14	4165 92138 00	Rakadapt, 1/2" - 1/2"	Union, 1/2" - 1/2"
15	4165 80316 00	Gummistålbricka, G1/2	Bonded seal, G1/2
16	4165 85637 00	Kopplingsblock	Connection block
17	4165 80750 00	Manometer	Pressure gauge
18	4165 78474 00	O-ring, OR 10,0x3	O-ring, OR 10,0x3
19	4165 77826 00	L-adapt 1/2"	L-union 1/2"
20	4165 75752 00	Rakadapt 1/2"-M22	Union 1/2"-M22
21	4165 91204 00	Klammerpar, Ø15	Tube clamps, Ø15
22	4165 91205 00	Täckplatta 26	Covering plate 26
23	4165 99010 00	Hydraulslang, L=1000	Hydraulic hose, L=1000
24	4165 99009 00	Hydraulslang, L=790	Hydraulic hose, L=790
25	4165 91938 50	Kolvackumulator 4l 9MPa, med dekal	Piston accumulator 4l 9MPa, with decal
26	4165 33039 50	Ackumulatorfäste, Ø117	Ackumulator bracket, Ø117
27	4731 23 22 01	Mutter M6M 12- 8 FZB	Nut ISO - 4032 - M12-8 FZB
28	4165 95443 50	Kolvackumulator 4l 12MPa, med dekal	Piston accumulator 4l 12MPa with decal
29	4165 80317 00	Rak adapt, 1/2-1/2	Union
30	4165 20235 00	Hydraulslang, L=360	Hydraulic hose, L=360
31	4165 94291 00	Klammerpar, Ø20	Tube clamps, Ø20
32	4165 91853 00	Täckplatta 33	Cover plate 33
33	4725 23 76 51	Skruv M6S 6x 35- 8.8 FZB	Bolt ISO 4014 - M6 x 35-8.8 FZB
34	4727 65 50 51	Skruv MVBF 12x 90- 8.8 FZB	Bolt ISO 8677-M12x90-8.8 FZB
35	4725 23 78 51	Skruv M6S 6x 40- 8.8 FZB	Bolt ISO 4014 - M6 x 40-8.8 FZB
36	4725 25 01 51	Skruv M6S 10x 50- 8.8 FZB	Bolt ISO 4014 - M10 x 50-8.8 FZB
37	4731 23 20 01	Mutter M6M 10- 8 FZB	Nut Hexagon Nut ISO - 4032 - M10-8 FZB

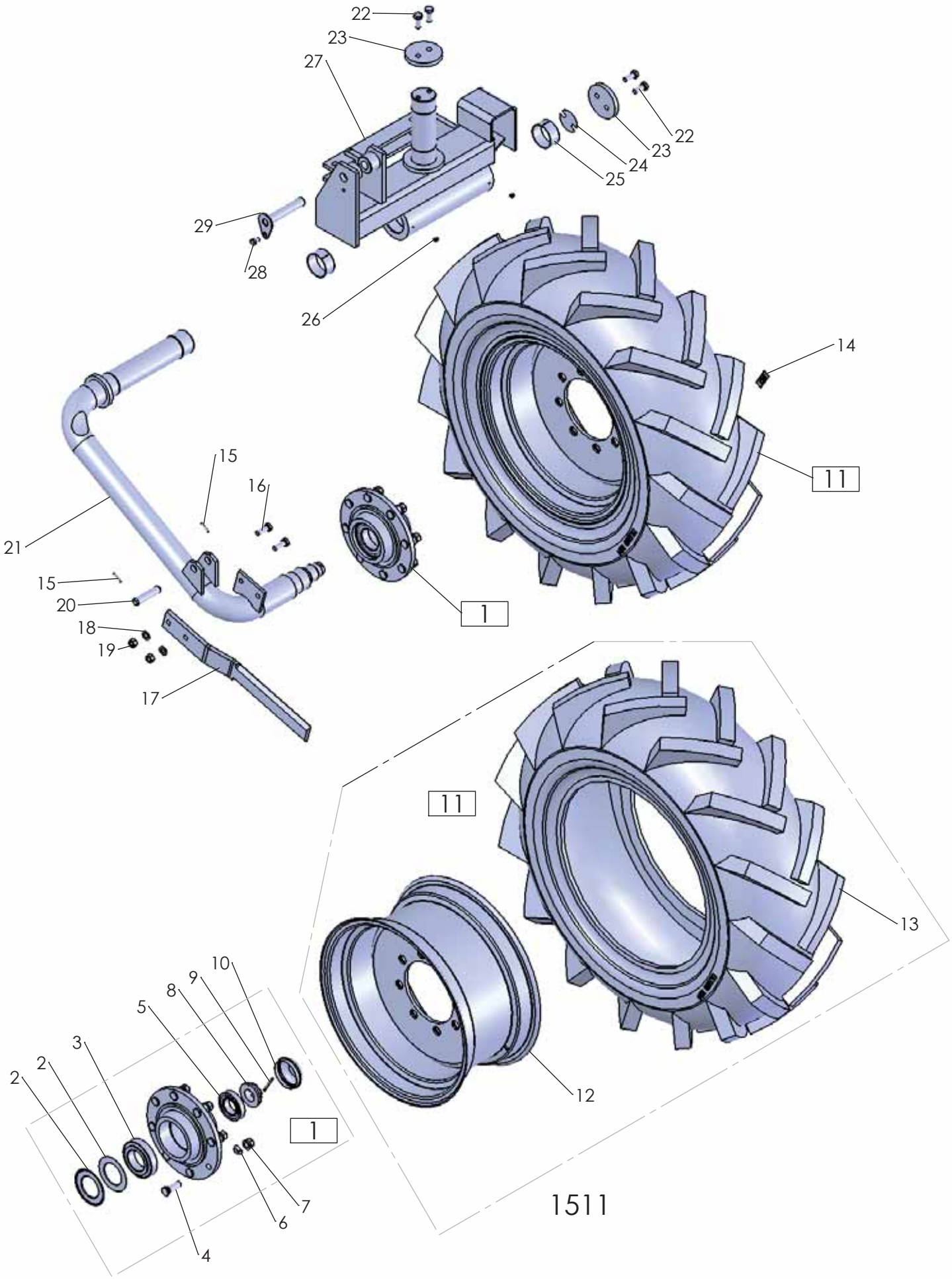
22
23
27
22
23
24
25
29
28
26
14
11
15
16
21
15
20
18
19
17
1
11
13
12
10
9
8
5
3
2
2
1
7
6
4
1511

01-12-2017

Pos nr/ Ref No	Detalj nr/ Part No	Benämning	Description
1511 Ö		**BAKHJUL**	**REAR WHEEL**
1	4165 21861 50	Hjulnav komplett, 8-bult	Wheel hub cpl, 8-bolts
2	4165 21913 00	Tätningsbricka, Ø75/130	Sealing washer, Ø75/130
3	4738 42 15 20	Koniskt rullager, 32215	Taper roller bearing, 32215
4	4165 98807 00	Navskruv, M20x1,5x60-10.9	Hub screw, M20x1,5x60-10.9
5	4738 42 11 20	Koniskt rullager, 32211	Taper roller bearing, 32211
6	4165 21916 00	Navbricka, Ø34/20,5x8	Hub washer, Ø34/20,5x8
7	4165 19317 70	Navmutter, M20x1,5	Hub nut, M20x1,5
8	4165 21915 00	Kronmutter, M45x2	Castel nut, M45x2
9	4721 62 35 01	Saxpinne SP 6,3x 63 FZB	Split pin ISO 1234-6.3x63 FZB
10	4165 22144 00	Navkapsel, Ø100,5	Hub cap, Ø100,5
11	4165 36269 51	Hjul 15.5/80 R24, kompl	Wheel 15.5/80 R24, cpl
12	4165 24579 50	Fälg, W12x24	Rim, W12x24
13	4165 36603 00	Däck 15.5/80-24 PR12	Tyre 15.5/80-24 PR12
14	4165 99369 00	Dekal: Däcktryck 300kPa	Decal: Tyre pressure 300kPa
15	4721 43 15 01	Fjädrande rörpinne FRP 5x 36 FZB	Spring Pin ISO 8752 - 5 x 36
16	4725 26 29 51	Skruv M6S 16x 45- 8.8 FZB	Bolt ISO 4014 - M16 x 45-8.8 FZB
17	4165 89902 40	Avskrapare	Scraper
18	4734 11 86 01	Bricka BRB 17x30 FZB	Washer ISO 7089 - 16
19	4731 23 24 01	Mutter M6M 16- 8 FZB	Nut ISO - 4032 - M16-8 FZB
20	4165 75681 00	Cylindrisk pinne, Ø25x108	Parallel pin, Ø25x108
21	4165 24578 90	Styrhjulsaxel DVL	Wheel axle DVL
22	4725 26 28 51	Skruv M6S 16x 40- 8.8 FZB	Bolt ISO 4014 - M16 x 40-8.8 FZB
23	4165 92056 00	Stoppbricka	Stop washer
24	4165 28805 00	Schims	Washer
25	4165 85965 00	Glidlager, Ø80/85x40	Slide bearing, Ø80/85x40
26	4738 88 80 03	Smörjnippel, CM 8x1,25 FZB	Grease nipple, CM 8x1,25 FZB
27	4165 91884 90	Axelfäste	Axle bracket
28	4725 25 32 51	Skruv M6S 12x 20- 8.8 FZB	Bolt ISO 4014 - M12 x 20-8.8 FZB
29	4165 21795 00	Låstapp, Ø30x163	Locking pin, Ø30x163

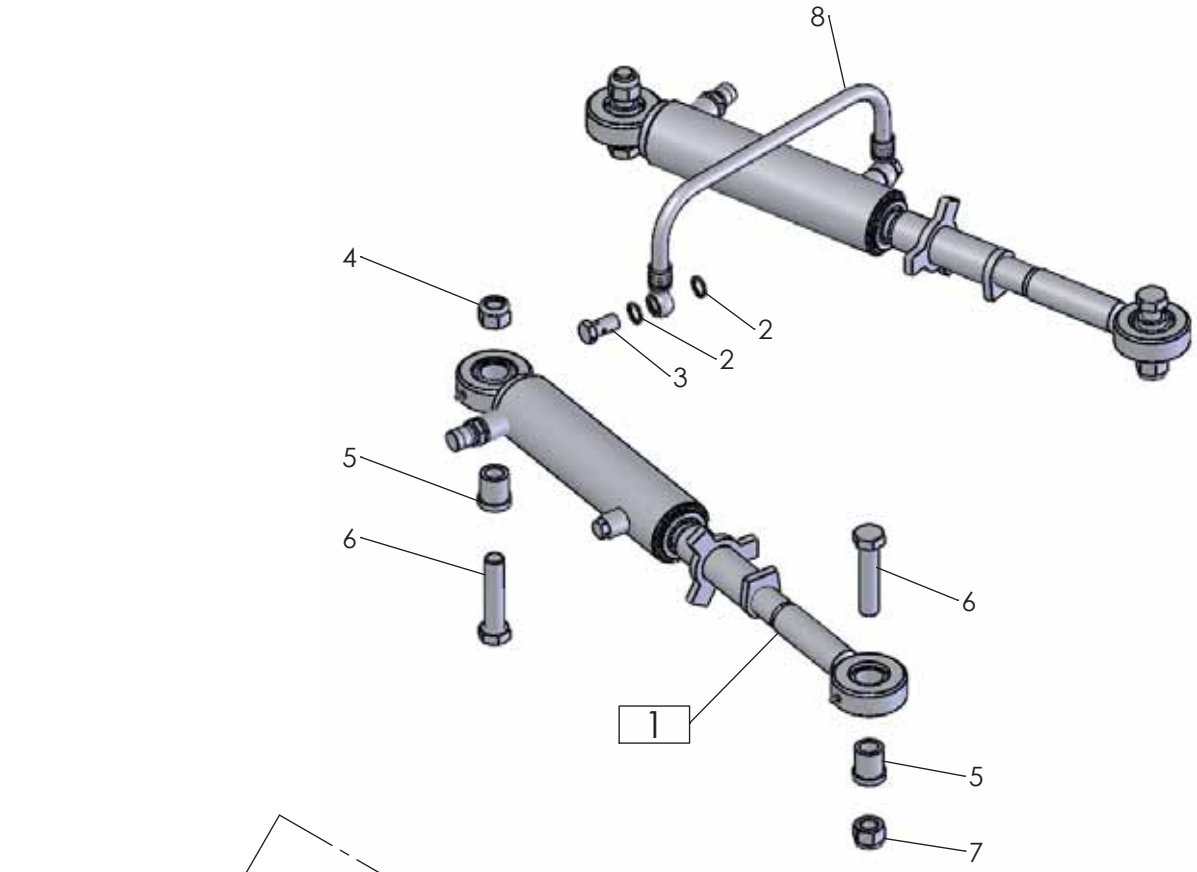

1544

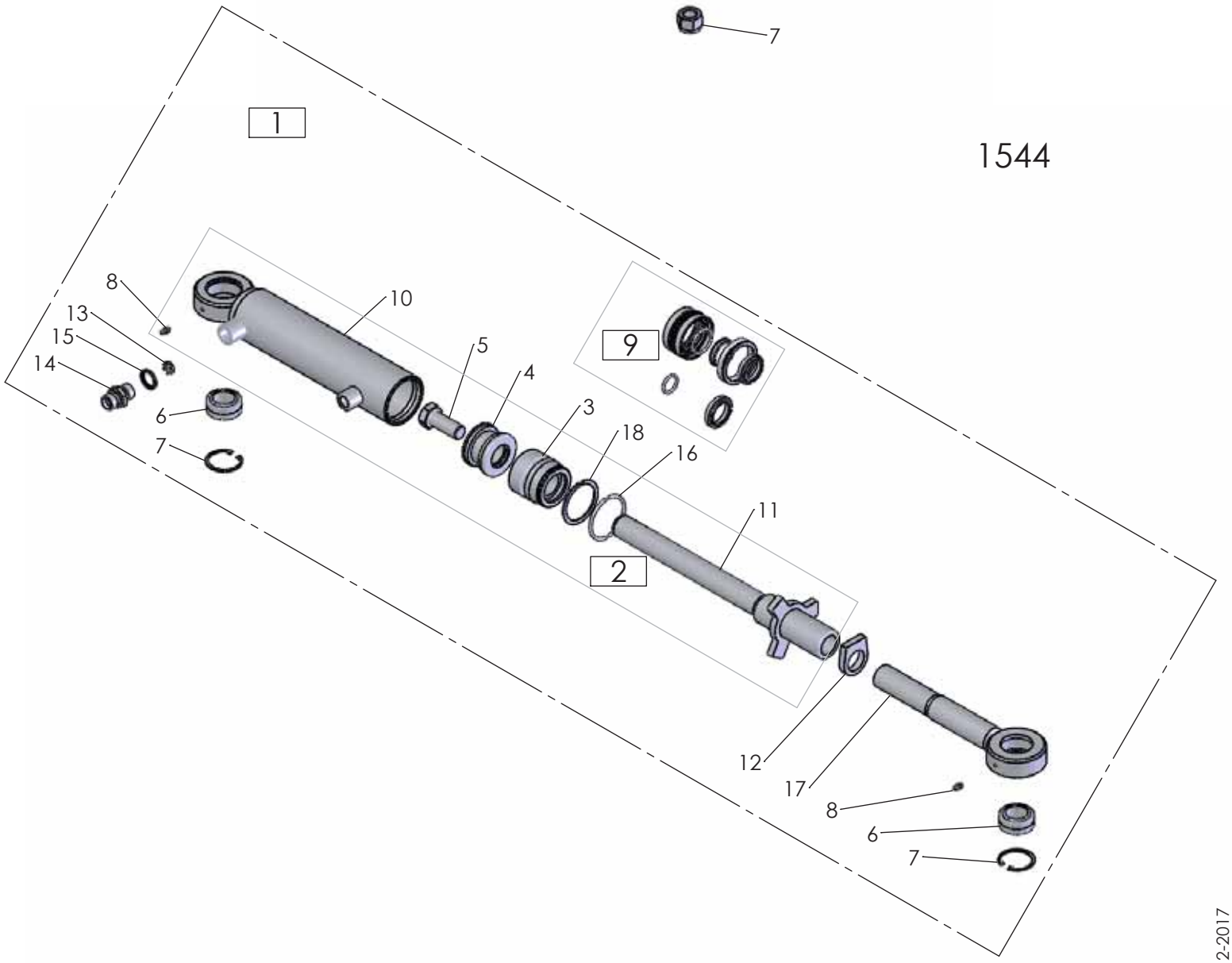

Pos nr/ Ref No	Detalj nr/ Part No	Benämning	Description
1544 Ö		**STYRHYDRAULIK**	**STEERING HYDRAULICS**
1	4165 95831 52	Styrcylinder Ø63/32x175, kompl	Steering cylinder Ø63/32x175, comp
2	4165 94417 00	Gummistålbricka, G3/8	Bonded seal, G3/8
3	4165 95774 00	Banjoskruv 3/8"	Banjo bolt 3/8"
4	4732 21 26 51	Mutter M6M 20- 8 NF FZB	Nut ISO 7040-M20-8-NF FZB
5	4165 95861 00	Hylsa, Ø20,25/30x30,5	Sleeve, Ø20,25/30x30,5
6	4725 26 82 81	Skruv M6S 20x 90-10.9 MW	Bolt ISO 4014 - M20 x 90-10.9 MW
7	4165 03650 07	Mutter M6M 20 NF-10 MW	Nut ISO-7040-M20-10 MW
8	4165 96023 00	Hydraulslang, L=600	Hydraulic hose, L=600

Pos nr/ Ref No	Detalj nr/ Part No	Benämning	Description
1	4165 95831 52	Styrcylinder Ø63/32x175, kompl	Steering cylinder Ø63/32x175, comp
2	4165 95750 50	Hydraulcylinder DV, Ø63/32x175	Hydraulic cylinder DA, Ø63/32x175
3	4165 86558 00	Styrning, Ø63/32	Guide, Ø63/32
4	4165 86556 00	Kolv, Ø63	Piston, Ø63
5	4725 26 74 51	Skruv M6S 20x 50- 8.8 FZB	Bolt ISO 4014 - M20 x 50-8.8 FZB
6	4165 86405 02	Ledlager, Ø30	Spherical plain bearing, Ø30
7	4735 31 40 11	Spårring SgH 47 FZB	Circlip DIN 472 - 47 x 1.75
8	4738 88 10 01	Smörjnippel, AH M6 FZB	Grease nipple, AH M6 FZB
9	4165 86984 00	Packningssats, cyl Ø63/32	Kit of seals, cyl Ø63/32
10	4165 95747 50	Cylinderrör Ø63/73, komplett	Tube Ø63/73, cmp
11	4165 95749 50	Kolvstång Ø32/M33, komplett	Pistonrod Ø32/M33, cmp
12	4165 93079 00	Låsarm, kort	Locking arm, short
13	4165 95435 00	Ventilkägla, Ø1	Valve cone, Ø1
14	4165 80317 00	Rak adapt, 1/2-1/2	Union
15	4165 80316 00	Gummistålbricka, G1/2	Bonded seal, G1/2
16	4165 86550 00	Låsringshalvor för cyl Ø63	Locking halfs for cyl Ø63
17	4165 95761 00	Stångände M33/255 komplett	Piston rod end
18	4735 31 46 61	Spårring AV 58 FZB	Retaining ring AV 58 FZB

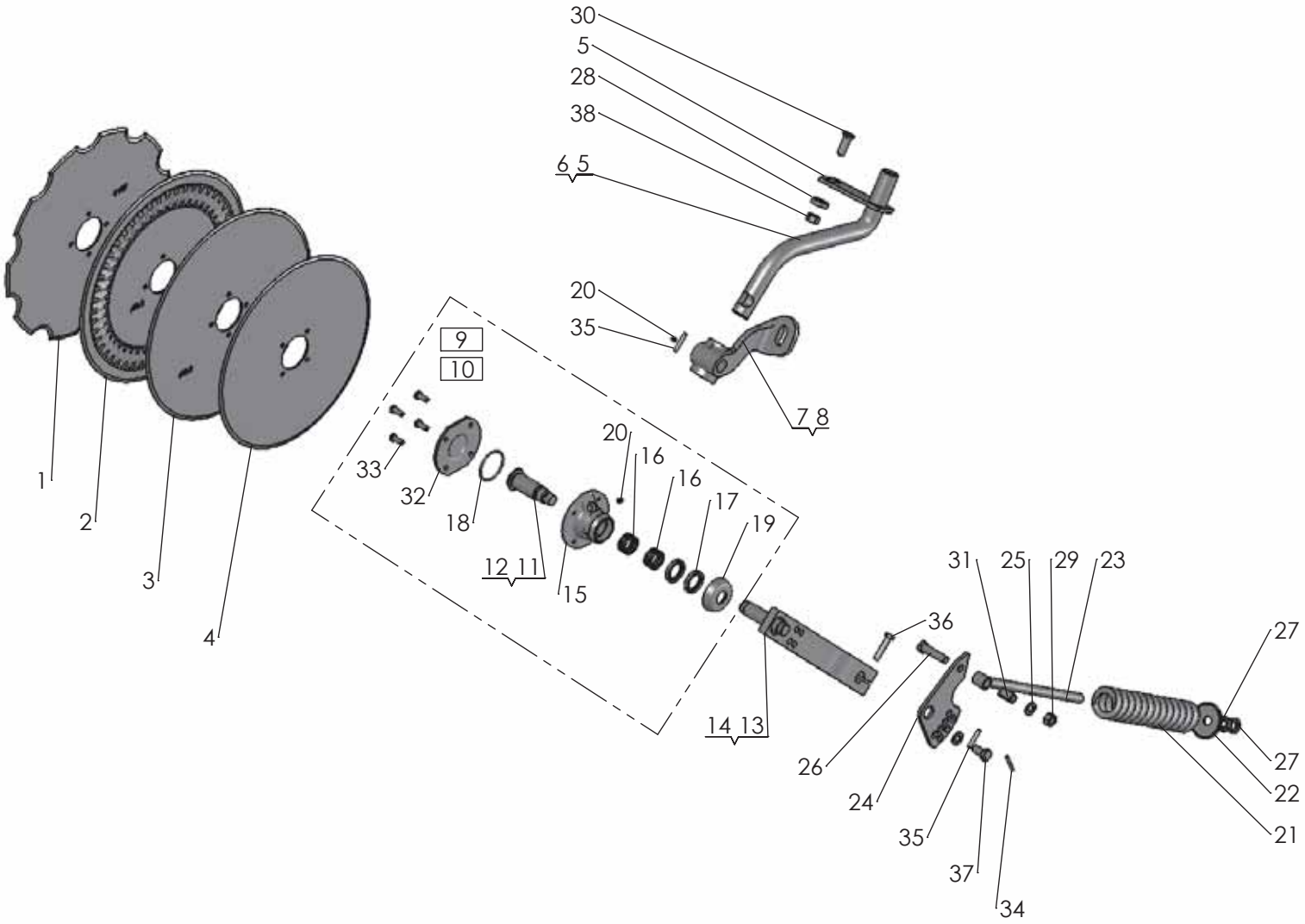

698

2018-10-23

Pos nr/ Ref No	Detalj nr/ Part No	Benämning	Description
698 Ö	**25500**	**FJÄDRANDE SKIVRIST**	**SPRING-LOADED DISC COULTER**
1	4165 80664 40	Skivristklinga Ø500 (20"), tandad	Coulter disc Ø500 (20"), notched
2	4165 80663 40	Skivristklinga Ø500, ripplad	Disk coulter Ø500, rippled
3	4165 80662 40	Skivristklinga Ø500, slät	Disc coulter Ø500, plain
4	4165 72547 40	Skivristklinga Ø457 (18"), slät	Disc coulter Ø457 (18"), plain
5	4165 27751 90	Skivristskaft 296x266, höger	Disc coulter shank 296x266, RH
6	4165 27752 90	Skivristskaft 296x266, vänster	Disc coulter shank 296x266, LH
7	4165 35304 90	Skivristfäste höger gjuten	Disc bracket right casting
8	4165 35412 90	Skivristfäste vänster gjuten	Disc bracket left casting
9	4165 75975 00	Skivristnav utan klinga, höger	Disc coulter hub without disc, RH
10	4165 92237 00	Skivristnav utan klinga, vänster	Disc coulter hub without disc, LH
11	4165 81076 00	Tapp, skivrist höger	Pin, disc coulter RH
12	4165 85671 00	Tapp, skivrist vänster	Pin, disc coulter LH
13	4165 86639 90	Skivristarm, höger	Disc coulter arm, RH
14	4165 86642 90	Skivristarm, vänster	Disc coulter arm, LH
15	4165 80967 40	Nav, skivrist	Hub, disc coulter
16	4165 75545 00	Nållager, 35/42x20	Needle bearing, 35/42x20
17	4740 51 77 00	Radialtätning, A35x52x7	Sealing ring, A35x52x7
18	4740 48 48 04	O-ring, OR 65,09x3,53	O-ring, OR 65,09x3,53
19	4165 80959 00	Tätningsbricka	Sealing washer
20	4738 88 20 03	Smörjnippel, AM 8x1,25 FZB	Grease nipple, AM 8x1,25 FZB
21	4165 81529 00	Tryckfjäder	Spring
22	4165 80961 00	Bricka (fjäderstyrning)	Washer (spring guide)
23	4165 85438 00	Dragstång för skivrist	Shank
24	4165 25249 90	Hävarm	Lever
25	4734 11 86 01	Bricka BRB 17x30 FZB	Washer ISO 7089 - 16
26	4725 26 33 51	Skruv M6S 16x 65- 8.8 FZB	Bolt ISO 4014 - M16 x 65-8.8 FZB
27	4731 43 26 01	Mutter ML6M 20- 5 FZB	Hexagon Thin Nut ISO - 4035 - M20
28	4165 85884 00	Bricka, Ø17/38x10	Washer, Ø17/38x10
29	4731 23 24 01	Mutter M6M 16- 8 FZB	Nut ISO - 4032 - M16-8 FZB
30	4165 03602 35	Skruv MFBK 16x 50-10.9 MW	Nib bolt MFBK 16x 50-10.9 MW
31	4165 86240 09	Fjädrande rörpinne FRP 20x 36	Spring pin DIN 7346 S Ø20x36
32	4165 80966 40	Lock för plan klinga	Cover for disc
33	4725 24 93 51	Skruv M6S 10x 25- 8.8 FZB	Bolt ISO 4014 - M10 x 25-8.8 FZB
34	4721 43 49 01	Fjädrande rörpinne FRP 6x 50 FZB	Spring Pin ISO 8752 - 6 x 50 FZB
35	4721 43 84 01	Fjädrande rörpinne FRP 8x 45 FZB	Spring Pin ISO 8752 - 8 x 45 FZB
36	4725 25 43 51	Skruv M6S 12x 55- 8.8 FZB	Bolt ISO 4014 - M12 x 55-8.8 FZB
37	4725 26 24 51	Skruv M6S 16x 30- 8.8 FZB	Bolt ISO 4014- M16x 30-8.8 FZB
38	4731 23 24 51	Mutter M6M 16-10 MW	Nut ISO-4032 M16-10 MW

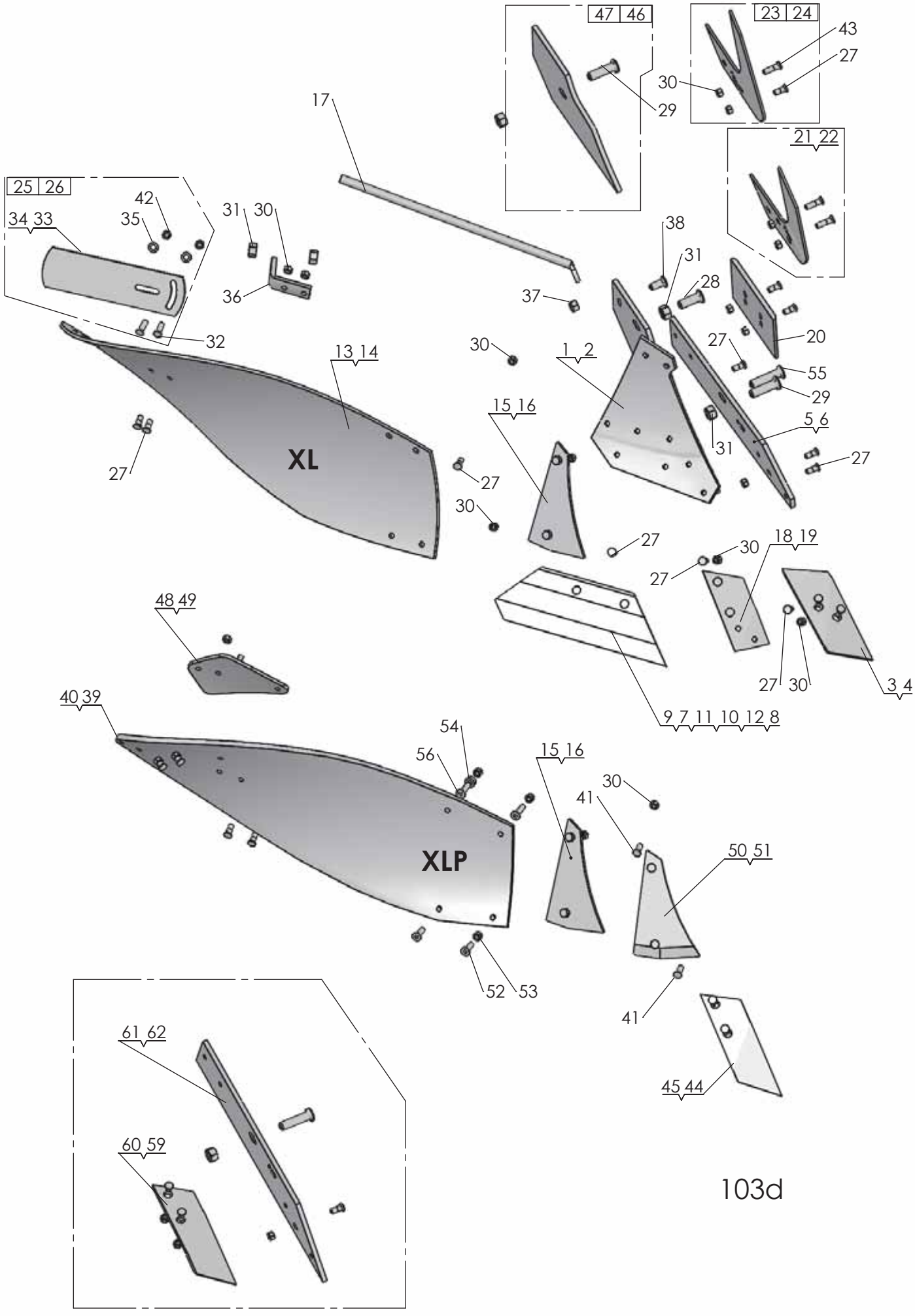
47 46
23 24
43
27
30
29
17
21 22
25 26
42
34 33
35
31 30
38
31
28
36
37
32
20
27
13 14
30
1 2
55
29
15 16
5 6
31
27
XL
27
27
30
27
30
18 19
27
48 49
27 30
3 4
40 39
9 7 11 10 12 8
54
56
15 16
30
41
XLP
50 51
52 53
41
61 62
45 44
60 59
103d

2018-08-28

Pos nr/ Ref No	Detalj nr/ Part No	Benämning	Description
103D		**PLOGKROPP XL, XLP**	**PLOUGH BODY XL, XLP**
1	4165 94616 90	Ställ XL, Höger	Frog XL, Right
2	4165 94617 90	Ställ XL, vänster	Frog XL, left
3	4165 94608 09	Spets höger XL, XU, kompl	Point right XL, XU, cpl
4	4165 94609 09	Spets vänster XL, XU, kompl	Point left XL, XU, cpl
5	4165 94604 09	Landsida XL höger, kompl	Landside XL RH, cpl
6	4165 94605 09	Landsida XL vänster, kompl	Landside XL LH, cpl
7	4165 94598 09	Skär höger 350 (14") XL, kompl	Share RH 350 (14") XL, cpl
8	4165 94599 09	Skär vänster 350 (14") XL, kompl	Share LH 350 (14") XL, cpl
9	4165 94600 09	Skär höger 400 (16") XL, kompl	Share RH 400 (16") XL, cpl
10	4165 94601 09	Skär vänster 400 (16") XL, kompl	Share LH 400 (16") XL, cpl
11	4165 94602 09	Skär höger 450 (18") XL, kompl	Share RH 450 (18") XL, cpl
12	4165 94603 09	Skär väster 450 (18") XL, kompl	Share LH 450 (18") XL, cpl
13	4165 94594 09	Vändskiva XL/AX kompl, höger	Mouldboard XL/AX cpl, RH
14	4165 94595 09	Vändskiva XL/AX kompl, vänster	Mouldboard XL/AX cpl, LH
15	4165 94596 09	Vändskivebröst XL höger, kompl	Mouldboard shin XL right, cpl
16	4165 94597 09	Vändskivebröst XL vänster, kompl	Mouldboard shin XL left, kompl
17	4165 94614 00	Vändskivestötta XL, AX	Support Stay XL, AX
18	4165 94612 09	Spetsplatta XL höger, kompl	Point plate XL RH, cpl
19	4165 94613 09	Spetsplatta XL vänster, kompl	Point plate LH, cpl
20	4165 94289 09	Slitplatta låg, kompl	Wearing plate low, cpl
21	4165 94622 09	Knivrist kompl, höger	Knife coulter cpl, RH
22	4165 94623 09	Knivrist kompl, vänster	Knife coulter cpl, LH
23	4165 29438 49	Knivrist QR höger, kompl	Knife coulter QR RH, cpl
24	4165 29439 49	Knivrist QR vänster, kompl	Knife coulter QR LH, cpl
25	4165 85461 49	Tiltvinge höger, kompl	Mouldboard extension RH, cpl
26	4165 85462 49	Tiltvinge vänster, kompl	Mouldboard extension LH, cpl
27	4165 03612 21	Skruv MFBKF 12x32-12.9 MW	Nib bolt MFBKF 12x32-12.9 MW
28	4165 03602 57	Skruv MFBK 20x 60-10.9 MW	Nib bolt MFBK 20x 60-10.9 MW
29	4165 03602 58	Skruv MFBK 20x 75-10.9 MW	Nib bolt MFBK 20x 75-10.9 MW
30	4165 03613 03	Mutter M6M 12x1,25-12 MW	Nut ISO - 8673 - M12 x 1,25-12 MW
31	4731 23 26 51	Mutter M6M 20-10 MW	Nut ISO - 4032 - M20-10 MW
32	4165 03602 23	Skruv MFBK 12x 40-10.9 MW	Nib bolt MFBK 12x 40-10.9 MW
33	4165 74922 40	Tiltvinge, höger	Mouldboard extension, RH
34	4165 80559 40	Tiltvinge, vänster	Mouldboard extension, LH
35	4734 11 78 01	Bricka BRB 13x 24 FZB	Washer ISO 7089 - 12 FZB
36	4165 94615 40	Stagvinkel	Bracket
37	4731 23 24 01	Mutter M6M 16- 8 FZB	Nut ISO - 4032 - M16-8 FZB
38	4165 03602 33	Skruv MFBK 16x 40-10.9 MW	Nib bolt MFBK 16x 40-10.9 MW
39	4165 24803 09	Vändskiva XLP, Höger	Mouldboard XLP, Right
40	4165 24804 09	Vändskiva XLP vänster, kompl	Mouldboard XLP LH, cpl
41	4165 03602 22	Skruv MFBK 12x 35-10.9 MW	Nib bolt MFBK 12x 35-10.9 MW
42	4731 23 22 51	Mutter M6M 12-10 MW	Nut ISO 4032-M12-10 MW
43	4165 03612 24	Skruv MFBKF 12x45-12.9 MW	Bolt MFBKF 12x45-12.9 MW
44	4165 96272 09	Spets nedsänkt XL, XS höger, kompl	Point short XL, ,XS RH, cpl
45	4165 96273 09	Spets nedsänkt XL, XS vänster, kompl	Point short XL, XS LH, cpl
46	4165 23924 49	Täckplåt XL/AX kompl, höger	Covering plate XL/AX cpl, RH
47	4165 23925 49	Täckplåt XL/AX kompl , vänster	Covering plate XL/AX cpl, LH
48	4165 24367 40	Vinkelstötta, höger	Angle support, RH
49	4165 24797 40	Vinkelstötta, vänster	Angle support, LH
50	4165 24801 09	Vändskivebröst med fas höger, kompl	Mouldboard shin with chamfer RH, cpl
51	4165 24802 09	Vändskivebröst med fas vänster, kompl	Mouldboard shin with chamfer LH, cpl
52	4725 65 40 01	Skruv MF6S 12x 40- 8.8 FZB	Bolt ISO 10642 - M12 x 40-8.8 FZB
53	4732 21 22 51	Mutter M6M 12- 8 NF FZB	Nut ISO 7040-M12-8-NF FZB
54	4165 89489 00	Bricka, Ø13/25x10	Washer, Ø13/25x10
55	4165 03602 60	Skruv MFBK 20x 85-10.9 MW	Nib bolt MFBK 20x 85-10.9 MW
56	4725 65 42 01	Skruv MF6S 12x 50- 8.8 FZB	Bolt ISO 10642 - M12 x 50-8.8 FZB
59	4165 94611 09	Billspets AX, AH vänster, kompl	Point AX, AH left, cpl
60	4165 94610 09	Billspets AX, AH höger, kompl	Point AX, AH right, cpl
61	4165 94606 09	Landsida AX, AXP höger, kompl	Landside AX, AXP RH, cpl
62	4165 94607 09	Landsida AX, AXP, vänster, komp	Landside AX, AXP, LH, cpl

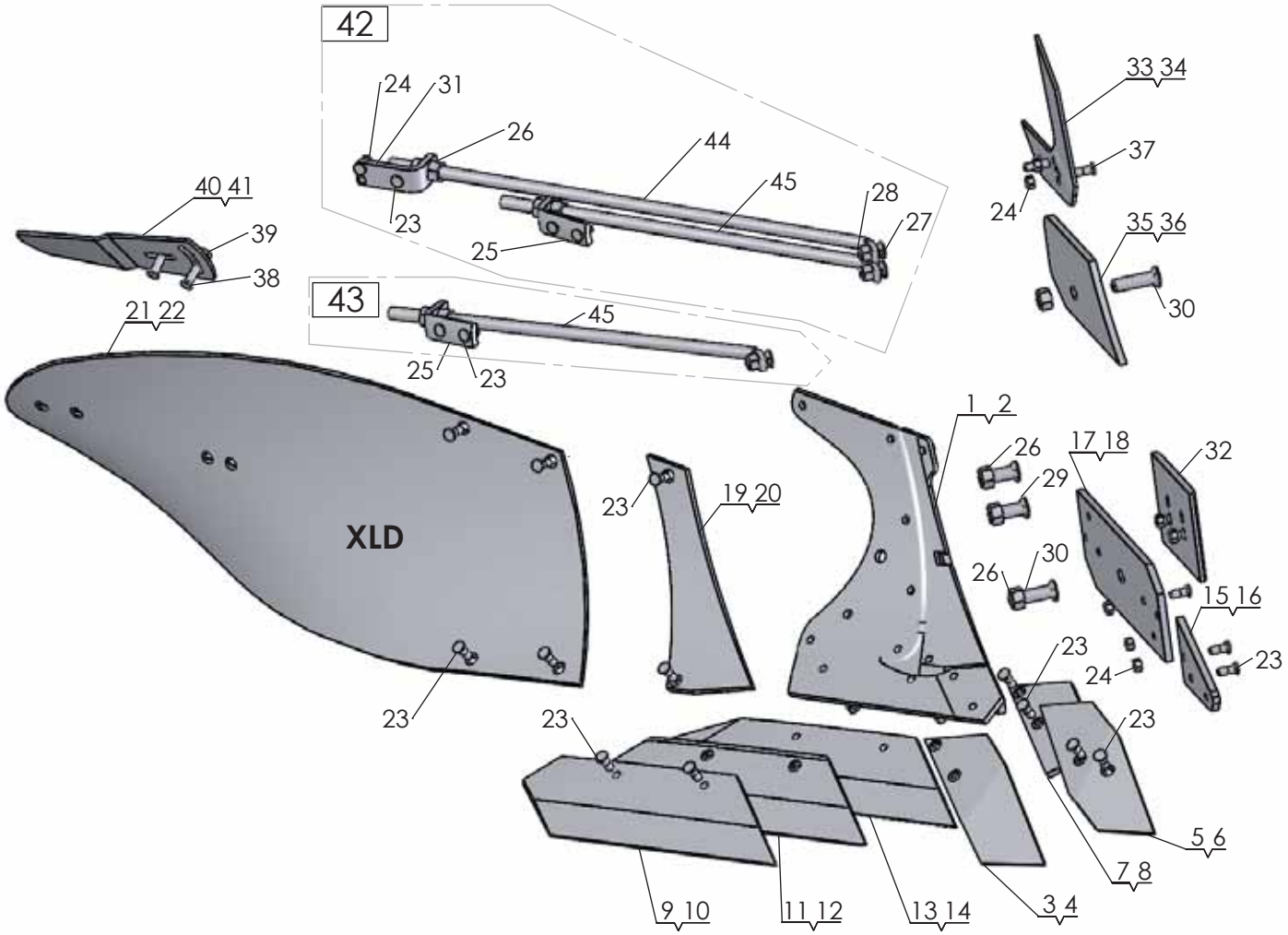

1322

12-10-2017

Pos nr/ Ref No	Detalj nr/ Part No	Benämning	Description
1322 Ö		**PLOGKROPP XLD**	**PLOUGH BODY XLD**
1	4165 35010 90	XLD Ställ, Höger	XLD Frog, Right
2	4165 35011 90	XLD Ställ, Vänster	XLD Frog, Left
3	4165 35070 09	XLD Spets, Höger, kompl.	XLD Point, Right, Compl.
4	4165 35071 09	XLD Spets, Vänster, Kompl.	XLD Point, Left, Compl.
5	4165 35074 09	XLD Vändbar Spets, Höger, Kompl.	XLD Reversible Point, Right, Compl.
6	4165 35075 09	XLD Vändbar Spets, Vänster, Kompl.	XLD Reverisble Point, Left, Compl.
7	4165 35076 09	XLD Spetsplatta, Höger, Kompl.	XLD Point Bracket, Right, Compl.
8	4165 35077 09	XLD Spetsplatta, Vänster, Kompl.	XLD Point bracket, Left, Compl.
9	4165 35040 09	XLD Skär 16", Höger, Kompl.	XLD Share 16", Right, Compl.
10	4165 35041 09	XLD Skär 16", Vänster, Kompl.	XLD Share 16", Left, Compl.
11	4165 35042 09	XLD Skär 18", Höger, Kompl.	XLD Share 18", Right, Compl.
12	4165 35043 09	XLD Skär 18", Vänster, Kompl.	XLD Share 18", Left, Compl.
13	4165 35044 09	XLD Skär 20", Höger, Kompl.	XLD Share 20", Right, Compl.
14	4165 35045 09	XLD Skär 20", Vänster, Kompl.	XLD Share 20", Left, Compl.
15	4165 35060 09	XLD Landsida främre, Höger, Kompl.	XLD Landside Forward, Right, Compl.
16	4165 35061 09	XLD Landsida Främre, Vänster, Kompl.	XLD Landside Forward, Left, Compl.
17	4165 35062 09	XLD Landsida Bakre, Höger, Kompl.	XLD Landside Rear, Right, Compl.
18	4165 35063 09	XLD Landsida Bakre, Vänster, Kompl.	XLD Landside Rear, Left, Compl.
19	4165 35080 09	XLD Bröst, Höger, Kompl.	XLD Chest, Right, Compl.
20	4165 35081 09	XLD Bröst, Vänster, Kompl.	XLD Chest, Left, Compl.
21	4165 35020 09	XLD Vändskiva, Höger, Kompl.	XLD Mouldboard, Right, Compl.
22	4165 35021 09	XLD Vändskiva, Vänster, Kompl.	XLD Mouldboard, Left, Compl.
23	4165 03612 21	Skruv MFBKF 12x32-12.9 MW	Nib bolt MFBKF 12x32-12.9 MW
24	4165 03613 03	Mutter M6M 12x1,25-12 MW	Nut ISO - 8673 - M12 x 1,25-12 MW
25	4165 94615 40	Stagvinkel	Bracket
26	4731 23 26 51	Mutter M6M 20-10 MW	Nut ISO - 4032 - M20-10 MW
27	4165 03602 33	Skruv MFBK 16x 40-10.9 MW	Nib bolt MFBK 16x 40-10.9 MW
28	4731 23 24 01	Mutter M6M 16- 8 FZB	Nut ISO - 4032 - M16-8 FZB
29	4165 03602 57	Skruv MFBK 20x 60-10.9 MW	Nib bolt MFBK 20x 60-10.9 MW
30	4165 03602 58	Skruv MFBK 20x 75-10.9 MW	Nib bolt MFBK 20x 75-10.9 MW
31	4165 35096 40	Stagfäste	Stay Bracket
32	4165 94289 09	Slitplatta låg, kompl	Wearing plate low, cpl
33	4165 94622 09	Knivrist kompl, höger	Knife coulter cpl, RH
34	4165 94623 09	Knivrist kompl, vänster	Knife coulter cpl, LH
35	4165 35112 09	XLD Täckplåt ställ Kompl., Höger	XLD Cover plate Frog Compl., Right
36	4165 35113 09	XLD Täckplåt ställ Kompl. Vänster	XLD Frog protection plate Compl, Left
37	4165 03612 24	Skruv MFBKF 12x45-12.9 MW	Bolt MFBKF 12x45-12.9 MW
38	4165 03602 23	Skruv MFBK 12x 40-10.9 MW	Nib bolt MFBK 12x 40-10.9 MW
39	4165 03615 05	Mutter M6MF 12- 8 FZB	Nut ISO - 4161 - M12 FZB
40	4165 85461 09	Tiltvinge höger, kompl	Mouldboard extension RH, cpl
41	4165 85462 09	Tiltvinge vänster, kompl	Mouldboard extension LH, cpl
42	4165 36339 01	XLD dubbel stötta, kompl	XLD double stay, cpl
43	4165 36337 01	XLD stötta, kompl	XLD stay, cpl
44	4165 35095 00	Vändskivestötta XLD	Mouldboard stay XLD
45	4165 35094 00	Vändskivestötta XLD	Mouldboard stay XLD

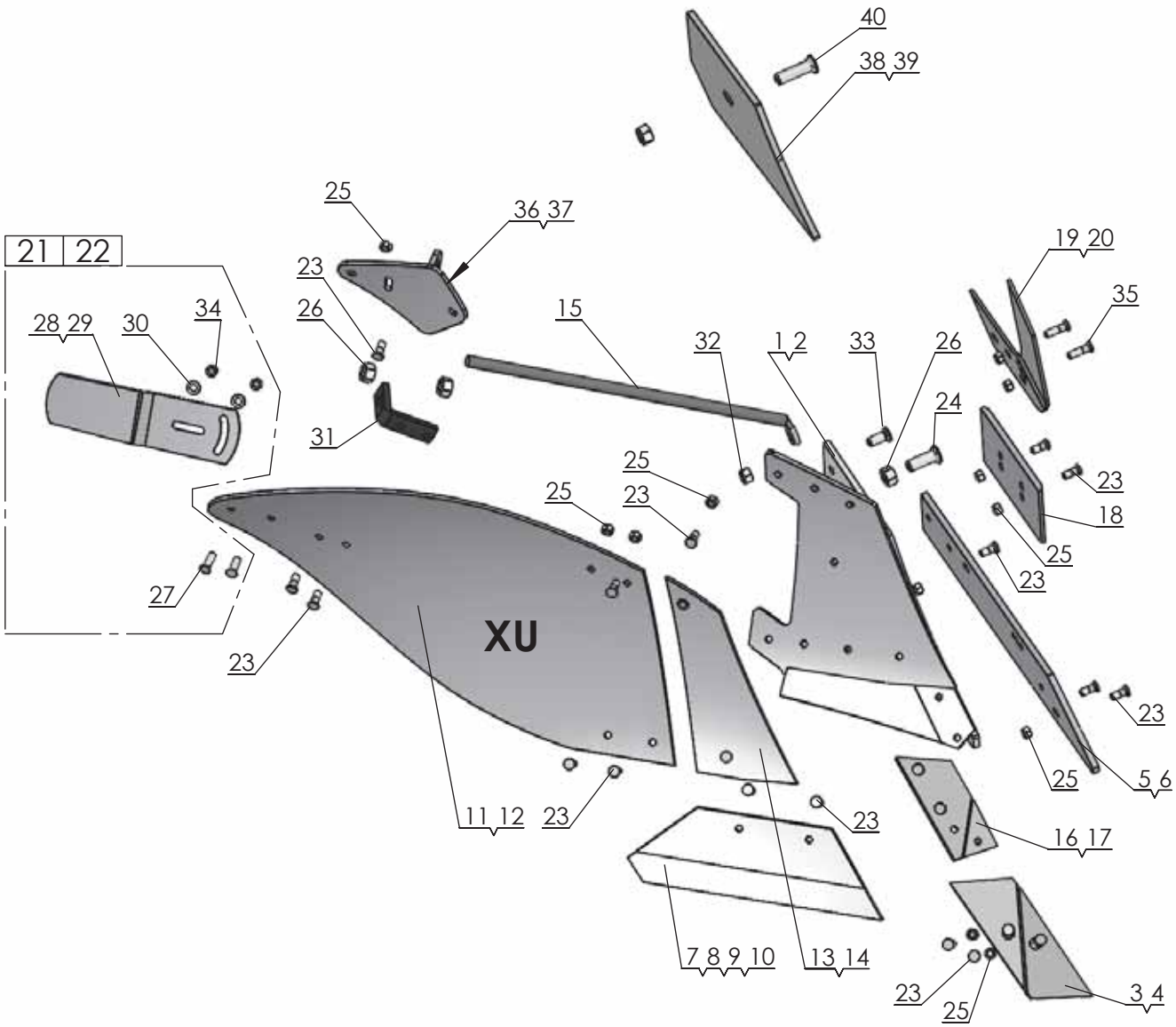

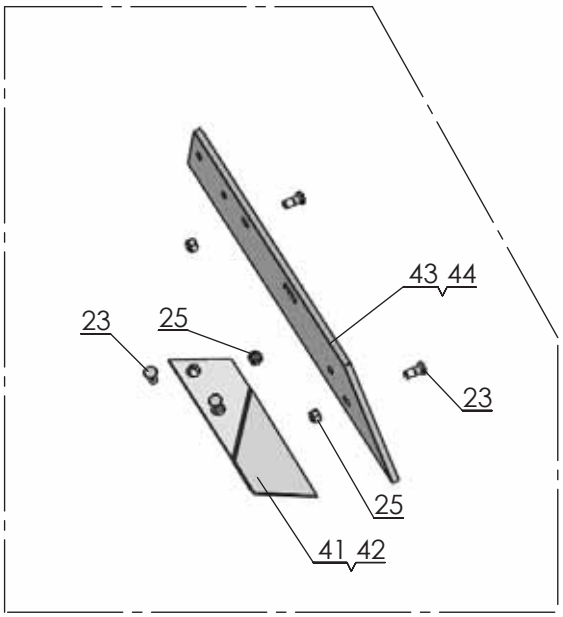

660

2018-08-28

Pos nr/ Ref No	Detalj nr/ Part No	Benämning	Description
660		**PLOGKROPP XU**	**PLOUGH BODY**
1	4165 20539 90	Ställ XU Höger	Frog XU Right
2	4165 20540 90	Ställ XU Vänster	Frog XU Left
3	4165 94608 09	Spets höger XL, XU, kompl	Point right XL, XU, cpl
4	4165 94609 09	Spets vänster XL, XU, kompl	Point left XL, XU, cpl
5	4165 96094 09	Landsida XU höger, kompl	Landside XU RH, cpl
6	4165 96095 09	Landsida XU vänster, kompl	Landside XU LH, cpl
7	4165 96090 09	Skär XU 400 (16") höger, kompl	Share XU 400 (16") RH, cpl
8	4165 96091 09	Skär XU 400 (16") vänster, kompl	Share XU 400 (16") LH, cpl
9	4165 96092 09	Skär XU 450 (18") höger, kompl	Share XU 450 (18") RH, cpl
10	4165 96093 09	Skär XU 450 (18") vänster, kompl	Share XU 450 (18") LH, cpl
11	4165 96084 09	Vändskiva XU höger, kompl	Mouldboard XU RH, cpl
12	4165 96085 09	Vändskiva XU vänster, kompl	Mouldboard XU LH, cpl
13	4165 96086 09	Vändskivebröst XU/AH höger, kompl	Mouldboard shin XU/AH RH, cpl
14	4165 96087 09	Vändskivebröst XU/AH vänster, kompl	Mouldboard shin XU/AH LH, cpl
15	4165 96104 00	Vändskivestötta XU, AH, XS, AS	Mouldboard stay XU, AH, XS, AS
16	4165 94612 09	Spetsplatta XL höger, kompl	Point plate XL RH, cpl
17	4165 94613 09	Spetsplatta XL vänster, kompl	Point plate LH, cpl
18	4165 94289 09	Slitplatta låg, kompl	Wearing plate low, cpl
19	4165 94622 09	Knivrist kompl, höger	Knife coulter cpl, RH
20	4165 94623 09	Knivrist kompl, vänster	Knife coulter cpl, LH
21	4165 85461 49	Tiltvinge höger, kompl	Mouldboard extension RH, cpl
22	4165 85462 49	Tiltvinge vänster, kompl	Mouldboard extension LH, cpl
23	4165 03612 21	Skruv MFBKF 12x32-12.9 MW	Nib bolt MFBKF 12x32-12.9 MW
24	4165 03602 57	Skruv MFBK 20x 60-10.9 MW	Nib bolt MFBK 20x 60-10.9 MW
25	4165 03613 03	Mutter M6M 12x1,25-12 MW	Nut ISO - 8673 - M12 x 1,25-12 MW
26	4731 23 26 51	Mutter M6M 20-10 MW	Nut ISO - 4032 - M20-10 MW
27	4165 03602 23	Skruv MFBK 12x 40-10.9 MW	Nib bolt MFBK 12x 40-10.9 MW
28	4165 74922 40	Tiltvinge, höger	Mouldboard extension, RH
29	4165 80559 40	Tiltvinge, vänster	Mouldboard extension, LH
30	4734 11 78 01	Bricka BRB 13x 24 FZB	Washer ISO 7089 - 12 FZB
31	4165 94615 40	Stagvinkel	Bracket
32	4731 23 24 01	Mutter M6M 16- 8 FZB	Nut ISO - 4032 - M16-8 FZB
33	4165 03602 33	Skruv MFBK 16x 40-10.9 MW	Nib bolt MFBK 16x 40-10.9 MW
34	4731 23 22 51	Mutter M6M 12-10 MW	Nut ISO 4032-M12-10 MW
35	4165 03612 24	Skruv MFBKF 12x45-12.9 MW	Bolt MFBKF 12x45-12.9 MW
36	4165 24260 40	Vinkelstötta, höger	Angle bracket, RH
37	4165 24262 40	Vinkelstötta, vänster	Angle bracket, LH
38	4165 29282 49	Täckplåt XU/AH kompl, höger	Covering plate XU/AH cpl, RH
39	4165 29283 49	Täckplåt XU/AH kompl, vänster	Covering plate XU/AX cpl, LH
40	4165 03602 58	Skruv MFBK 20x 75-10.9 MW	Nib bolt MFBK 20x 75-10.9 MW
41	4165 94610 09	Billspets AX, AH höger, kompl	Point AX, AH right, cpl
42	4165 94611 09	Billspets AX, AH vänster, kompl	Point AX, AH left, cpl
43	4165 96096 09	Landsida AH, AS, höger, kompl	Landside AH, AS, right, cpl
44	4165 96097 09	Landsida AH, AS, vänster, kompl	Landside AH, AS, left, cpl

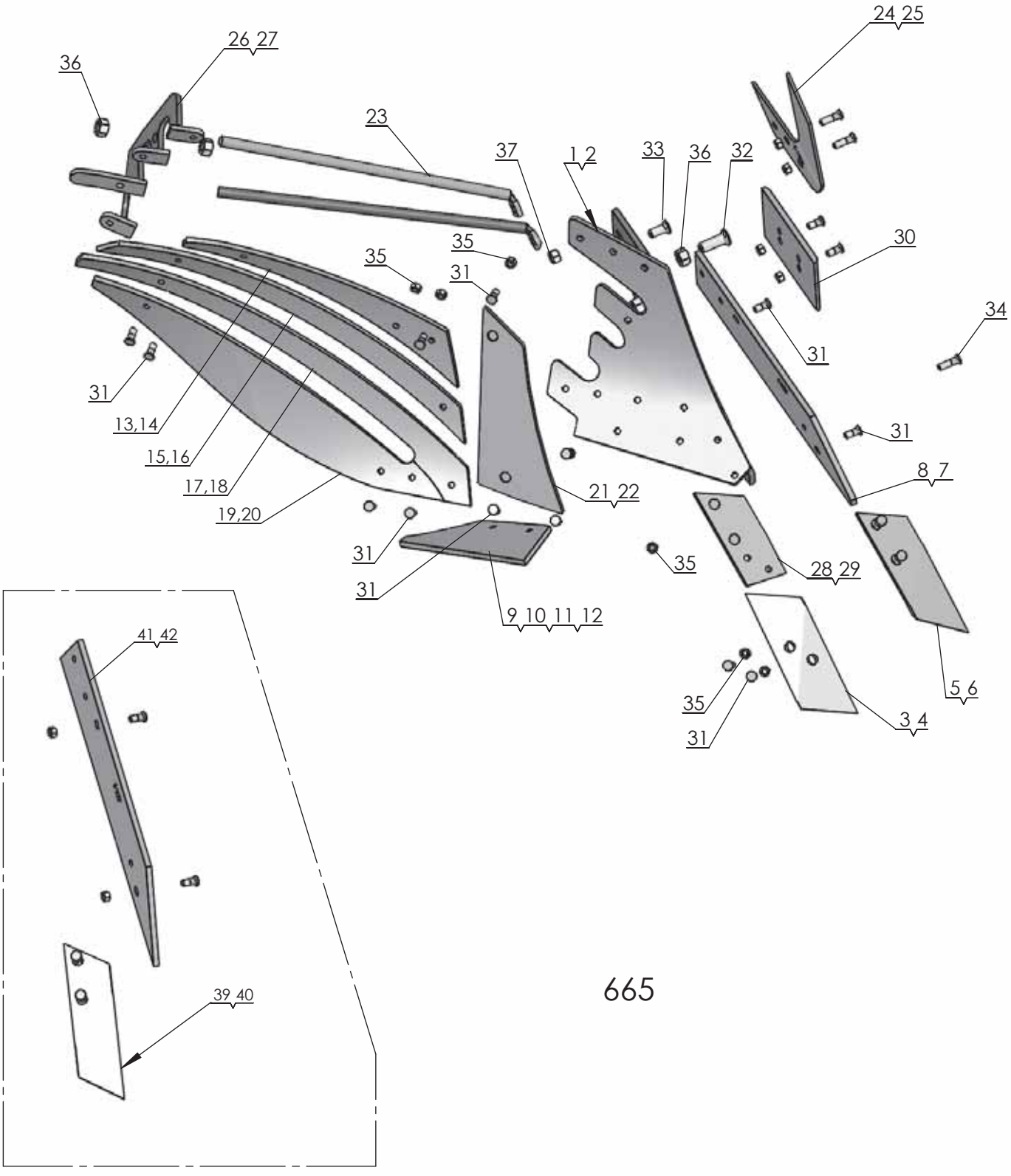

665

2018-08-28

Pos nr/ Ref No	Detalj nr/ Part No	Benämning	Description
665		**PLOGKROPP XS**	**PLOUGH BODY XS**
1	4165 21619 90	Plogställ XS, höger	Frog XS, RH
2	4165 21620 90	Plogställ XS, vänster	Frog XS, Left
3	4165 94608 09	Spets höger XL, XU, kompl	Point right XL, XU, cpl
4	4165 94609 09	Spets vänster XL, XU, kompl	Point left XL, XU, cpl
5	4165 96272 09	Spets nedsänkt XL, XS höger, kompl	Point short XL, ,XS RH, cpl
6	4165 96273 09	Spets nedsänkt XL, XS vänster, kompl	Point short XL, XS LH, cpl
7	4165 96095 09	Landsida XU vänster, kompl	Landside XU LH, cpl
8	4165 96094 09	Landsida XU höger, kompl	Landside XU RH, cpl
9	4165 96090 09	Skär XU 400 (16") höger, kompl	Share XU 400 (16") RH, cpl
10	4165 96091 09	Skär XU 400 (16") vänster, kompl	Share XU 400 (16") LH, cpl
11	4165 96092 09	Skär XU 450 (18") höger, kompl	Share XU 450 (18") RH, cpl
12	4165 96093 09	Skär XU 450 (18") vänster, kompl	Share XU 450 (18") LH, cpl
13	4165 20249 09	Strimla nr 1 höger, kompl	Stripe no 1 right, cpl
14	4165 20894 09	Strimla nr 1 övre vänster, kompl	Stripe no 1 upper left, cpl
15	4165 20250 09	Strimla nr 2 höger, kompl	Stripe no 2 right, cpl
16	4165 20895 09	Strimla nr 2 vänster, kompl	Stripe no 2 left, cpl
17	4165 20251 09	Strimla nr 3 höger, kompl	Stripe no 3 right, cpl
18	4165 20896 09	Strimla nr 3 vänster, kompl	Stripe no 3 left, cpl
19	4165 20252 09	Strimla nr 4 höger, kompl	Stripe no 4 right, cpl
20	4165 20897 09	Strimla nr 4 vänster, kompl	Stripe no 4 left, cpl
21	4165 21470 09	Vändskivebröst XS/AS höger, kompl	Mouldboard shin XS/AS right, cpl
22	4165 21599 09	Vändskivebröst XS/AS vänster, kompl	Mouldboard shin XS/AS left, cpl
23	4165 96104 00	Vändskivestötta XU, AH, XS, AS	Mouldboard stay XU, AH, XS, AS
24	4165 94622 09	Knivrist kompl, höger	Knife coulter cpl, RH
25	4165 94623 09	Knivrist kompl, vänster	Knife coulter cpl, LH
26	4165 20268 40	Brygga, höger	Bridge, right
27	4165 20278 40	Brygga, vänster	Bridge, left
28	4165 94612 09	Spetsplatta XL höger, kompl	Point plate XL RH, cpl
29	4165 94613 09	Spetsplatta XL vänster, kompl	Point plate LH, cpl
30	4165 94289 09	Slitplatta låg, kompl	Wearing plate low, cpl
31	4165 03612 21	Skruv MFBKF 12x32-12.9 MW	Nib bolt MFBKF 12x32-12.9 MW
32	4165 03602 57	Skruv MFBK 20x 60-10.9 MW	Nib bolt MFBK 20x 60-10.9 MW
33	4165 03602 33	Skruv MFBK 16x 40-10.9 MW	Nib bolt MFBK 16x 40-10.9 MW
34	4165 03612 24	Skruv MFBKF 12x45-12.9 MW	Bolt MFBKF 12x45-12.9 MW
35	4165 03613 03	Mutter M6M 12x1,25-12 MW	Nut ISO - 8673 - M12 x 1,25-12 MW
36	4731 23 26 51	Mutter M6M 20-10 MW	Nut ISO - 4032 - M20-10 MW
37	4731 23 24 01	Mutter M6M 16- 8 FZB	Nut ISO - 4032 - M16-8 FZB
39	4165 94610 09	Billspets AX, AH höger, kompl	Point AX, AH right, cpl
40	4165 94611 09	Billspets AX, AH vänster, kompl	Point AX, AH left, cpl
41	4165 96096 09	Landsida AH, AS, höger, kompl	Landside AH, AS, right, cpl
42	4165 96097 09	Landsida AH, AS, vänster, kompl	Landside AH, AS, left, cpl

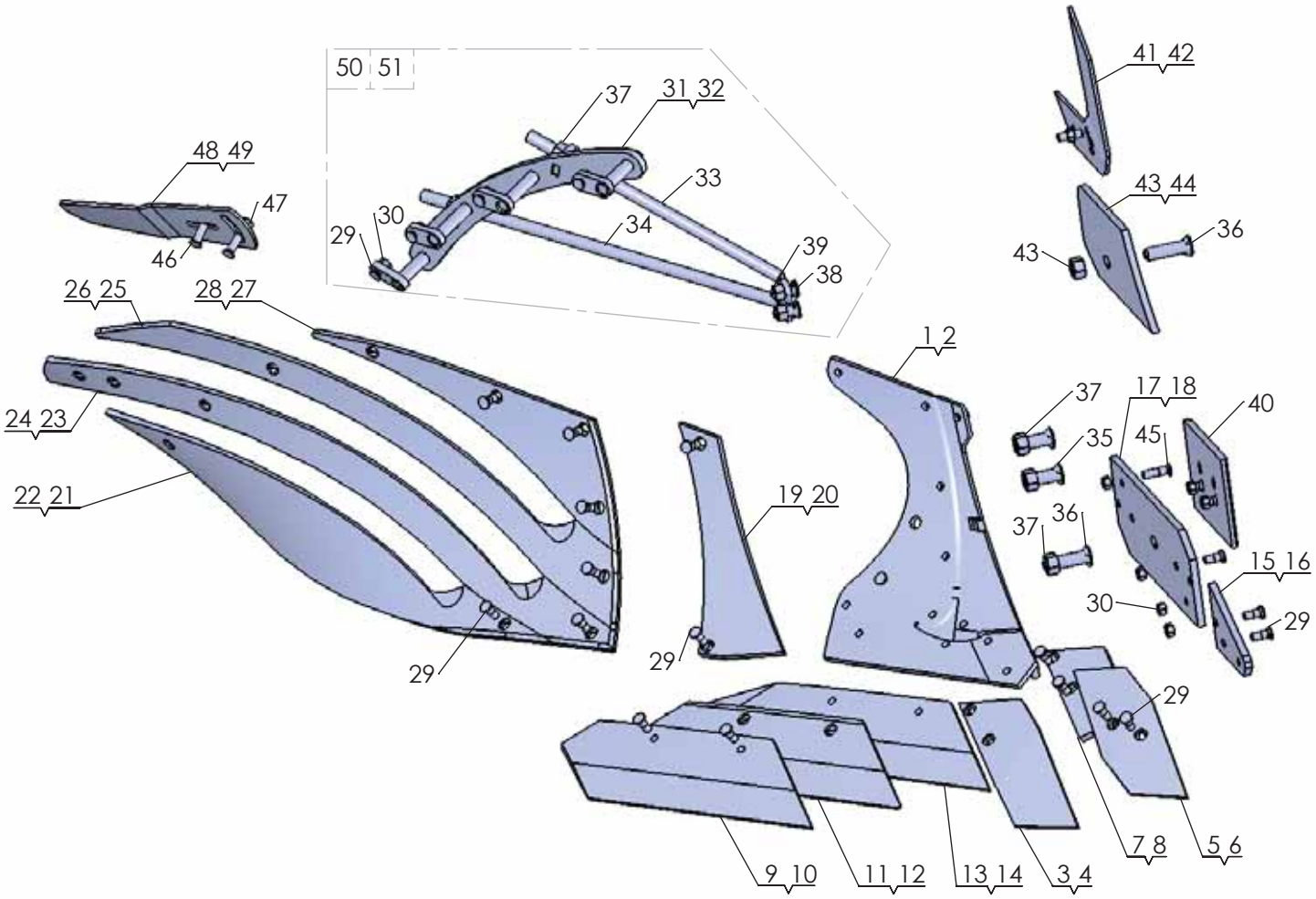
50 51
37
31 32
33
34
39
38
29
30
48 49
47
46
41 42
43 44
36
43
26 25
28 27
24 23
22 21
29
1 2
19 20
29
37
17 18
40
35
45
37
36
15 16
30
29
29
7 8
5 6
9 10
11 12
13 14
3 4

1520

Pos nr/ Ref No	Detalj nr/ Part No	Benämning	Description
1550 Ö		**Belysningssats**	**Light kit**
1	4165 32525 00	Skyltbelysning	Number plate light
2	4165 17071 00	Kopplingsbox	Junction box
3	4165 36631 00	Dekal: 40 km/h FR	Decal: 40 km/h FR
4	4762 73 06 57	Kopplingsplint	Terminal block
5	4165 32544 00	Kabel, RKKB 2x1,5x 300	Cable, RKKB 2x1,5x 300
6	4165 32526 00	Glödlampa, 10W	Bulb, 10W
7	4165 19321 00	Flatsiftshylsa	Connector
8	4165 33355 40	Dekalfäste	Decal bracket
9	4734 11 64 09	Bricka BRB 8,4x 16 A2	Washer ISO 7089- 8 A2
10	4732 21 18 90	Mutter M6M 8 NF A2-80	Nut DIN 985 - M8 A2
11	4725 24 53 40	Skruv M6S 8x 25 A2-80	Bolt ISO 4014- M8x 25 A2-80
12	4734 11 53 09	Bricka BRB 6,4x 12 A2	Washer ISO 7089 - 6
13	4734 11 46 09	Bricka BRB 5,3x 10 A2	Washer ISO 7089 - 5
14	4731 23 16 40	Mutter M6M 6 A2-80	Hexagon Nut ISO - 4032 - M6 A2-80
15	4732 21 14 90	Mutter M6M 5 NF A2-80	Nut DIN 985-M5 NF
16	4725 23 72 40	Skruv M6S 6x 25 A2-80	Bolt ISO 4014 - M6 x 25 A2-80
17	4725 23 29 40	Skruv M6S 5x 16 A2-80	Bolt ISO 4014 - M5 x 16
18	4734 11 64 01	Bricka BRB 8,4x16 FZB	Washer ISO 7089 - 8
19	4165 36637 00	Dekal: 40 km/h DE	Decal: 40 km/h DE
20	4165 37329 00	Stickpropp med elledning, mont	Connector with cable, assy
21	4165 34423 00	Ställbar låsspak, M12x25	Adjustable locking lever, M12x25
22	4721 43 17 01	Fjädrande rörpinne FRP 5x 45 FZB	Spring Pin ISO 8752 - 5 x 45
23	4165 21911 00	Buntbandsankare, självhäftande	Cable tie clamp
24	4165 19351 00	LGF-skylt	SMV-sign
25	4165 36616 40	Belysningsstativ	Light bracket
26	4165 12984 85	Reflex (släpvagn)	Reflex (trailer)
27	4165 36434 00	Bakljus, LED	Rear light, LED
28	4165 36626 40	Skyltplåt	Sign bracket
29	4723 13 29 40	Skruv MCS 5x 16 A2-70	Bolt ISO 1207 - M5 x 16 A2-70
30	4725 23 70 51	Skruv M6S 6x 20- 8.8 FZB	Bolt ISO 4014 - M6 x 20-8.8 FZB
31	4734 11 53 01	Bricka BRB 6,4x 12 FZB	Washer ISO 7089 - 6
32	4731 23 14 40	Mutter M6M 5 A2-80	Nut ISO - 4032 - M5 A2-80
33	4732 21 16 51	Mutter M6M 6- 8 NF FZB	Nut ISO 7040-M6-8-NF FZB
34	4165 30450 00	Kontakt m kabel	Connector w cable
35	4165 36627 40	Belysningsarm, kompl	Light arm, cpl
36	4721 84 70 01	Cylindrisk bult CBH, 10x60 FZB	Headed clevis pin CBH, 10x60 FZB
37	4721 68 01 51	Hårnålssprint, Ø2	Grip clip, Ø2
38	4734 11 36 09	Bricka BRB 4,3x 9 A2	Washer ISO 7089 - 4
39	4732 21 12 90	Mutter M6M 4 NF A2-80	Nut DIN 985 - M4
40	4723 12 97 40	Skruv MCS 4x 25 A2-70	Bolt ISO 1207 - M4 x 20 A2-70
41	4165 97077 00	Reflex	Reflex
42	4165 36413 00	Varnings skylt, 282x282	Signal plate, 282x282
43	4165 35735 40	Reflexfäste	Reflector bracket
44	4165 96964 00	Skyddsplugg, KR 30x30x3	Protective cap, KR 30x30x3
45	4165 12002 80	Buntband svart, L=170	Self-locking ties black, L=170
46	4762 14 55 02	Kabelgenomföring	Cable inlet
47	4734 11 86 01	Bricka BRB 17x30 FZB	Washer ISO 7089 - 16
48	4725 26 29 51	Skruv M6S 16x 45- 8.8 FZB	Bolt ISO 4014 - M16 x 45-8.8 FZB
49	4165 36792 00	Skyddsplugg, 60x60x2,6-4	Protective cap, 60x60x2,6-4
50	4165 23784 00	Plastplugg, Ø13	Protective cap, Ø13
51	4165 94291 00	Klammerpar, Ø20	Tube clamps, Ø20
52	4165 91853 00	Täckplatta 33	Cover plate 33
53	4725 23 78 51	Skruv M6S 6x 40- 8.8 FZB	Bolt ISO 4014 - M6 x 40-8.8 FZB
54	4165 37241 00	Skyddsslang, Ø9,5/12,7, L=1600	Protection hose, Ø9,5/12,7, L=1600
55	4165 12002 81	Buntband svart, L=292	Self-locking ties black, L=292
56	4165 36773 40	Fästplåt	Bracket plate
57	4165 36721 00	Varningsskylt R/V, IT	Signal plate R/W, IT
58	4165 36722 00	Varningsskylt R/G, IT	Signal plate R/Y, IT
59	4731 23 18 01	Mutter M6M 8- 8 FZB	Hexagon Nut ISO - 4032 - M8-8 FZB
60	4725 24 51 51	Skruv M6S 8x 20- 8.8 FZB	Bolt ISO 4014 - M8 x 20-8.8 FZB
61	4165 36843 00	Slang 1/2"	Hose 1/2"
62	4731 23 16 01	Mutter M6M 6- 8 FZB	Nut ISO - 4032 - M6-8 FZB
63	4725 23 68 51	Skruv M6S 6x 16- 8.8 FZB	Bolt ISO 4014 - M6 x 16-8.8 FZB
64	4725 23 72 51	Skruv M6S 6x 25- 8.8 FZB	Bolt ISO 4014 - M6 x 25-8.8 FZB
65	4165 37327 00	Kabel med Deutschkontakt, kompl	Wire with Deutsch connector, cpl

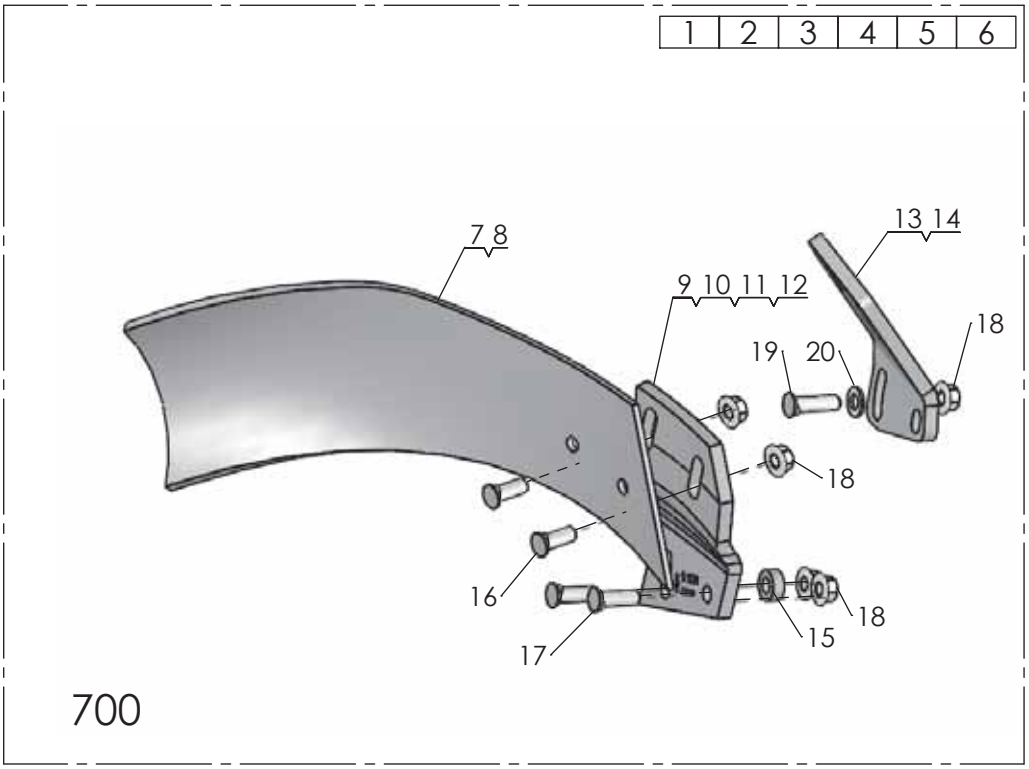
1 2 3 4 5 6
7 8
9 10 11 12
13 14
18
19
20
18
16
18
15
17
700

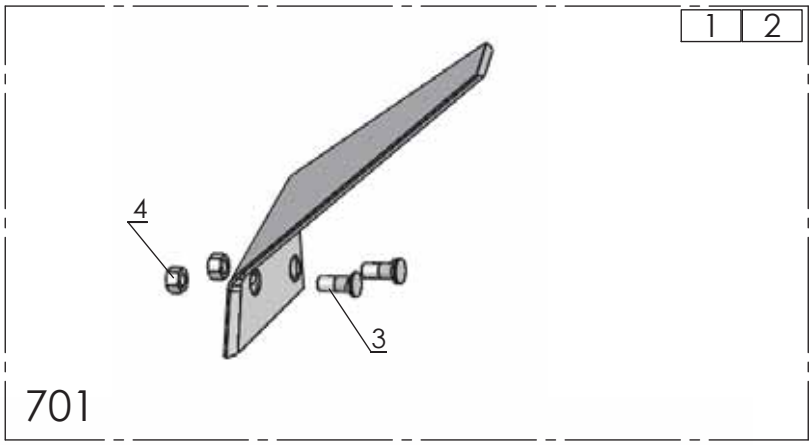
1 2
4
3
701

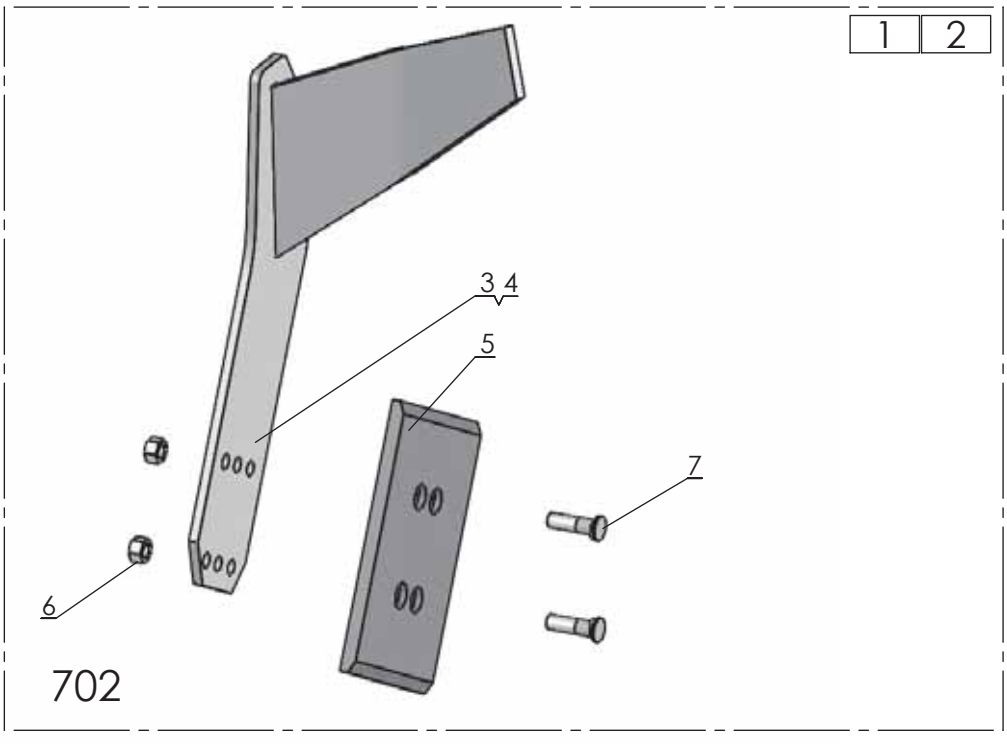
1 2
3 4
5
7
6
702

2018-08-29

Pos nr/ Ref No	Detalj nr/ Part No	Benämning	Description
700 Ö		**SKÄRVINGE**	**COVERBOARD**
1	4165 96268 40	Skärvinge höger kompl, XL/UC	Coverboard cpl RH, XL/UC
2	4165 96269 40	Skärvinge vänster kompl, XL/UC	Coverboard cpl LH, XL/UC
3	4165 21337 40	Skärvinge höger kompl, XU/XS	Coverboard cpl RH, XU/XS
4	4165 21338 40	Skärvinge vänster kompl, XU/XS	Coverboard LH cpl, XU/XS
5	4165 35114 00	XLD Skärvinge Kompl. Höger	XLD Coverboard Compl. Right
6	4165 35115 00	XLD Skärvinge komplett, Vänster	XLD Coverboard Compl, Left
7	4165 96064 09	Skärvinge höger, kompl	Coverboard right, cpl
8	4165 96065 09	Skärvinge vänster, kompl	Coverboard left, cpl
9	4165 94624 40	Skärvingefäste XL/UC, höger	Bracket coverboard XL/UC, RH
10	4165 94625 40	Skärvingefäste XL/UC, vänster	Bracket coverboard XL/UC, LH
11	4165 99627 40	Skärvingefäste XU, XS, höger	Coverboard bracket XU, XS, RH
12	4165 99628 40	Skärvingefäste XU/XS, vänster,	Coverboard bracket XU/XS, LH
13	4165 35116 40	XLD Fäste skärvinge, Höger	XLD Bracket Cover board, Right
14	4165 35117 40	XLD Fäste skärvinge, Vänster	XLD Bracket Cover board, Left
15	4165 89489 00	Bricka, Ø13/25x10	Washer, Ø13/25x10
16	4165 03602 22	Skruv MFBK 12x 35-10.9 MW	Nib bolt MFBK 12x 35-10.9 MW
17	4165 03602 23	Skruv MFBK 12x 40-10.9 MW	Nib bolt MFBK 12x 40-10.9 MW
18	4165 03615 05	Mutter M6MF 12- 8 FZB	Nut ISO - 4161 - M12 FZB
19	4165 03602 24	Skruv MFBK 12x 45-10.9 MW	Nib bolt MFBK 12x 45-10.9 MW
20	4734 11 78 01	Bricka BRB 13x 24 FZB	Washer ISO 7089 - 12 FZB

Pos nr/ Ref No	Detalj nr/ Part No	Benämning	Description
701 Ö		**FÅRBREDDARE**	**FURROW WIDENING KNIFE**
1	4165 95678 09	Fårbreddare höger, kompl	Furrow knife RH, cpl
2	4165 95679 09	Fårbreddare vänster, kompl	Furrow knife LH, cpl
3	4165 03612 21	Skruv MFBKF 12x32-12.9 MW	Nib bolt MFBKF 12x32-12.9 MW
4	4165 03613 03	Mutter M6M 12x1,25-12 MW	Nut ISO - 8673 - M12 x 1,25-12 MW

Pos nr/ Ref No	Detalj nr/ Part No	Benämning	Description
702 Ö		**FÅRBREDDARE**	**FURROW WIDENING KNIFE**
1	4165 24789 00	Fårbreddare komplett sats, höger	Furrow knife compl, RH
2	4165 24790 00	Fårbreddare komplett sats, vänster	Furrow knife compl, LH
3	4165 23868 40	Fårbreddare, höger	Furrow knife, RH
4	4165 23867 40	Fårbreddare, vänster	Furrow knife, LH
5	4165 94289 09	Slitplatta, låg	Wearing plate, low
6	4165 03613 03	Mutter M6M 12x1,25-12 MW	Nut ISO - 8673 - M12 x 1,25-12 MW
7	4165 03612 24	Skruv MFBKF 12x45-12.9 MW	Bolt MFBKF 12x45-12.9 MW

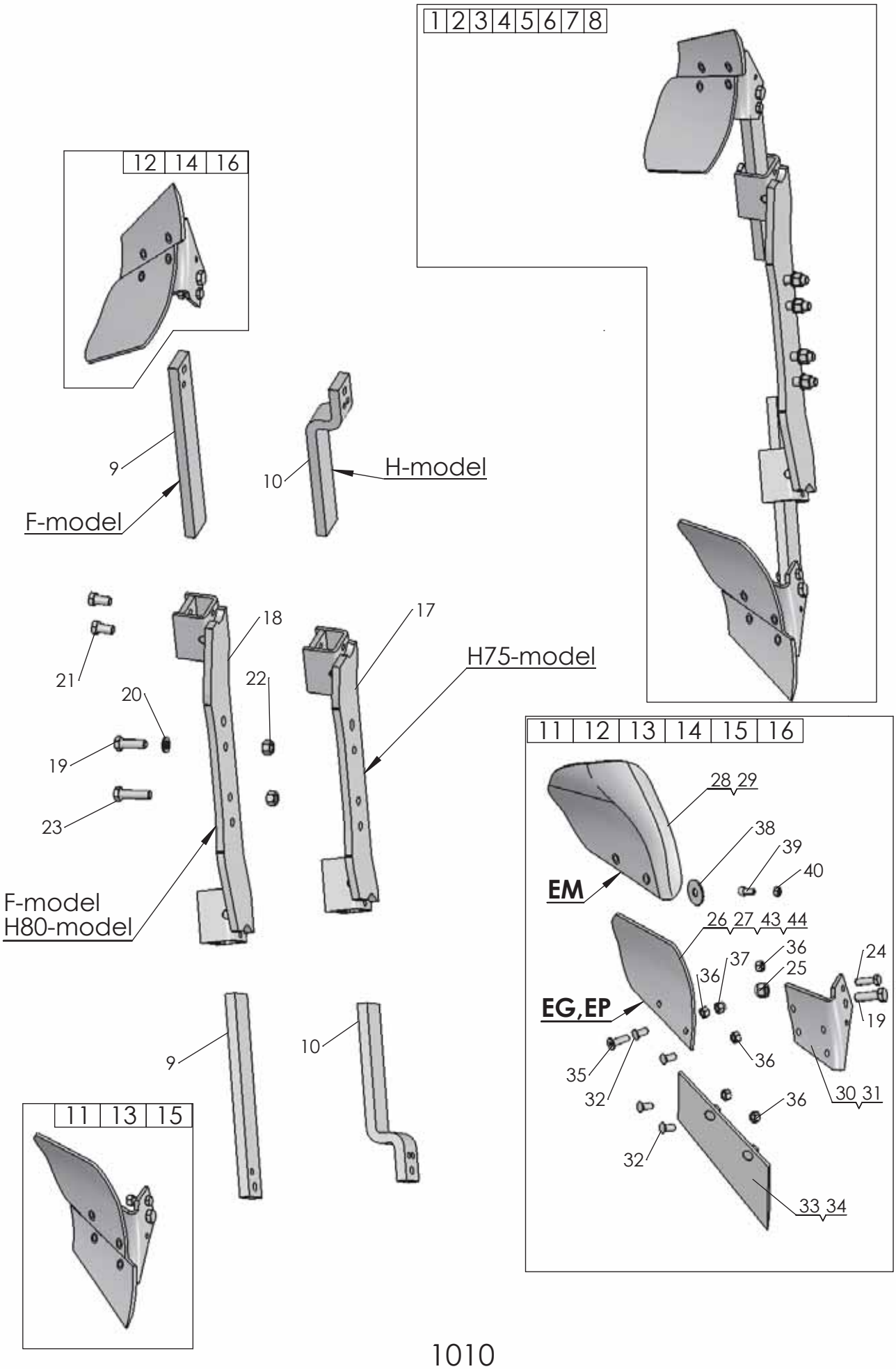
1 2 3 4 5 6 7 8
12 14 16
9
F-model
10
H-model
21
20
19
23
18
22
17
H75-model
F-model
H80-model
11 12 13 14 15 16
28 29
38
39
40
EM
26 27 43 44
37
36
36
25
24
EG,EP
19
35
32
36
30 31
36
32
33 34
9
10
11 13 15

1010

Pos nr/ Ref No	Detalj nr/ Part No	Benämning	Description
1010 Ö		**SKUMRIST**	**SKIMMER**
1	4165 30316 90	EP-rist F, kompl	EP-skimmer F, cpl
2	4165 30111 90	EG-rist F, kompl	EG-skimmer F, cpl
3	4165 32902 90	EP-rist H kort, kompl	EP-skimmer H short, cpl
4	4165 32901 90	EG-rist H kort, kompl	EG-skimmer H short, cpl
5	4165 32903 90	EM-rist H kort, kompl	EM-skimmer H short, cpl
6	4165 32980 90	EP-rist H lång, kompl	EP-skimmer H long, cpl
7	4165 32977 90	EG-rist H lång, kompl	EG-skimmer H long, cpl
8	4165 32981 90	EM-rist H lång, kompl	EM-skimmer H long, cpl
9	4165 29166 90	Skumristskaft F, rakt	Skimmer shaft F, stright
10	4165 32636 90	Skumristskaft H	Skimmer shaft H
11	4165 99049 40	Rist EP, höger	Skimmer EP, RH
12	4165 99050 40	Rist EP, vänster	Skimmer EP, LH
13	4165 98260 40	Rist EG, höger	Skimmer EG, RH
14	4165 98261 40	Rist EG, vänster	Skimmer EG, LH
15	4165 24423 40	Rist EM, höger	Skimmer EM, RH
16	4165 24424 40	Rist EM, vänster	Skimmer EM, LH
17	4165 32571 90	Skumristhållare, kort	Skimmer bracket, short
18	4165 29174 90	Skumristhållare, lång	Skimmer bracket, long
19	4165 20377 00	Skruv, M6S 16x50-10.9 MW	Bolt, M6S 16x50-10.9 MW
20	4734 11 86 01	Bricka BRB 17x30 FZB	Washer ISO 7089 - 16
21	4725 26 24 81	Skruv M6S 16x30-MW	Bolt ISO 4014 - M16 x 30-10.9 MW
22	4731 23 24 51	Mutter M6M 16-10 MW	Nut ISO-4032 M16-10 MW
23	4725 26 32 81	Skruv M6S 16x 60-10.9 MW	Bolt ISO 4014 M16x60-10.9 MW
24	4165 20376 00	Brytbult, M12x40-10.9 MW	Shear bolt, M12x40-10.9 MW
25	4732 21 24 51	Mutter M6M 16- 8 NF FZB	Nut ISO 7040-M16-8-NF FZB
26	4165 91803 09	Vändskiva EG höger, kompl	Mouldboard E RH, cpl
27	4165 91804 09	Vändskiva EG vänster, kompl	Mouldboard EG LH, cpl
28	4165 24421 09	Vändskiva EM höger, kompl	Mouldboard EM RH, cpl
29	4165 24422 09	Vändskiva EM vänster, kompl	Mouldboard EM LH, cpl
30	4165 98258 40	Ställ EG-EP-EM, höger	Frog EG-EP-EM, RH
31	4165 98259 40	Ställ EG-EP-EM, vänster	Frog EG-EP-EM, LH
32	4165 03602 21	Skruv MFBK 12x 28-10.9 MW	Nib bolt MFBK 12x 28-10.9 MW
33	4165 91801 09	Skär E höger, kompl	Share E RH, cpl
34	4165 91802 09	Skär E vänster, kompl	Share E LH, cpl
35	4725 65 40 01	Skruv MF6S 12x 40- 8.8 FZB	Bolt ISO 10642 - M12 x 40-8.8 FZB
36	4731 23 22 01	Mutter M6M 12- 8 FZB	Nut ISO - 4032 - M12-8 FZB
37	4732 21 22 51	Mutter M6M 12- 8 NF FZB	Nut ISO 7040-M12-8-NF FZB
38	4165 25921 00	Självhäftande packning	Rubber washer
39	4725 54 91 01	Skruv MC6S 10x 20- 8.8 FZB	Bolt ISO 4762- M10x20- 8.8 FZB
40	4731 23 20 01	Mutter M6M 10- 8 FZB	Nut Hexagon Nut ISO - 4032 - M10-8 FZB
43	4165 92085 09	Vändskiva EP höger, kompl	Mouldboard EP RH, cpl
44	4165 92086 09	Vändskiva EP vänster, kompl	Mouldboard EP LH, cpl

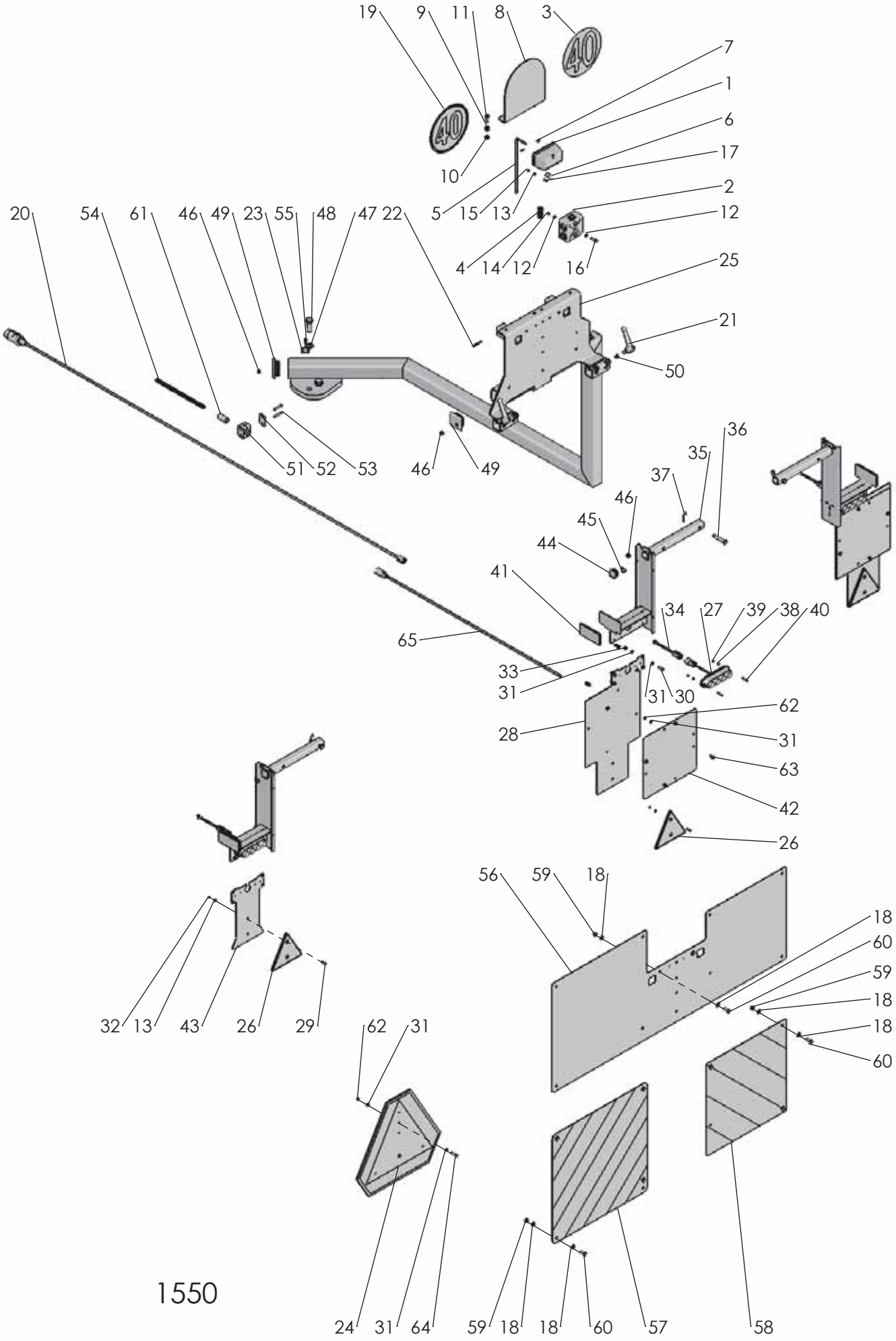
19
9
11
8
3
7
1
6
17
2
12
10
5
15
13
4
14
12
16
20
54
61
46
49
23
55
48
47
22
25
21
50
51
52
53
46
49
36
35
37
46
45
44
41
34
27
39
38
40
65
33
31
31
30
62
28
31
63
42
26
56
59
18
18
60
59
18
18
60
32
13
43
26
29
62
31
24
31
64
59
18
18
60
57
58
1550

2019-01-18

Pos nr/ Ref No	Detalj nr/ Part No	Benämning	Description
1550 Ö		**Belysningssats**	**Light kit**
1	4165 32525 00	Skyltbelysning	Number plate light
2	4165 17071 00	Kopplingsbox	Junction box
3	4165 36631 00	Dekal: 40 km/h FR	Decal: 40 km/h FR
4	4762 73 06 57	Kopplingsplint	Terminal block
5	4165 32544 00	Kabel, RKKB 2x1,5x 300	Cable, RKKB 2x1,5x 300
6	4165 32526 00	Glödlampa, 10W	Bulb, 10W
7	4165 19321 00	Flatsiftshylsa	Connector
8	4165 33355 40	Dekalfäste	Decal bracket
9	4734 11 64 09	Bricka BRB 8,4x 16 A2	Washer ISO 7089- 8 A2
10	4732 21 18 90	Mutter M6M 8 NF A2-80	Nut DIN 985 - M8 A2
11	4725 24 53 40	Skruv M6S 8x 25 A2-80	Bolt ISO 4014- M8x 25 A2-80
12	4734 11 53 09	Bricka BRB 6,4x 12 A2	Washer ISO 7089 - 6
13	4734 11 46 09	Bricka BRB 5,3x 10 A2	Washer ISO 7089 - 5
14	4731 23 16 40	Mutter M6M 6 A2-80	Hexagon Nut ISO - 4032 - M6 A2-80
15	4732 21 14 90	Mutter M6M 5 NF A2-80	Nut DIN 985-M5 NF
16	4725 23 72 40	Skruv M6S 6x 25 A2-80	Bolt ISO 4014 - M6 x 25 A2-80
17	4725 23 29 40	Skruv M6S 5x 16 A2-80	Bolt ISO 4014 - M5 x 16
18	4734 11 64 01	Bricka BRB 8,4x16 FZB	Washer ISO 7089 - 8
19	4165 36637 00	Dekal: 40 km/h DE	Decal: 40 km/h DE
20	4165 37329 00	Stickpropp med elledning, mont	Connector with cable, assy
21	4165 34423 00	Ställbar låsspak, M12x25	Adjustable locking lever, M12x25
22	4721 43 17 01	Fjädrande rörpinne FRP 5x 45 FZB	Spring Pin ISO 8752 - 5 x 45
23	4165 21911 00	Buntbandsankare, självhäftande	Cable tie clamp
24	4165 19351 00	LGF-skylt	SMV-sign
25	4165 36616 40	Belysningsstativ	Light bracket
26	4165 12984 85	Reflex (släpvagn)	Reflex (trailer)
27	4165 36434 00	Bakljus, LED	Rear light, LED
28	4165 36626 40	Skyltplåt	Sign bracket
29	4723 13 29 40	Skruv MCS 5x 16 A2-70	Bolt ISO 1207 - M5 x 16 A2-70
30	4725 23 70 51	Skruv M6S 6x 20- 8.8 FZB	Bolt ISO 4014 - M6 x 20-8.8 FZB
31	4734 11 53 01	Bricka BRB 6,4x 12 FZB	Washer ISO 7089 - 6
32	4731 23 14 40	Mutter M6M 5 A2-80	Nut ISO - 4032 - M5 A2-80
33	4732 21 16 51	Mutter M6M 6- 8 NF FZB	Nut ISO 7040-M6-8-NF FZB
34	4165 30450 00	Kontakt m kabel	Connector w cable
35	4165 36627 40	Belysningsarm, kompl	Light arm, cpl
36	4721 84 70 01	Cylindrisk bult CBH, 10x60 FZB	Headed clevis pin CBH, 10x60 FZB
37	4721 68 01 51	Hårnålssprint, Ø2	Grip clip, Ø2
38	4734 11 36 09	Bricka BRB 4,3x 9 A2	Washer ISO 7089 - 4
39	4732 21 12 90	Mutter M6M 4 NF A2-80	Nut DIN 985 - M4
40	4723 12 97 40	Skruv MCS 4x 25 A2-70	Bolt ISO 1207 - M4 x 20 A2-70
41	4165 97077 00	Reflex	Reflex
42	4165 36413 00	Varnings skylt, 282x282	Signal plate, 282x282
43	4165 35735 40	Reflexfäste	Reflector bracket
44	4165 96964 00	Skyddsplugg, KR 30x30x3	Protective cap, KR 30x30x3
45	4165 12002 80	Buntband svart, L=170	Self-locking ties black, L=170
46	4762 14 55 02	Kabelgenomföring	Cable inlet
47	4734 11 86 01	Bricka BRB 17x30 FZB	Washer ISO 7089 - 16
48	4725 26 29 51	Skruv M6S 16x 45- 8.8 FZB	Bolt ISO 4014 - M16 x 45-8.8 FZB
49	4165 36792 00	Skyddsplugg, 60x60x2,6-4	Protective cap, 60x60x2,6-4
50	4165 23784 00	Plastplugg, Ø13	Protective cap, Ø13
51	4165 94291 00	Klammerpar, Ø20	Tube clamps, Ø20
52	4165 91853 00	Täckplatta 33	Cover plate 33
53	4725 23 78 51	Skruv M6S 6x 40- 8.8 FZB	Bolt ISO 4014 - M6 x 40-8.8 FZB
54	4165 37241 00	Skyddsslang, Ø9,5/12,7, L=1600	Protection hose, Ø9,5/12,7, L=1600
55	4165 12002 81	Buntband svart, L=292	Self-locking ties black, L=292
56	4165 36773 40	Fästplåt	Bracket plate
57	4165 36721 00	Varningsskylt R/V, IT	Signal plate R/W, IT
58	4165 36722 00	Varningsskylt R/G, IT	Signal plate R/Y, IT
59	4731 23 18 01	Mutter M6M 8- 8 FZB	Hexagon Nut ISO - 4032 - M8-8 FZB
60	4725 24 51 51	Skruv M6S 8x 20- 8.8 FZB	Bolt ISO 4014 - M8 x 20-8.8 FZB
61	4165 36843 00	Slang 1/2"	Hose 1/2"
62	4731 23 16 01	Mutter M6M 6- 8 FZB	Nut ISO - 4032 - M6-8 FZB
63	4725 23 68 51	Skruv M6S 6x 16- 8.8 FZB	Bolt ISO 4014 - M6 x 16-8.8 FZB
64	4725 23 72 51	Skruv M6S 6x 25- 8.8 FZB	Bolt ISO 4014 - M6 x 25-8.8 FZB
65	4165 37327 00	Kabel med Deutschkontakt, kompl	Wire with Deutsch connector, cpl

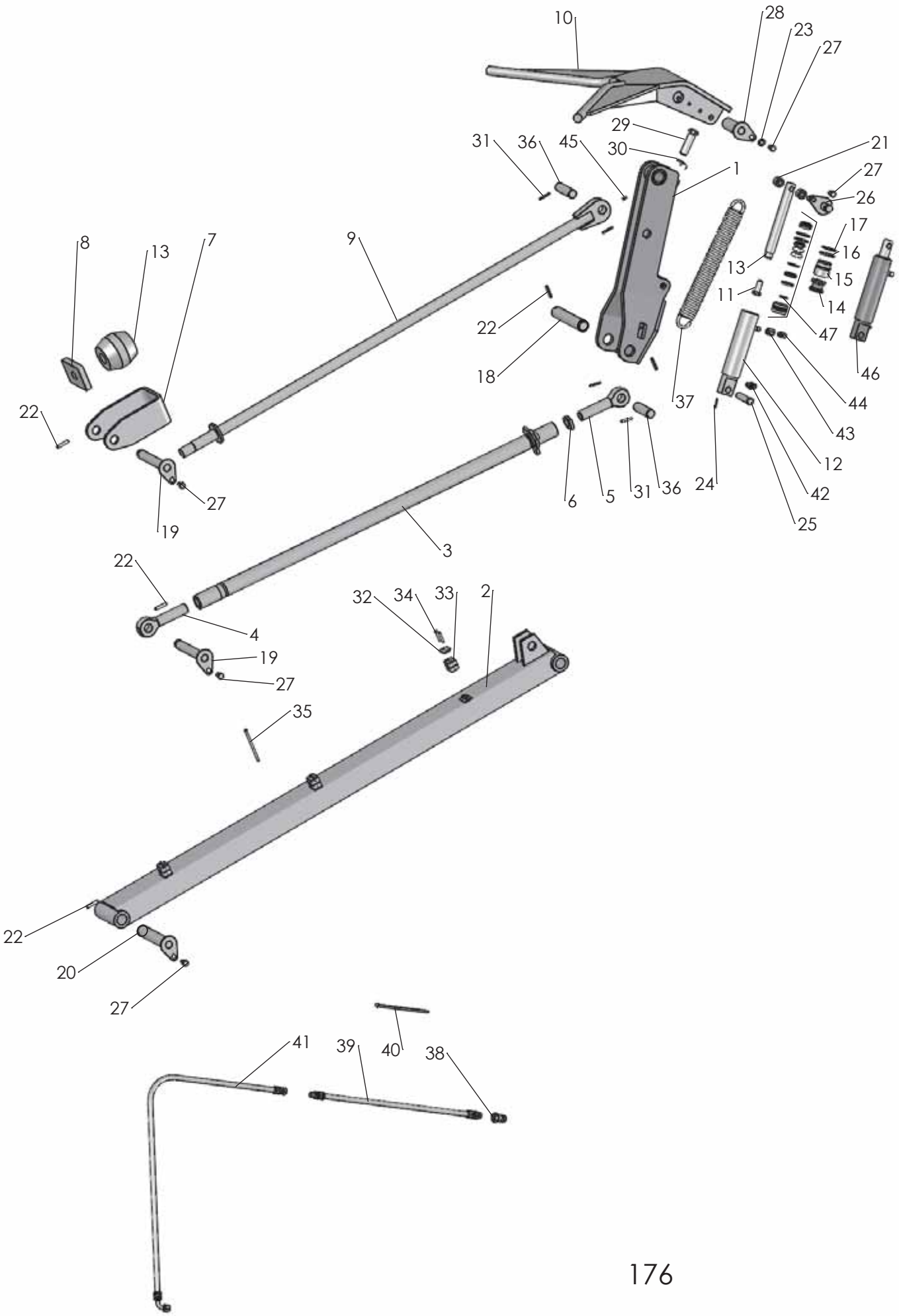

176

2018-11-21

Pos nr/ Ref No	Detalj nr/ Part No	Benämning	Description
176 Ö		**DRAGARM DVL**	**DRAW ARM DVL**
1	4165 95940 90	Kläppfäste	Bracket
2	4165 95930 90	Fäströr	Bracket tube
3	4165 96013 90	Justerstag	Adjustement stay
4	4165 91209 04	Öglebult, M33x2	Eye bolt, M33x2
5	4165 91209 03	Öglebult, M33x2	Eye bolt, M33x2
6	4165 93079 00	Låsarm, kort	Locking arm, short
7	4165 95928 00	Hållare	Bracket
8	4165 95926 00	Dämpplåt	Rearplate
9	4165 95925 90	Dragrör	Tube
10	4165 95946 90	Kläpp med 100°	Catch with 100°
11	4725 26 28 51	Skruv M6S 16x 40- 8.8 FZB	Bolt ISO 4014 - M16 x 40-8.8 FZB
12	4165 92631 50	Cylinderrör Ø50, kompl	Cylinder tube Ø50, cpl
13	4165 92635 00	Kolvstång, Ø30x251	Piston rod, Ø30x251
14	4165 85508 00	Kolv, Ø50	Piston, Ø50
15	4165 91331 00	Styrning, Ø50/30	Guide, Ø50/30
16	4165 84052 00	Låsringshalvor för cyl Ø50	Locking ring for cyl Ø50
17	4735 31 40 61	Spårring AV 47 FZB	Retaining ring AV 47 FZB
18	4165 95953 00	Cylindrisk pinne, Ø38x212	Paralell pin, Ø38x212
19	4165 96530 00	Låstapp, Ø30x210	Locking pin, Ø30x210
20	4165 96508 00	Låstapp, Ø38x202	Locking pin, Ø38x202
21	4165 95999 00	Hylsa, Ø17/30x19	Sleeve, Ø17/30x19
22	4721 43 84 01	Fjädrande rörpinne FRP 8x 45 FZB	Spring Pin ISO 8752 - 8 x 45 FZB
23	4734 11 78 01	Bricka BRB 13x 24 FZB	Washer ISO 7089 - 12 FZB
24	4721 42 62 01	Fjädrande rörpinne FRP 4x 32 FZB	Spring Pin ISO 8752 - 4 x 32 FZB
25	4165 73224 01	Cylindrisk bult, Ø20x88.5	Pivot pin, Ø20x88.5
26	4165 97068 00	Låstapp, Ø16x107	Locking pin, Ø16x107
27	4725 25 32 51	Skruv M6S 12x 20- 8.8 FZB	Bolt ISO 4014 - M12 x 20-8.8 FZB
28	4165 97067 00	Låstapp, Ø38x108	Locking pin, Ø38x108
29	4165 85693 00	Skruv M24x80-10.9 N30, Kullrigt huvud	Bolt M24x80-10.9 N30, Special head
30	4165 85779 00	Friktionsfjäder	Friction spring
31	4721 43 47 01	Fjädrande rörpinne FRP 6x 40 FZB	Spring Pin ISO 8752 - 6 x 40 FZB
32	4165 91205 00	Täckplatta 26	Covering plate 26
33	4165 23812 00	Klammerpar, Ø16	Tube clamps, Ø16
34	4725 23 76 51	Skruv M6S 6x 35- 8.8 FZB	Bolt ISO 4014 - M6 x 35-8.8 FZB
35	4725 23 94 51	Skruv M6S 6x120- 8.8 FZB	Bolt ISO 4014 - M6 x120-8.8 FZB
36	4165 89274 00	Cylindrisk pinne, Ø30x106	Parallel pin, Ø30x106
37	4165 82283 00	Dragfjäder	Spring
38	4165 74814 00	Handel 1/2"	Quick coupling M, 1/2"
39	4165 29197 00	Hydraulslang 3/8, L=2300	Hydraulic hose 3/8, L=2300
40	4165 23585 00	Buntband orange, L=206	Cable tie orange, L=206
41	4165 14124 50	Hydraulslang, L=4900	Hydraulic hose, L=4900
42	4165 93574 00	Rak adapt, 3/8" - 1/4"	Stright union, 3/8"-1/4"
43	4165 96342 00	Rakadapt	Coupling straight
44	4165 91814 00	Filterpropp, G1/4	Breathing filter, G1/4
45	4738 88 20 03	Smörjnippel, AM 8x1,25 FZB	Grease nipple, AM 8x1,25 FZB
46	4165 92628 50	Hydraulcylinder DV, Ø50/30x140	Hydraulic cylinder DA, Ø50/30x140
47	4165 92638 00	Packningssats cylinder, Ø50/30	Set of seals, Ø50/30
56	4165 73993 00	Gummifjäder	Rubber spring
57	4165 28998 90	Hållare	Holder

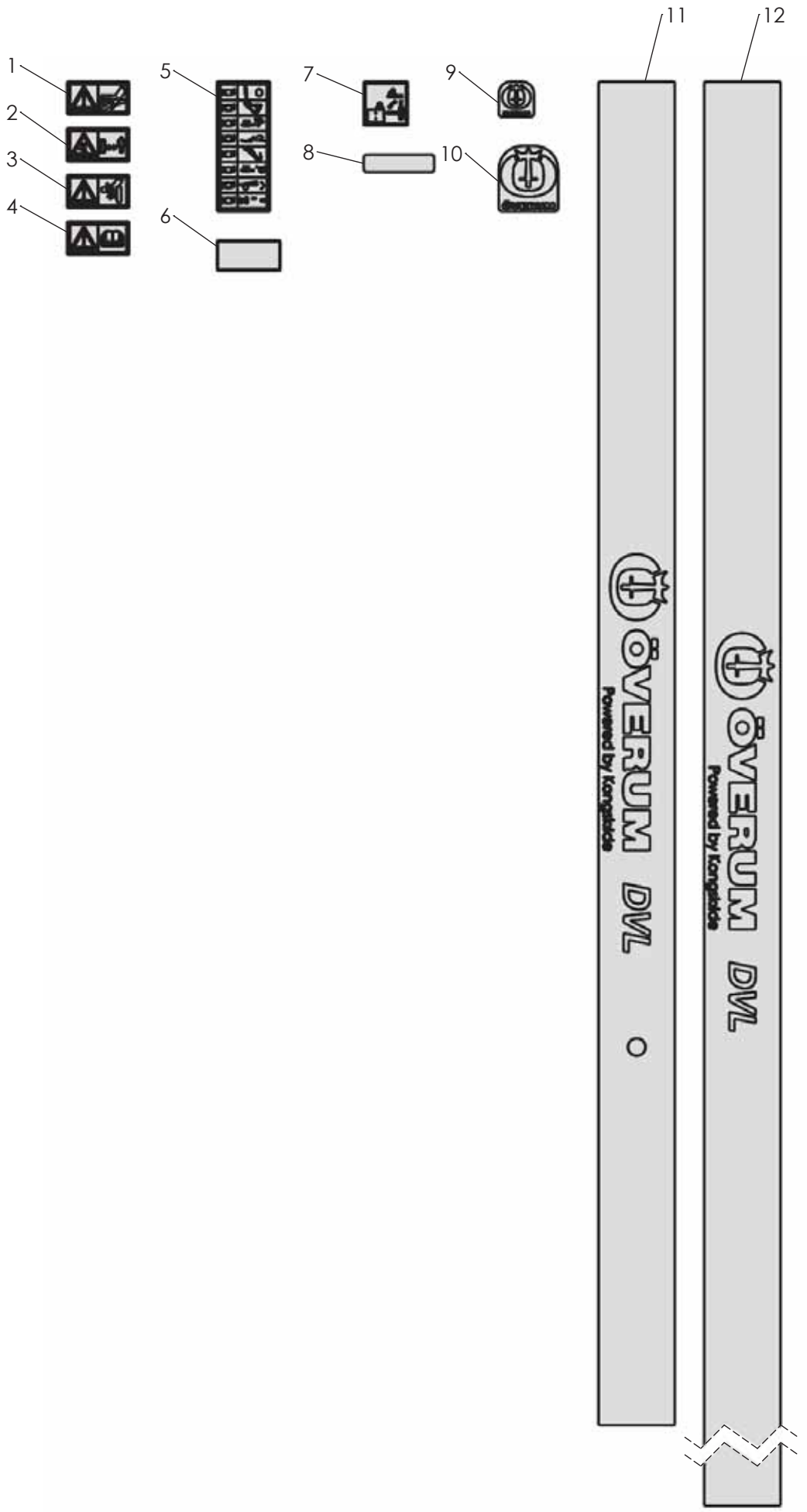

1371

2018-10-19

Pos nr/ Ref No	Detalj nr/ Part No	Benämning	Description
1371 Ö		**DEKALER**	**DECALS**
1	4165 98300 00	Dekal: Högt oljetryck	Decal: High pressure fluid-injection into body
2	4165 98301 00	Dekal: Arbetsområde	Decal: Stay a safe distance from the machine
3	4165 25073 00	Dekal: Varning klämrisk	Decal: Warning risk of crushing
4	4165 99101 00	Dekal: Läs instruktionsboken	Decal: Read instruction manual
5	4165 23591 00	Dekal: Färgmärkning, delburenplog	Decal: Colour marking, plough
6	4165 97077 00	Reflex	Reflex
7	4165 34889 00	Dekal: Transportläge, ventil	Decal: Transport position, valve
8	4165 36605 00	Dekal: Skyddsdekal	Decal: Protection decal
9	4165 34754 00	Dekal: ÖVERUM logo, h=43	Decal: ÖVERUM logo, h=43
10	4165 34752 00	Dekal: ÖVERUM logo, h=84	Decal: ÖVERUM logo, h=84
11	4165 34941 00	Dekal: ÖVERUM DVL	Decal: ÖVERUM DVL
12	4165 34944 00	Dekal: ÖVERUM DVL	Decal: ÖVERUM DVL

From serial No. 18 3008626

41656 80 07 86 – 2019-10-01

You can always find the latest version of the manuals at www.kongskilde.com